NKL - 15 HF

Photographs include extra items for illustration purposes only.

NKL - 16 HF

Photographs include extra items for illustration purposes only.

NKL - 17 HF

Photographs include extra items for illustration purposes only.

NKL - 17 HF

Photographs include extra items for illustration purposes only.

EURO-MATIC.PL - Autoryzowany Sklep Numatic

Części zamienne do Numatic NKL17 – sprawdź w euro-matic.pl ›
Autoryzowany sklep euro-matic.pl · infolinia 505 605 601 · sklep@euro-matic.pl

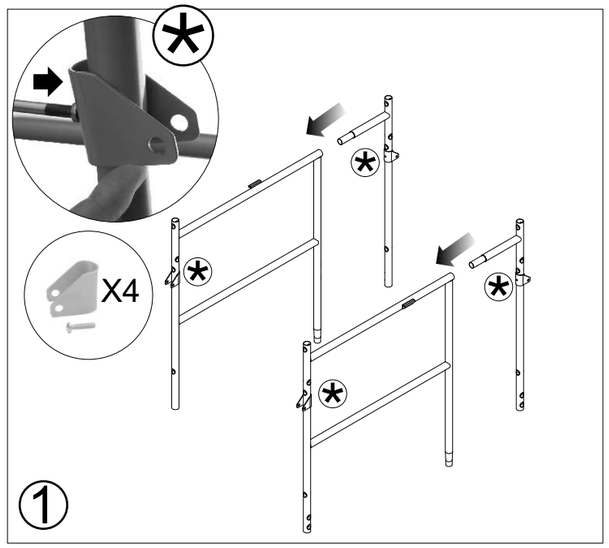

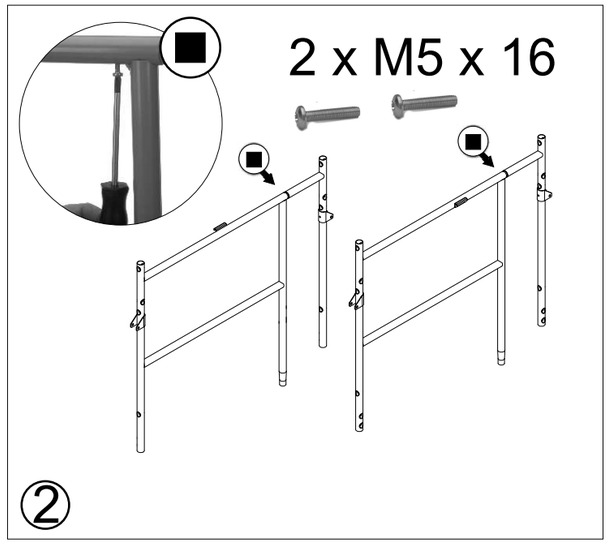

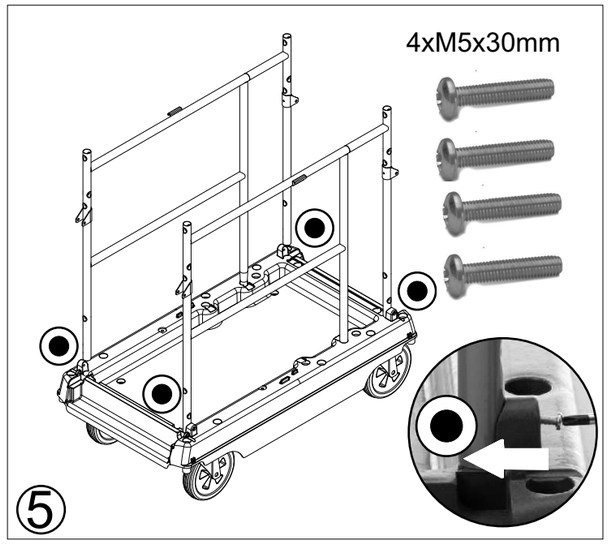

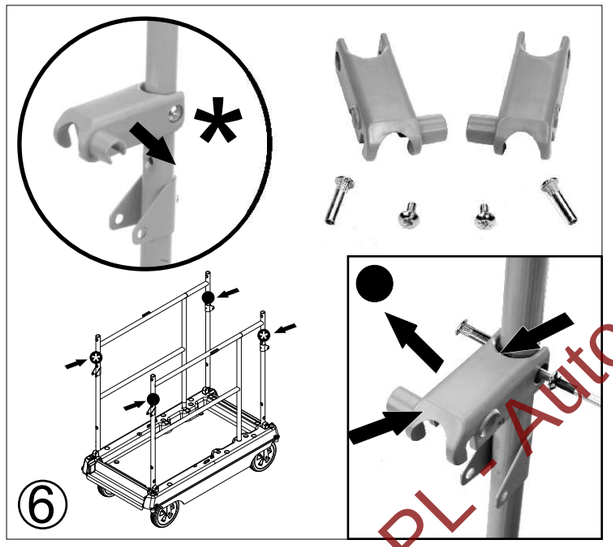

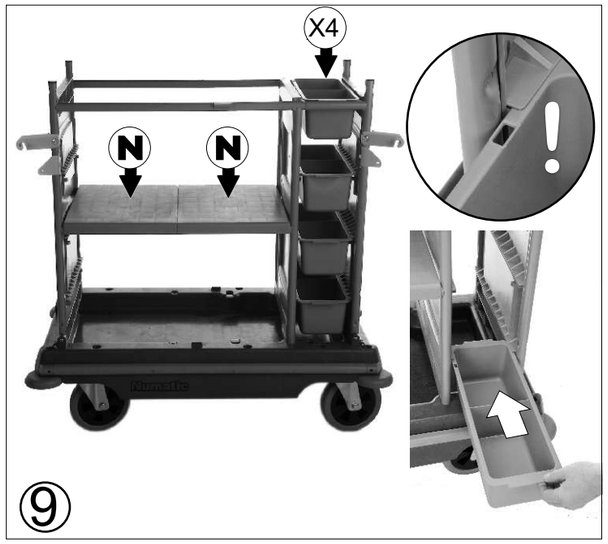

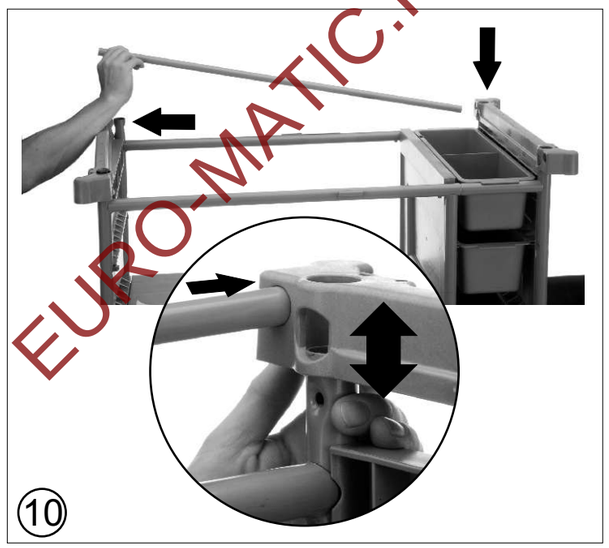

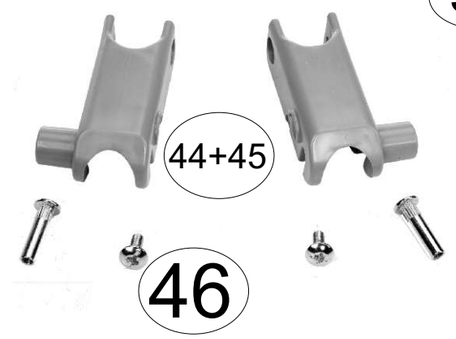

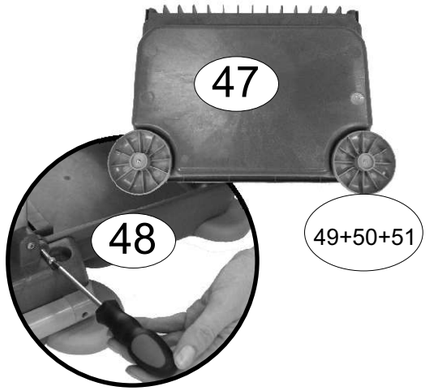

EURO-MATIC.PL - Autoryzowany sklep Numatic

Części zamienne do Numatic NKL17: euro-matic.pl › infolinia 505 605 601 · sklep@euro-matic.pl

ITEM	PART NO	DESCRIPTION
1	338879	TROLLEY BASE (DARK GREY) BASE ASSEMBLY
2	206997	HOLE PLUG SET (GREY)
3	418872	FRONT UPRIGHT FRAME (PAINTED SILVER)
4	418873	REAR UPRIGHT FRAME (PAINTED SILVER)
5	418874	FRONT R.H. UPRIGHT FRAME PAINTED SILVER
6	418900	REAR R.H UPRIGHT FRAME PAINTED SILVER
7	20637V	25.4MM TUBE END STOP
8	418760	LID FRAME MOUNTING BRACKET (PAINT SILVER)
9	219050	M5.16MM LG.POZI-PAN.SCREW
10	219554	ALLEN KEY 5MM X 85MM LONG
11	219555	M8.25MM LG.SOCKET.BOLT
12	221154	WASHER.M8.FORM C.21MM
13	418899	LID SUPPORT TUBE(PAINTED SILVER) LONG
14	223390	DOOR MOUNTING
15	219057	M5.25MM LG.POZI-PAN.SCREW.
16	325201	DEEP TRAY (PLAIN- HINGED) PLUS LID
17	325202	DEEP TRAY (DIVIDED-HINGED) PLUS LID
18	223129	(7042) HALF TRAY
19	223105	SHELF (NARROW)
20	-338902	DOOR GREY (PROCESSED X 2)(UNPRINTED)(A1)
21	219667	NO6.1/2 INCH LG.POZI-PAN.SCREW.
22	223407	TWISTLOCK BODY(LONG)
23	223408	TWISTLOCK
24	-338903	DOOR(B)
25	219667	NO6.1/2 INCH LG.POZI-PAN.SCREW.
27	223406	TWISTLOCK BODY(SHORT)
28	223408	TWISTLOCK
29	223395	PANEL
30	299020	M5.30MM LG.POZI-PAN.SCREW.
31	-338899	DOOR GREY(PRINTED) (PROCESSED)(C)
32	219602	NO6. INCH LG.POZI-PAN.SCREW.
33	219667	NO6.1/2 INCH LG.POZI-PAN.SCREW.
34	223405	TWISTLOCK KEY
35	223407	TWISTLOCK BODY(LONG)
36	-338897	DOOR (PRINTED) 'D'
37	219602	NO6. INCH LG.POZI-PAN.SCREW.
38	219667	NO6.1/2 INCH LG.POZI-PAN.SCREW.
39	223405	TWISTLOCK KEY
40	223406	TWISTLOCK BODY(SHORT)
41	223408	TWISTLOCK
42	418759	BAG FRAME (PAINT SILVER)
43	206852	HANDLE GRIP (GREY)
44	227966	LEFT HAND REVERSE PIVOT CLAMP (GREY)
45	227969	RIGHT HAND REVERSE PIVOT CLAMP (GREY)
46	219802	M6 CONNECTING SCREW
47	223393	BAG SUPPORT TRAY
48	219054	M5.20MM LG.POZI-PAN.SCREW
49	227479	BUFFER
50	206792	BUFFER CAP (GREY)
51	219104	NO8.1 INCH LG.POZI-PAN.SCREW.
52	618001	100-LITRE LAUNDRY BAG
53	223405	TWISTLOCK KEY

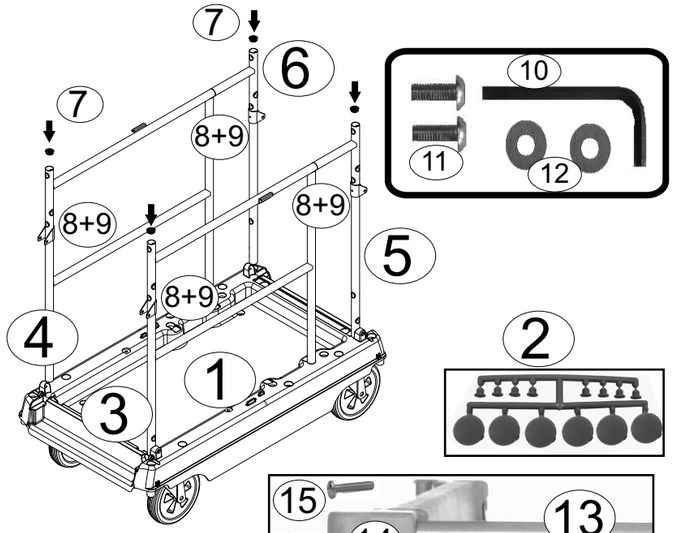

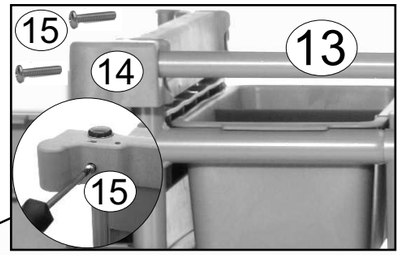

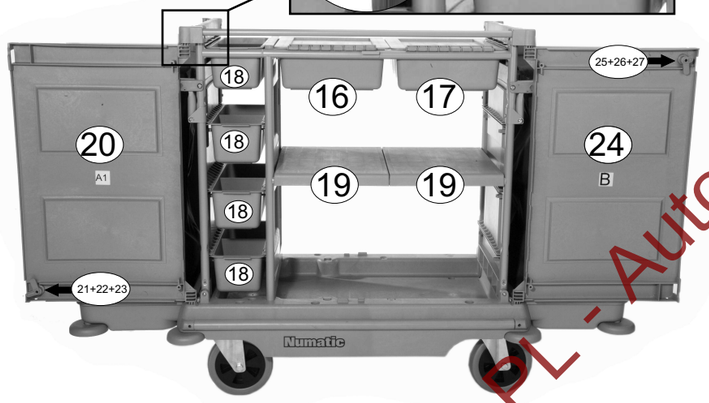

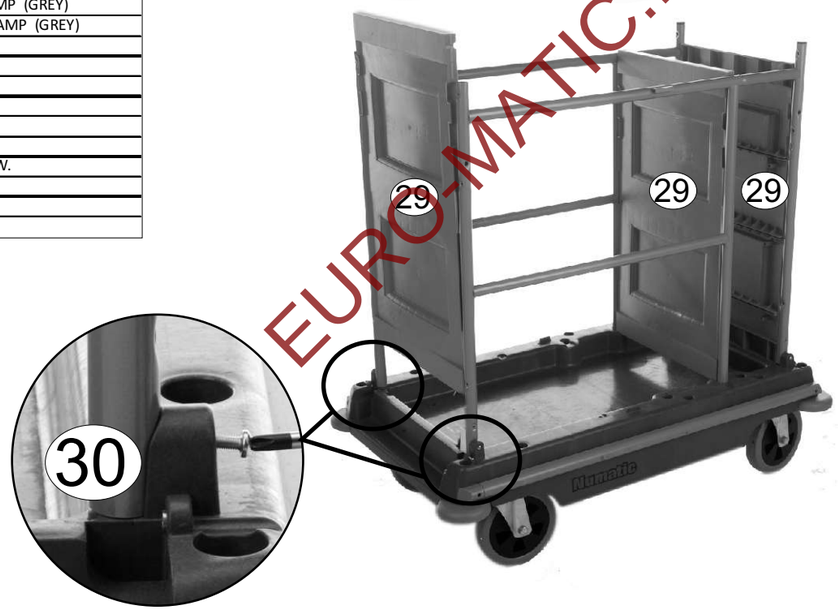

EURO-MATIC.PL - Autoryzowany Sklep Numatic

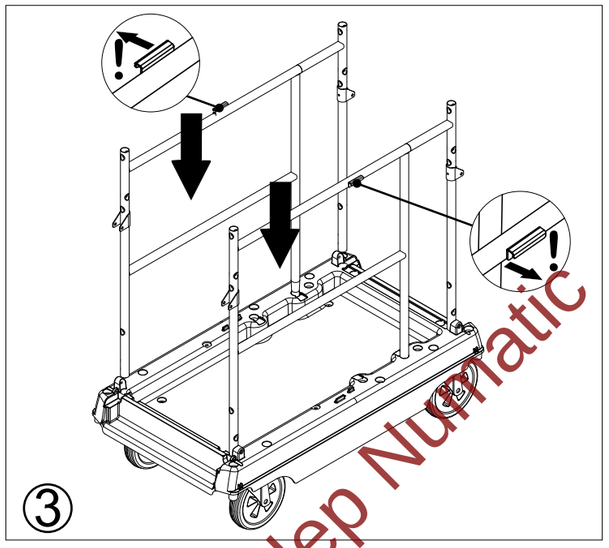

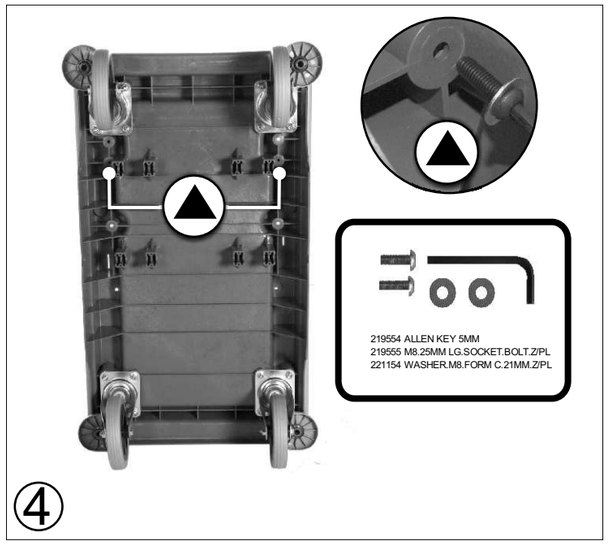

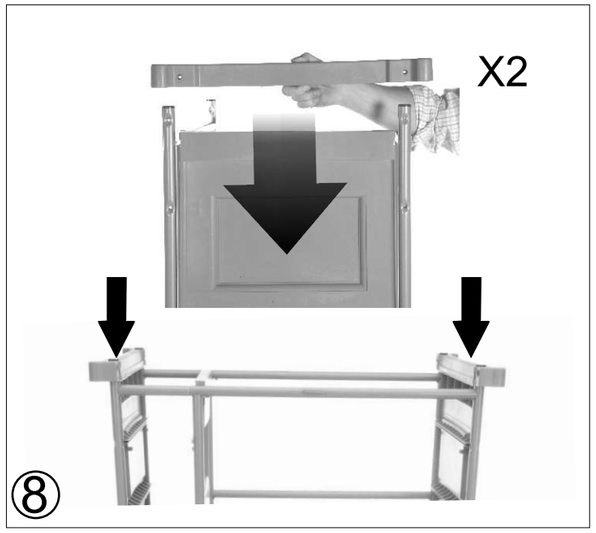

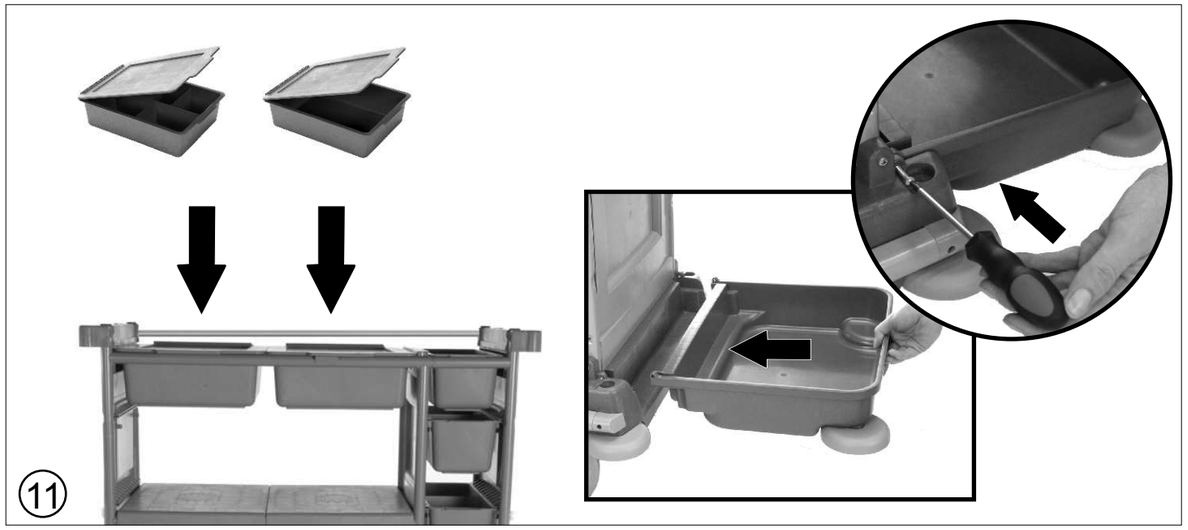

Części zamienne do Numatic NKL17: euro-matic.pl › infolinia 505 605 601 · sklep@euro-matic.pl

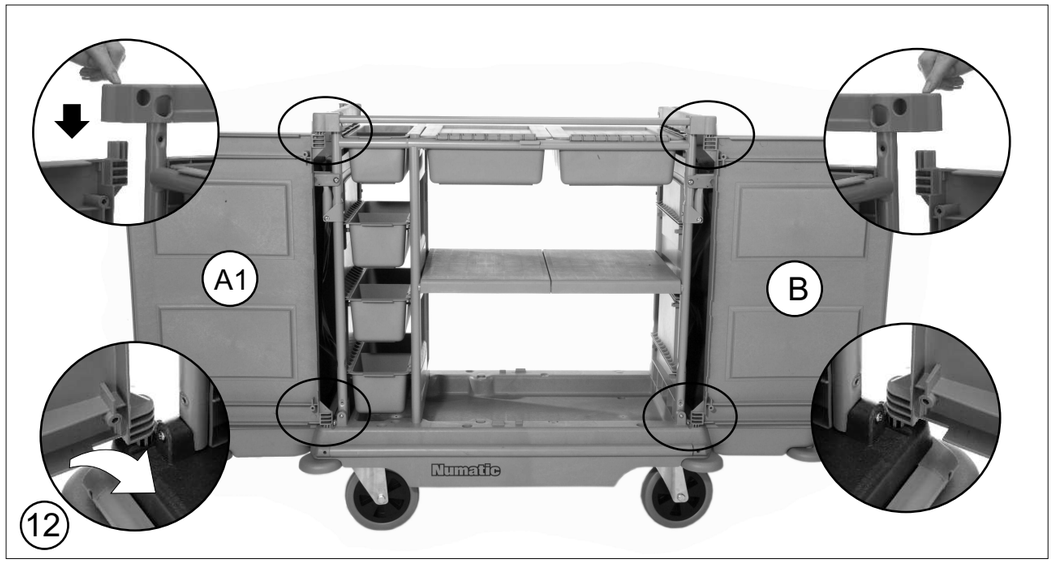

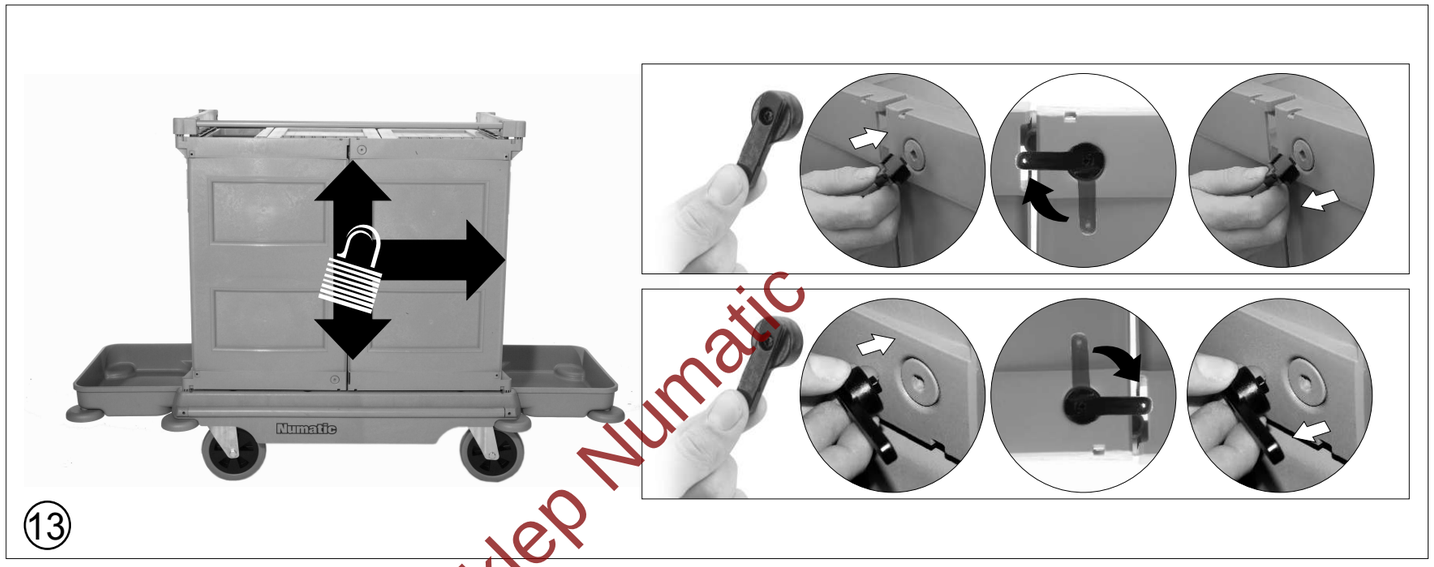

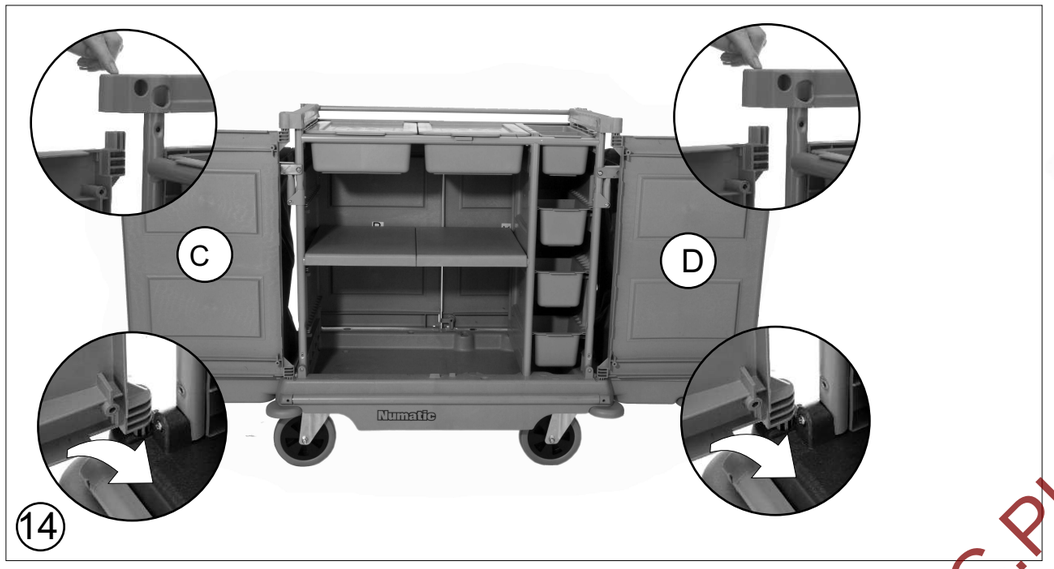

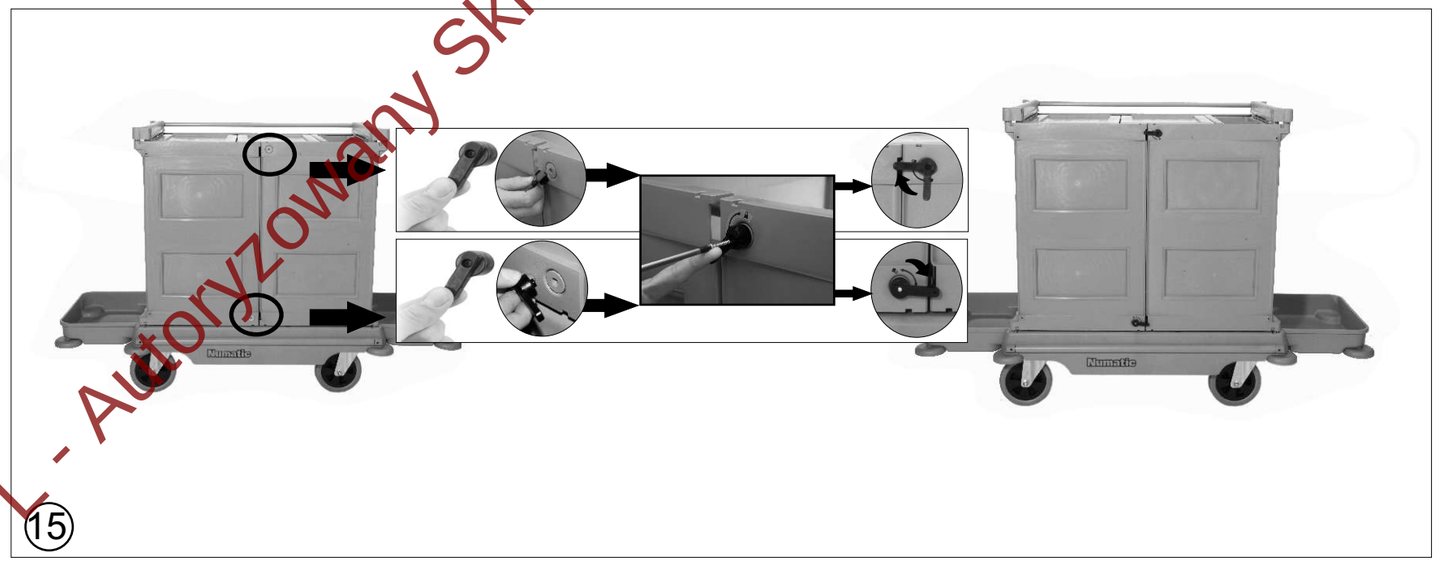

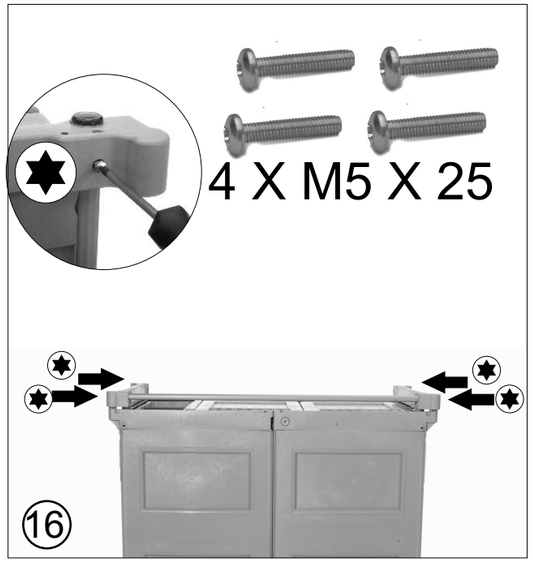

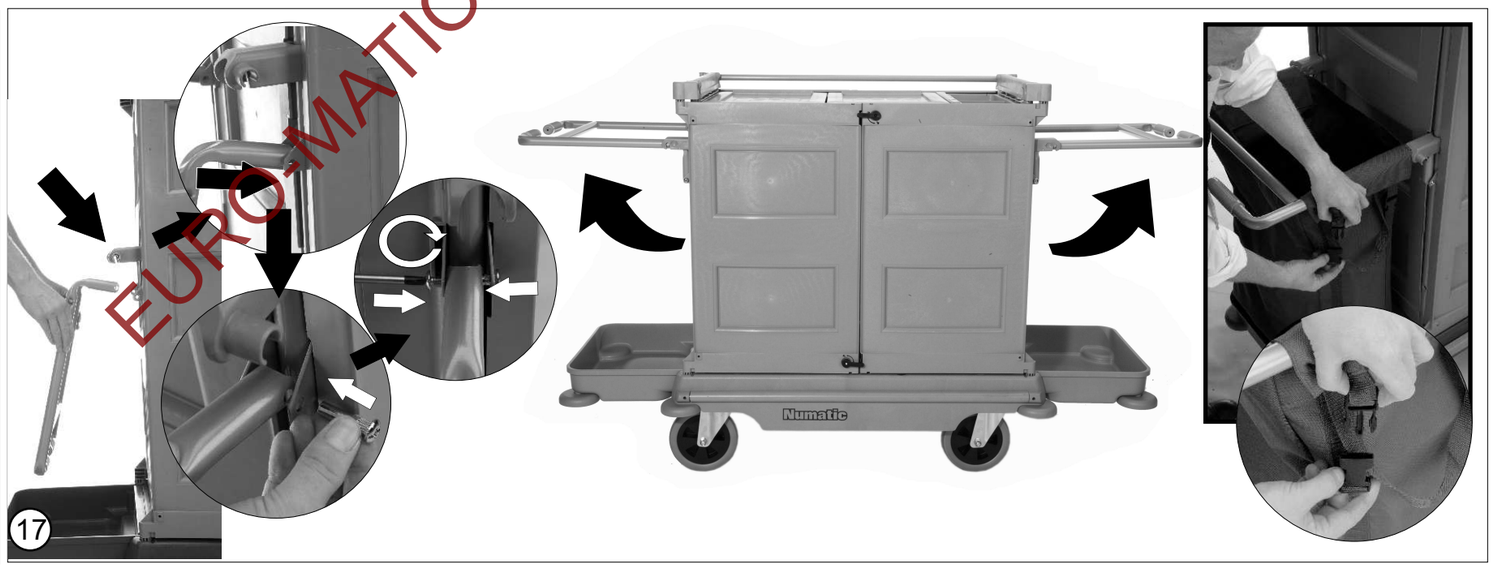

Photographs include extra items for illustration purposes only.

EURO-MATIC.PL - Autoryzowany Sklep Numatic

NKL-15/16/17 HF
FULL LENGTH SHELF

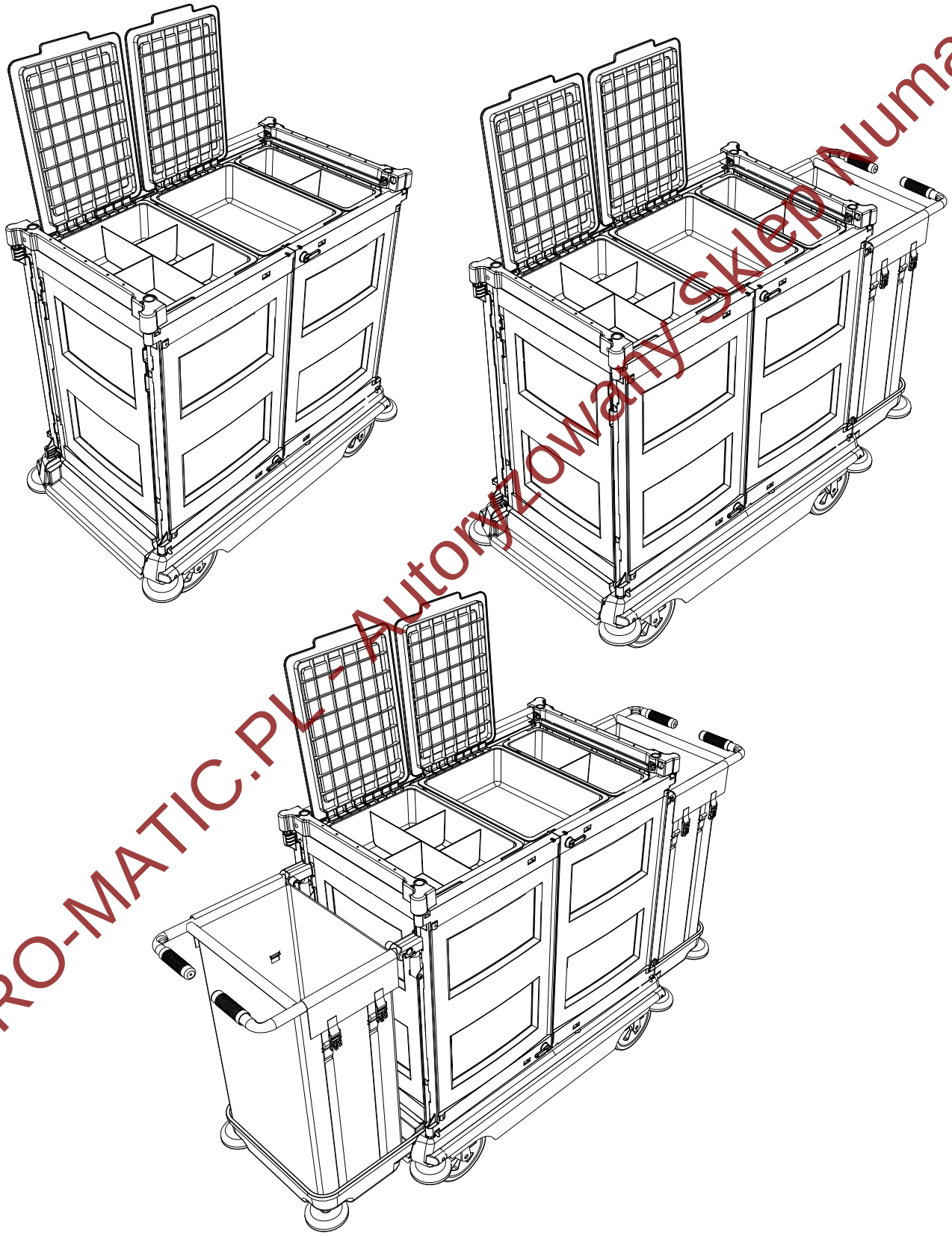

EURO-MATIC.PL - Autoryzowany Sklep Numatic

234734 NKL-15/16/17 FULL LENGTH SHELF ASSEMBLY DRAWING DOC-5310

NKL 15 /16 /17

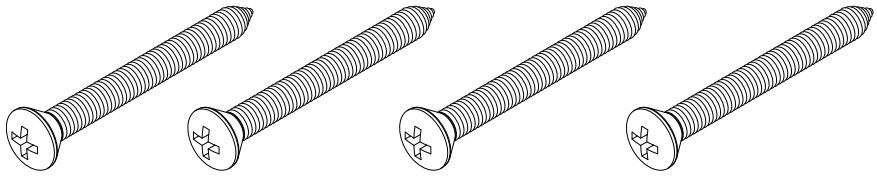

219839 SCREW

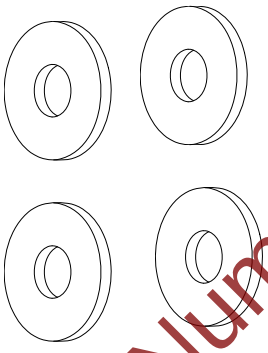

219008 WASHER

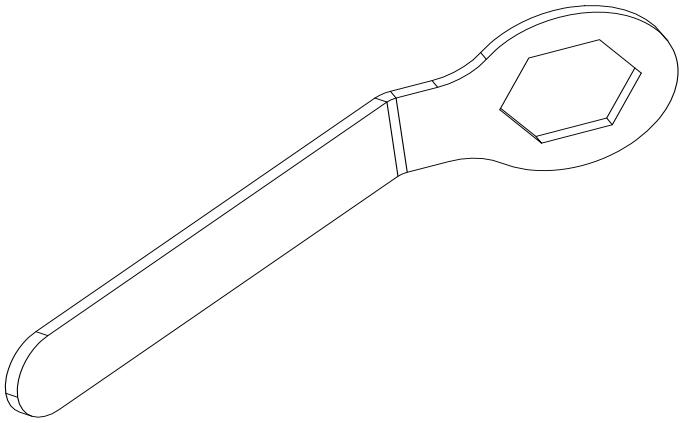

338853 SPANNER

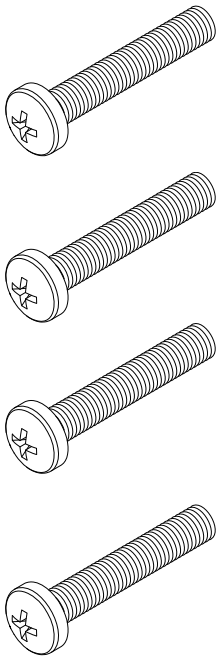

299020 SCREW

219842 BOLT

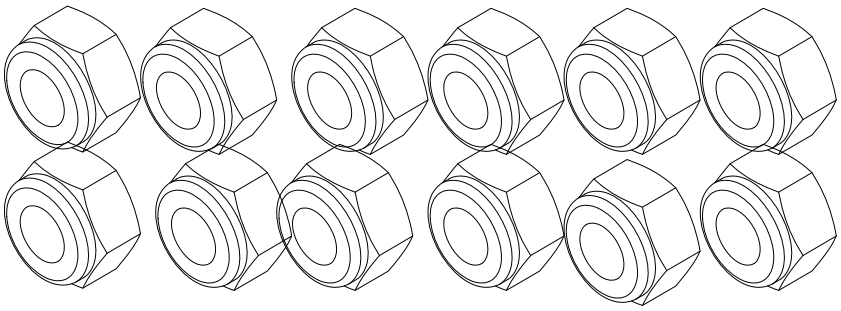

219649 NUT

EURO-MATIC.PL - Autoryzowany Sklep Numatic

Części zamienne do Numatic NKL17: euro-matic.pl › infolinia 505 605 601 · sklep@euro-matic.pl

NKL 15 /16 /17

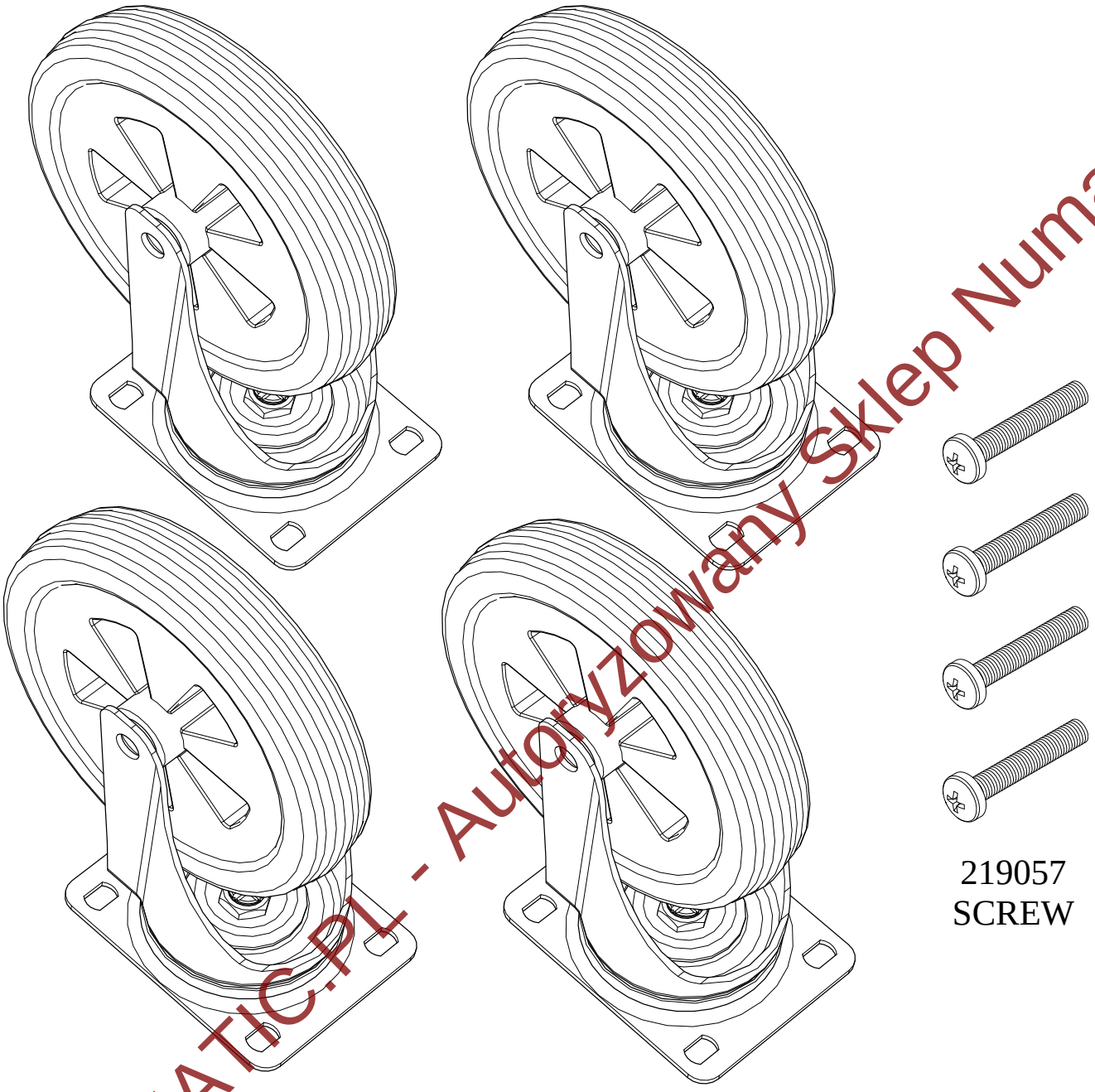

219057
SCREW

204093 CASTOR

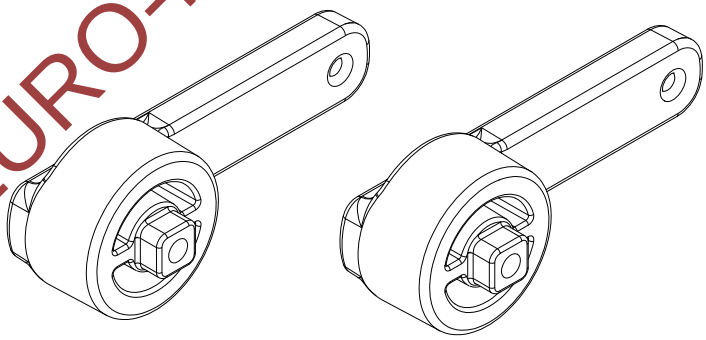

223405 KEYLOCK

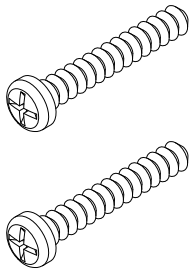

219602 SCREW

EURO-MATIC.PL - Autoryzowany Sklep Numatic

Części zamienne do Numatic NKL17: euro-matic.pl › infolinia 505 605 601 · sklep@euro-matic.pl

NKL-16

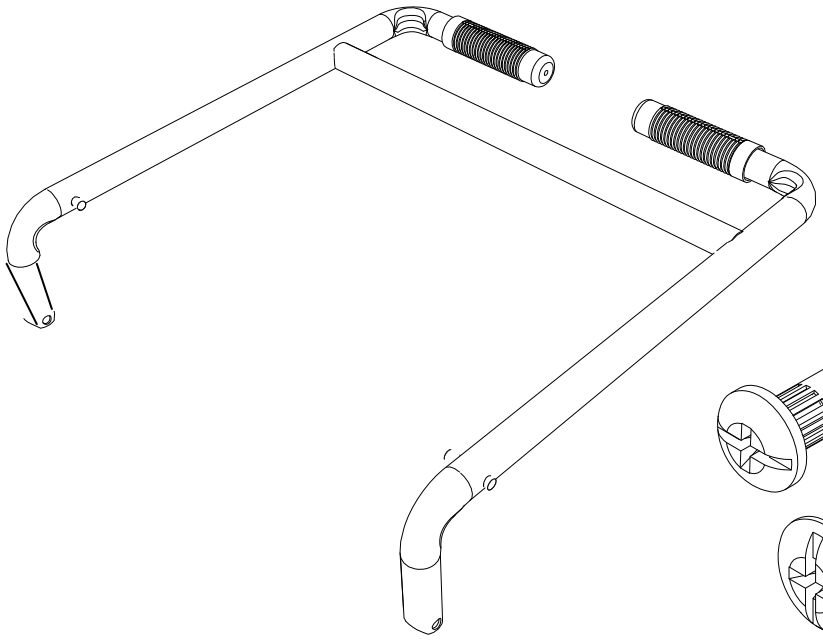

418759 BAG FRAME

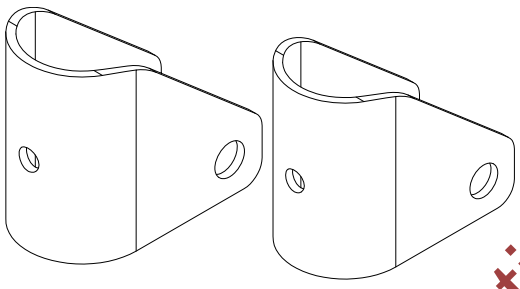

418760 BRACKET

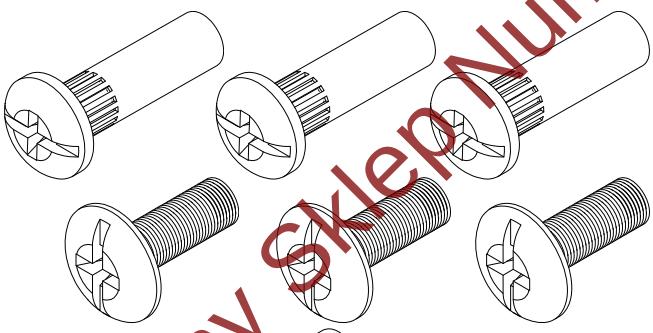

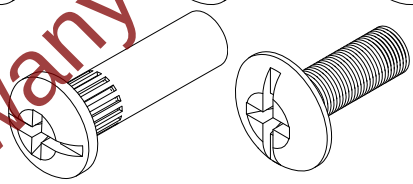

219802
CONNECTING
SCREW

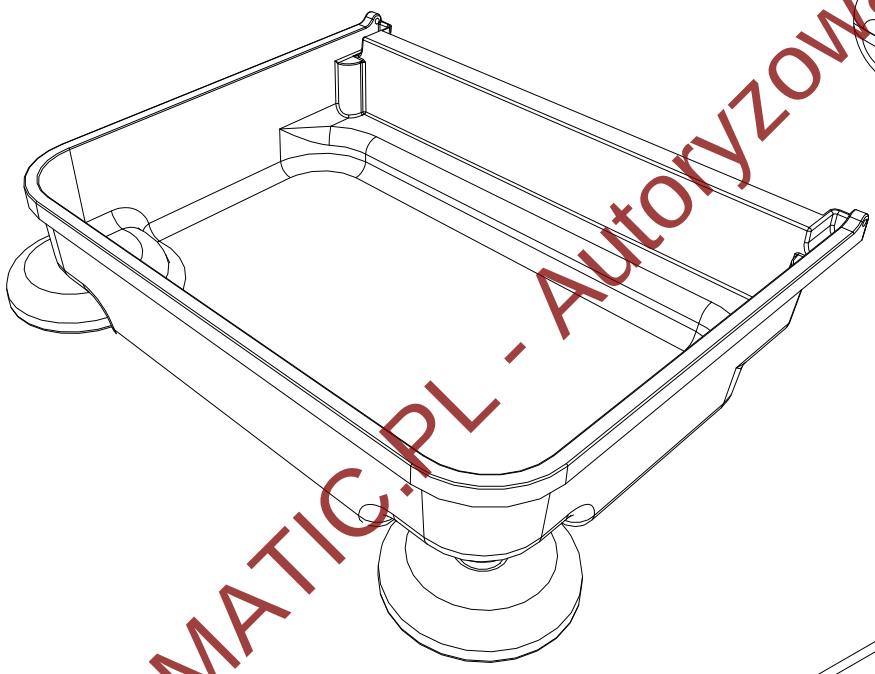

223393 BAG TRAY

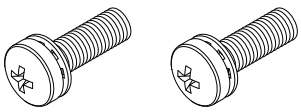

219050 SCREW

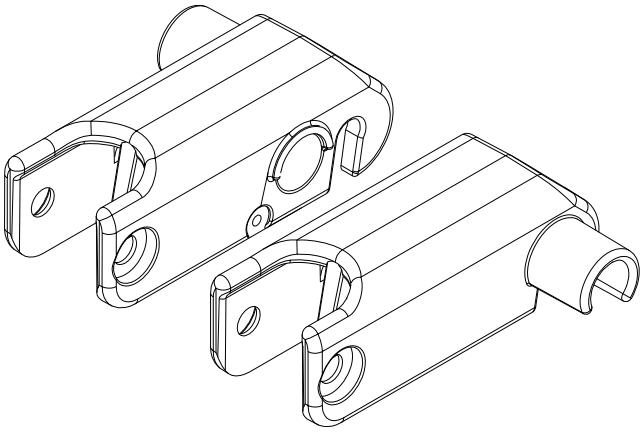

227966-227969
L/H , R/H PIVOT

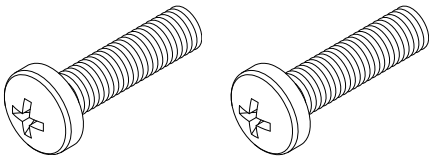

219054 SCREW

EURO-MATIC.PL - Autoryzowany Sklep Numatic

Części zamienne do Numatic NKL17: euro-matic.pl › infolinia 505 605 601 · sklep@euro-matic.pl

NKL-17

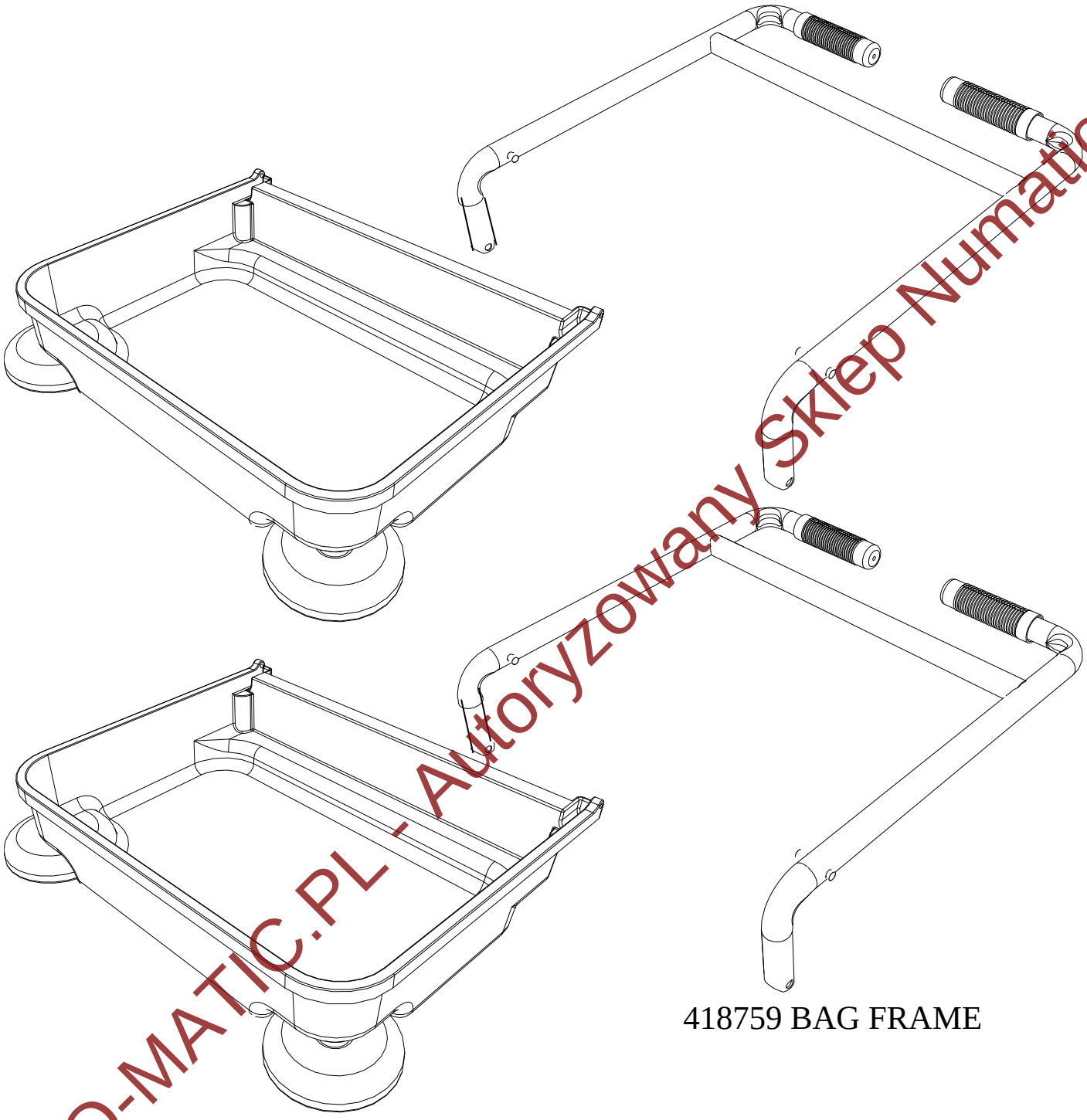

418759 BAG FRAME

223393 BAG TRAY

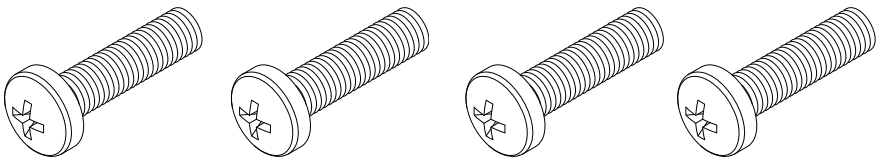

219054 SCREW

EURO-MATIC.PL - Autoryzowany Sklep Numatic

Części zamienne do Numatic NKL17: euro-matic.pl › infolinia 505 605 601 · sklep@euro-matic.pl

NKL-17

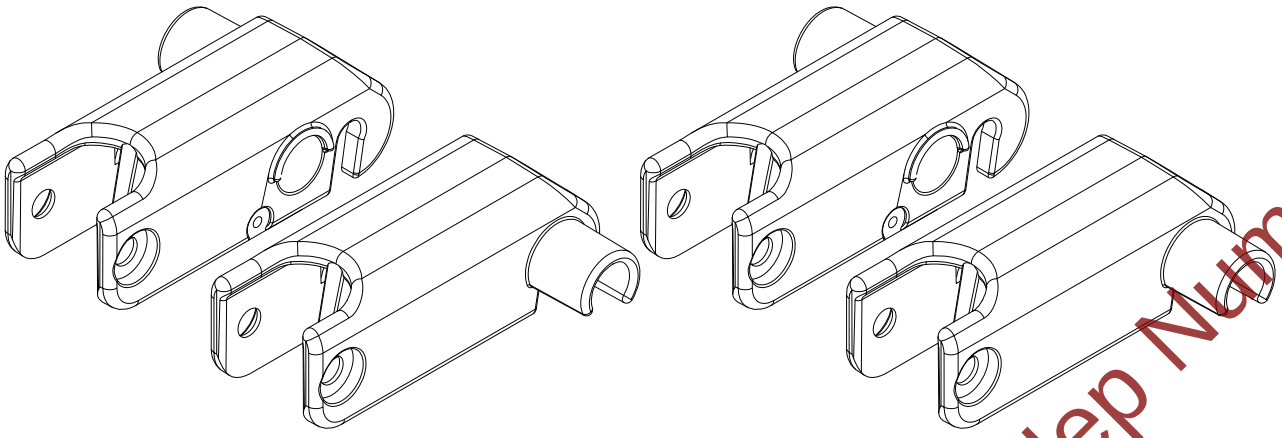

227966-227969
L/H , R/H PIVOT

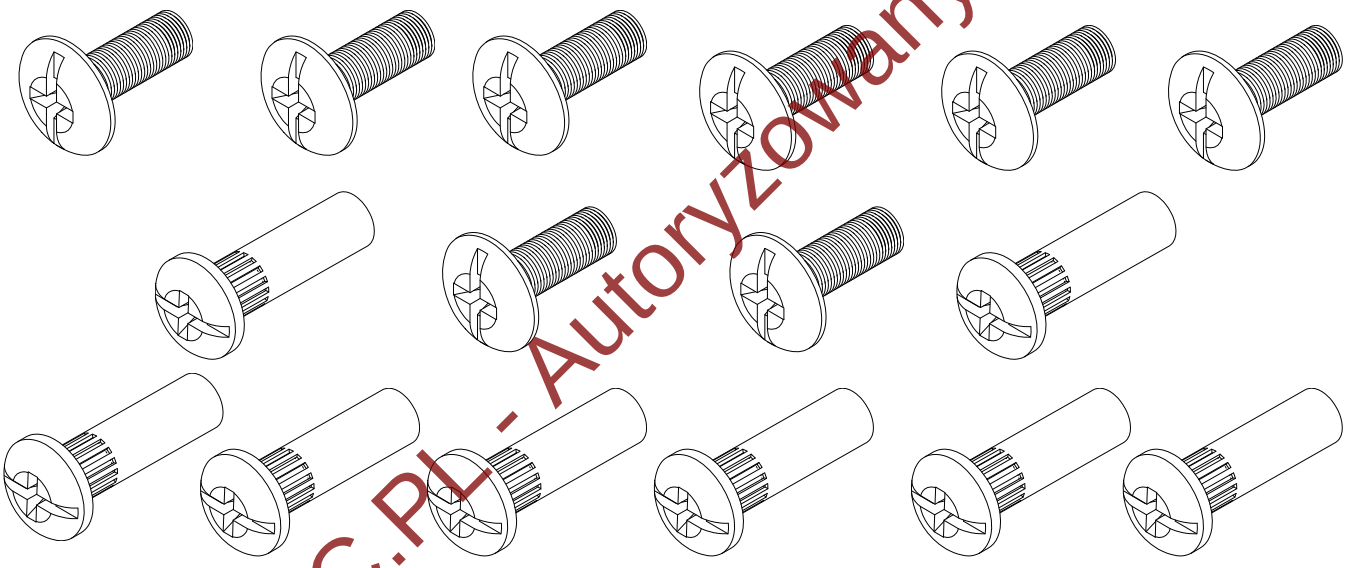

219802 CONNECTING SCREW

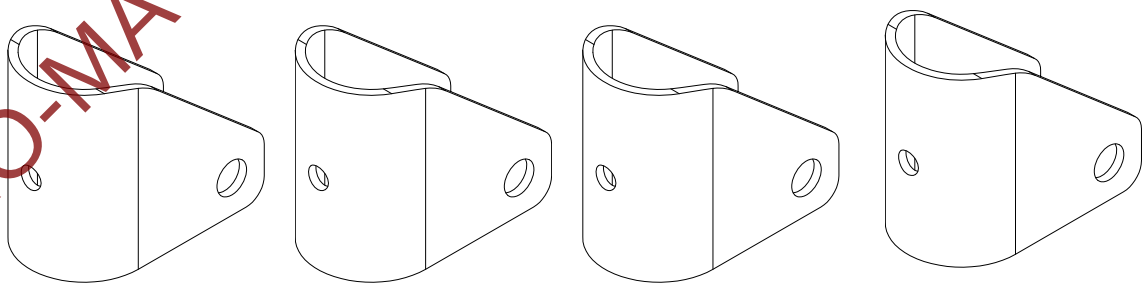

418760 BRACKET

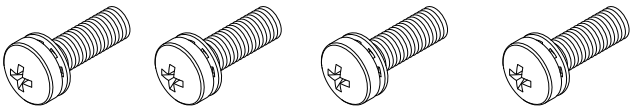

219050 SCREW

EURO-MATIC.PL - Autoryzowany Sklep Numatic

Części zamienne do Numatic NKL17: euro-matic.pl › infolinia 505 605 601 · sklep@euro-matic.pl

NKL-15 /16 /17

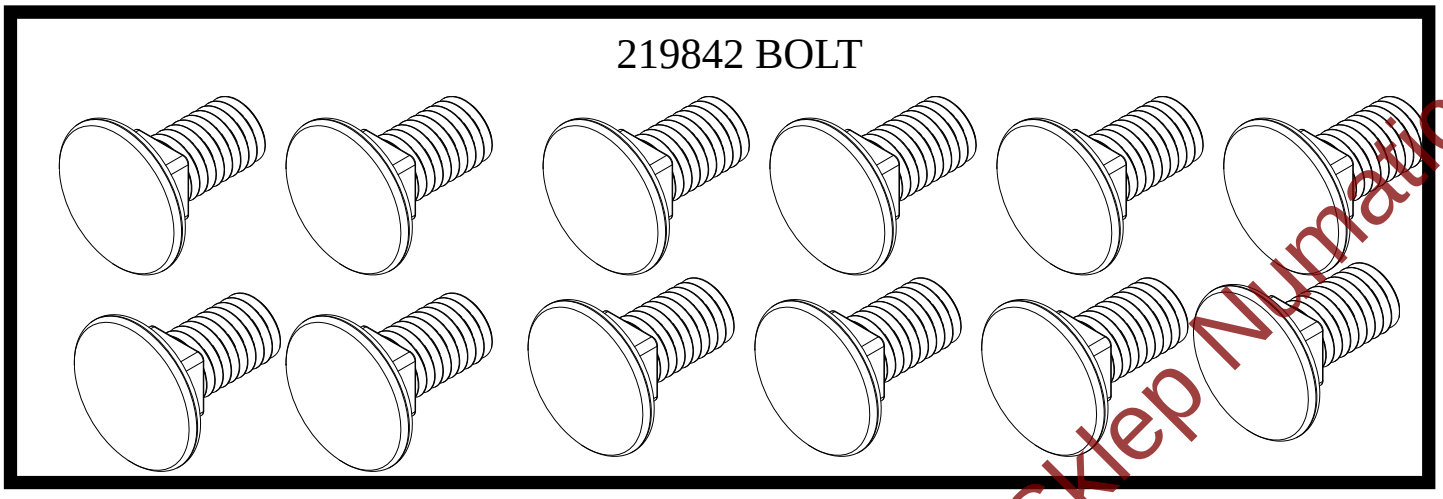

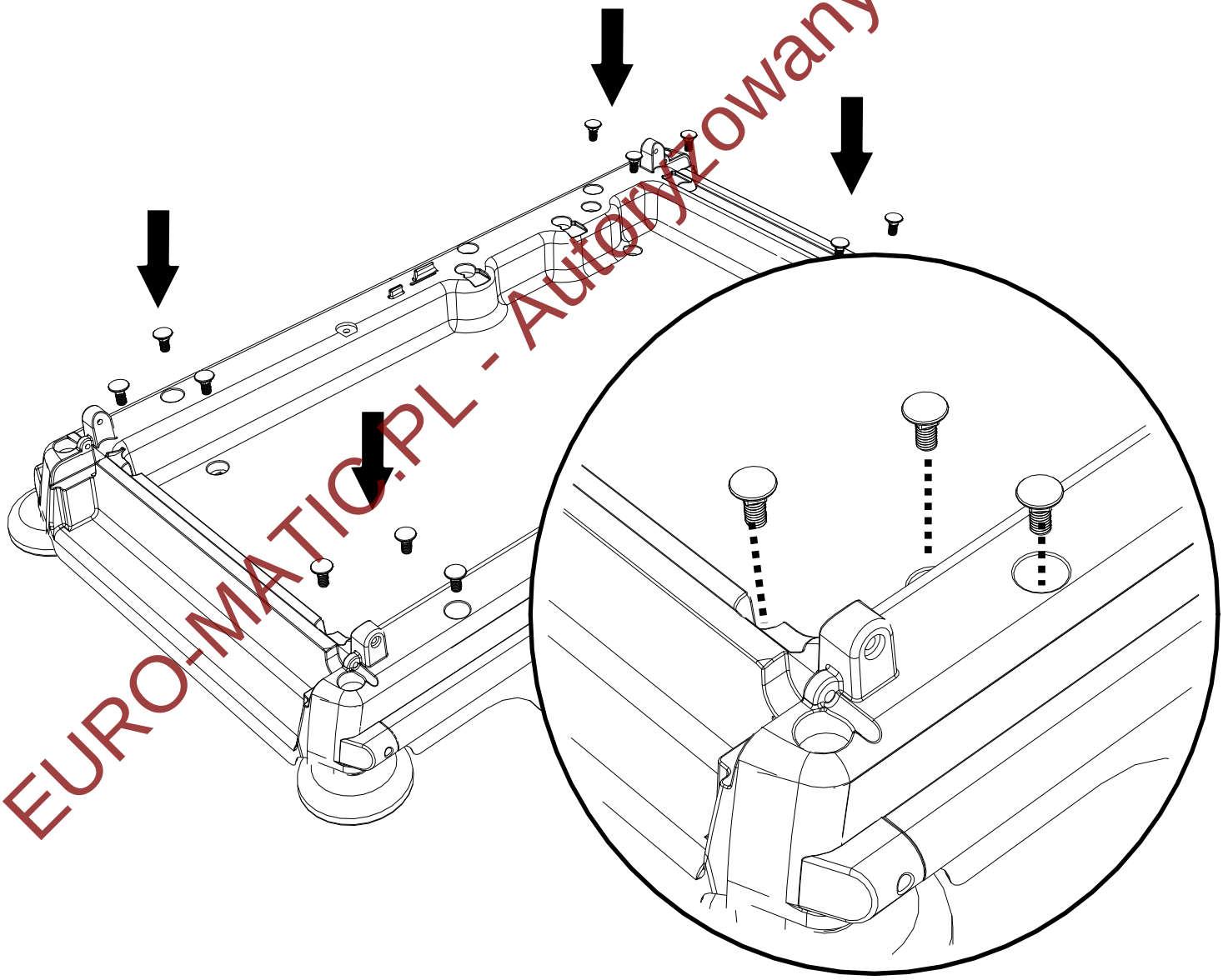

EURO-MATIC.PL - Autoryzowany Sklep Numatic

Części zamienne do Numatic NKL17: euro-matic.pl › infolinia 505 605 601 · sklep@euro-matic.pl

NKL-15 /16 /17

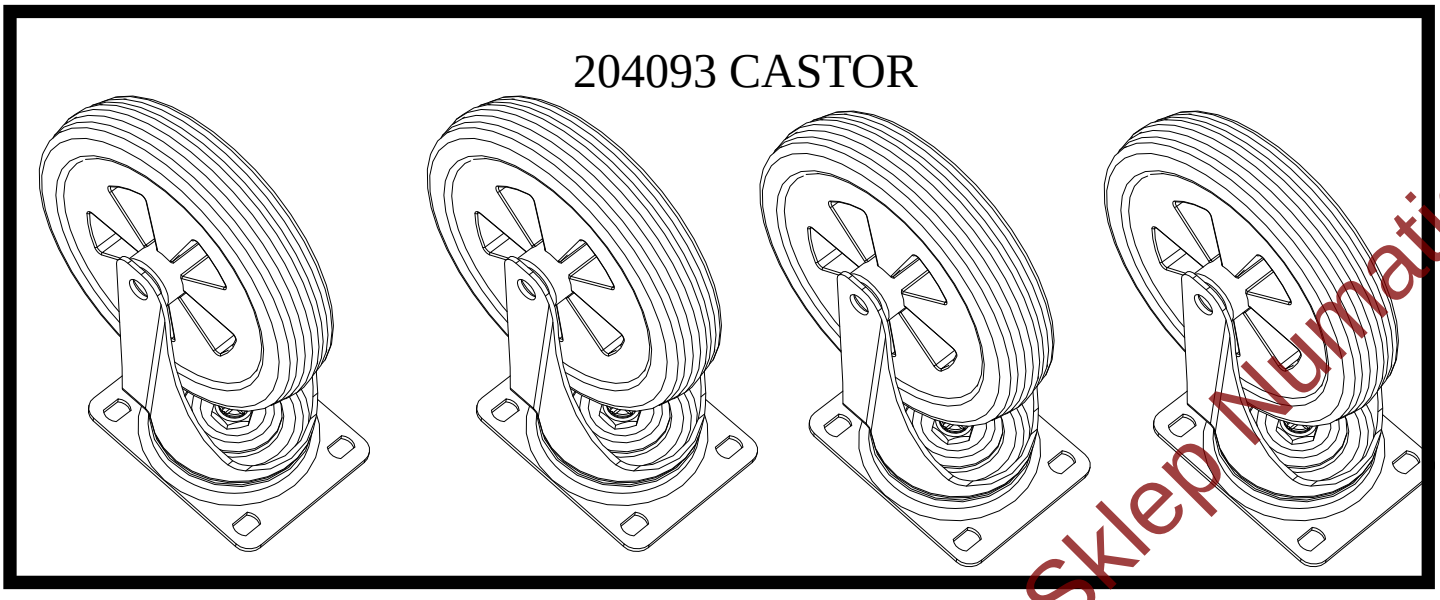

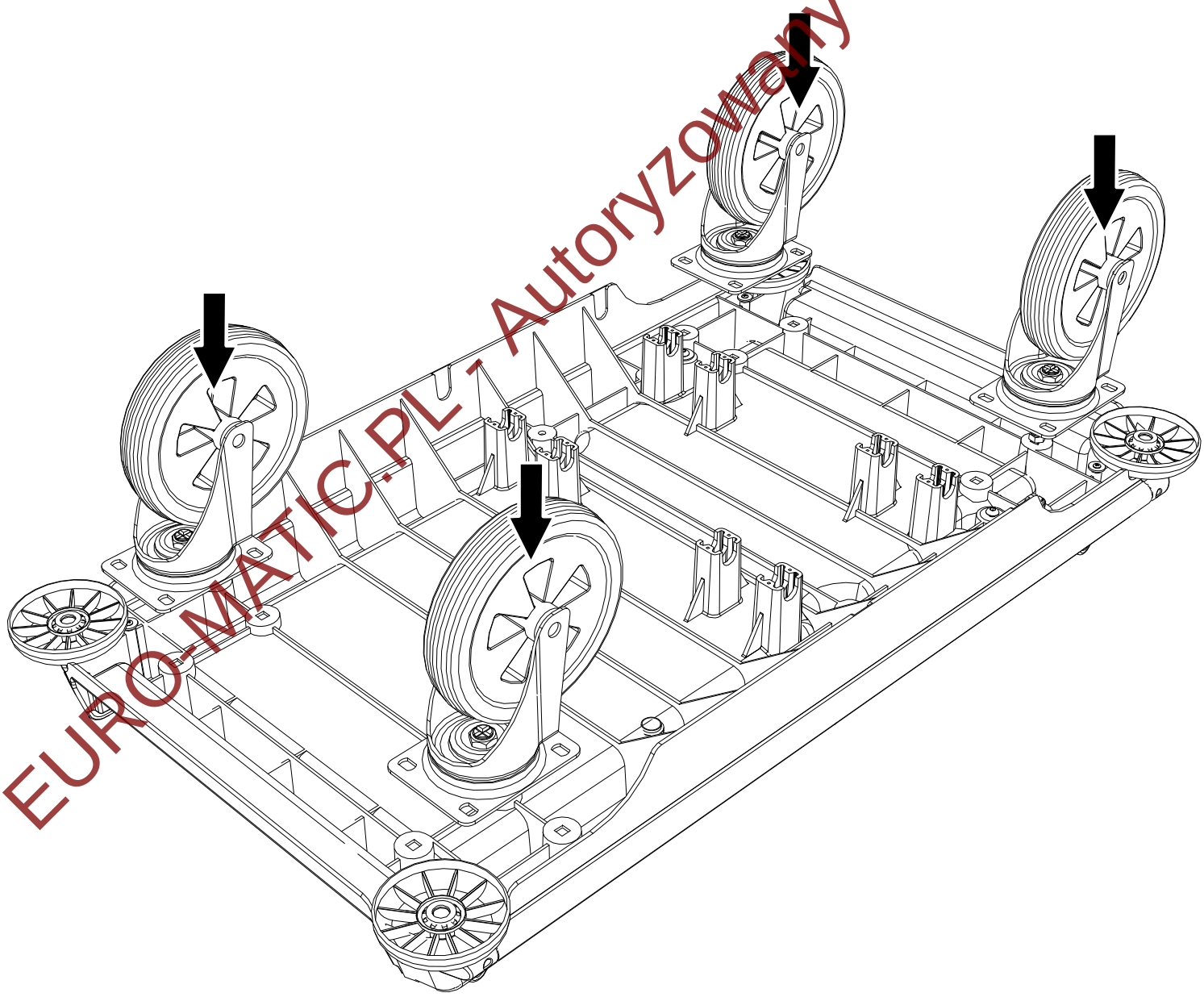

EURO-MATIC.PL - Autoryzowany Sklep Numatic

Części zamienne do Numatic NKL17: euro-matic.pl › infolinia 505 605 601 · sklep@euro-matic.pl

NKL-15 /16 /17

219649 NUT

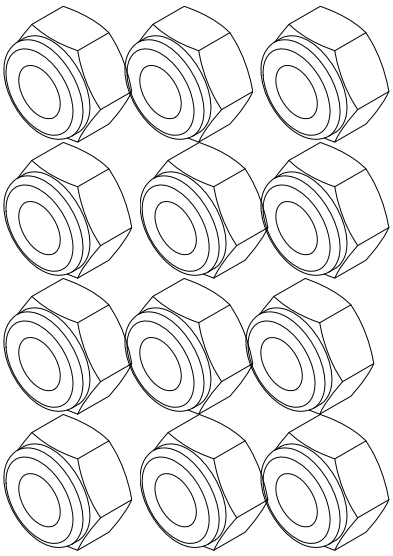

338853 SPANNER

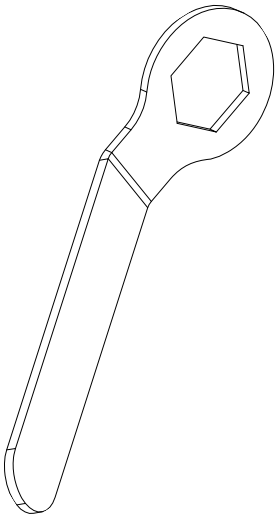

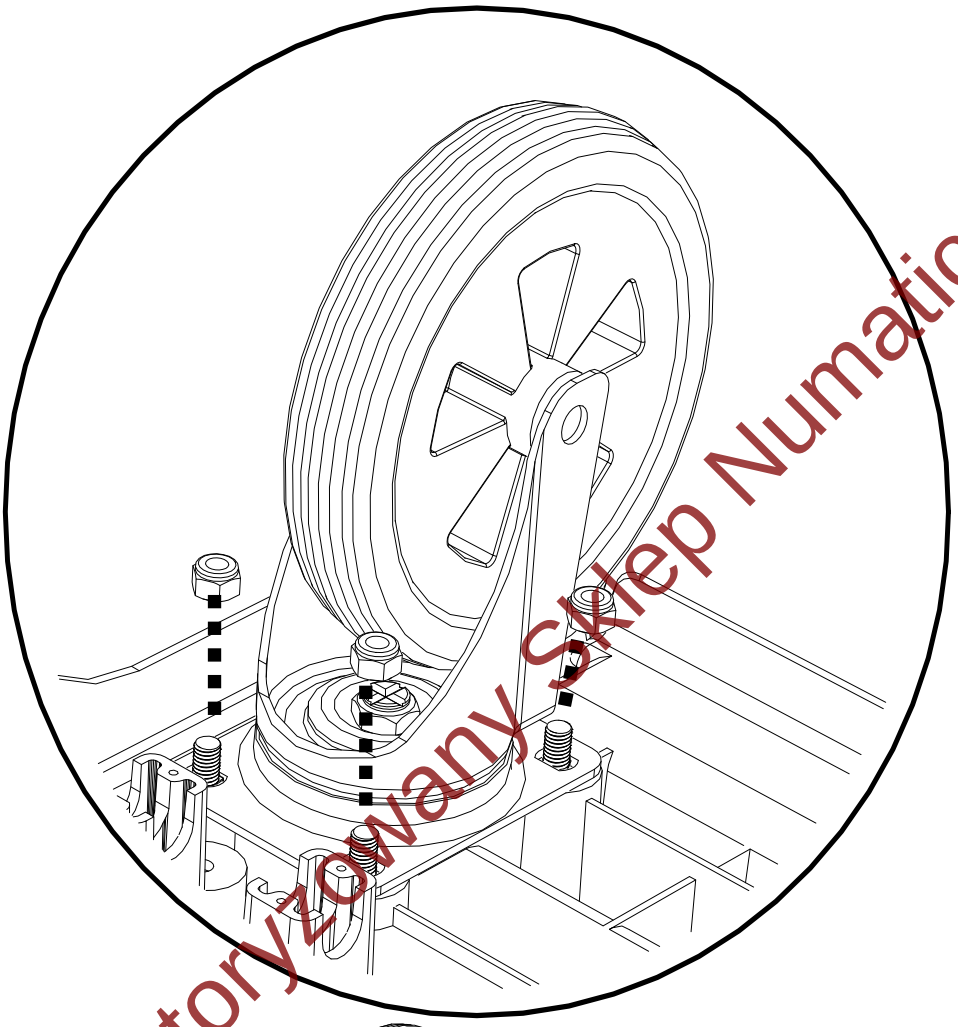

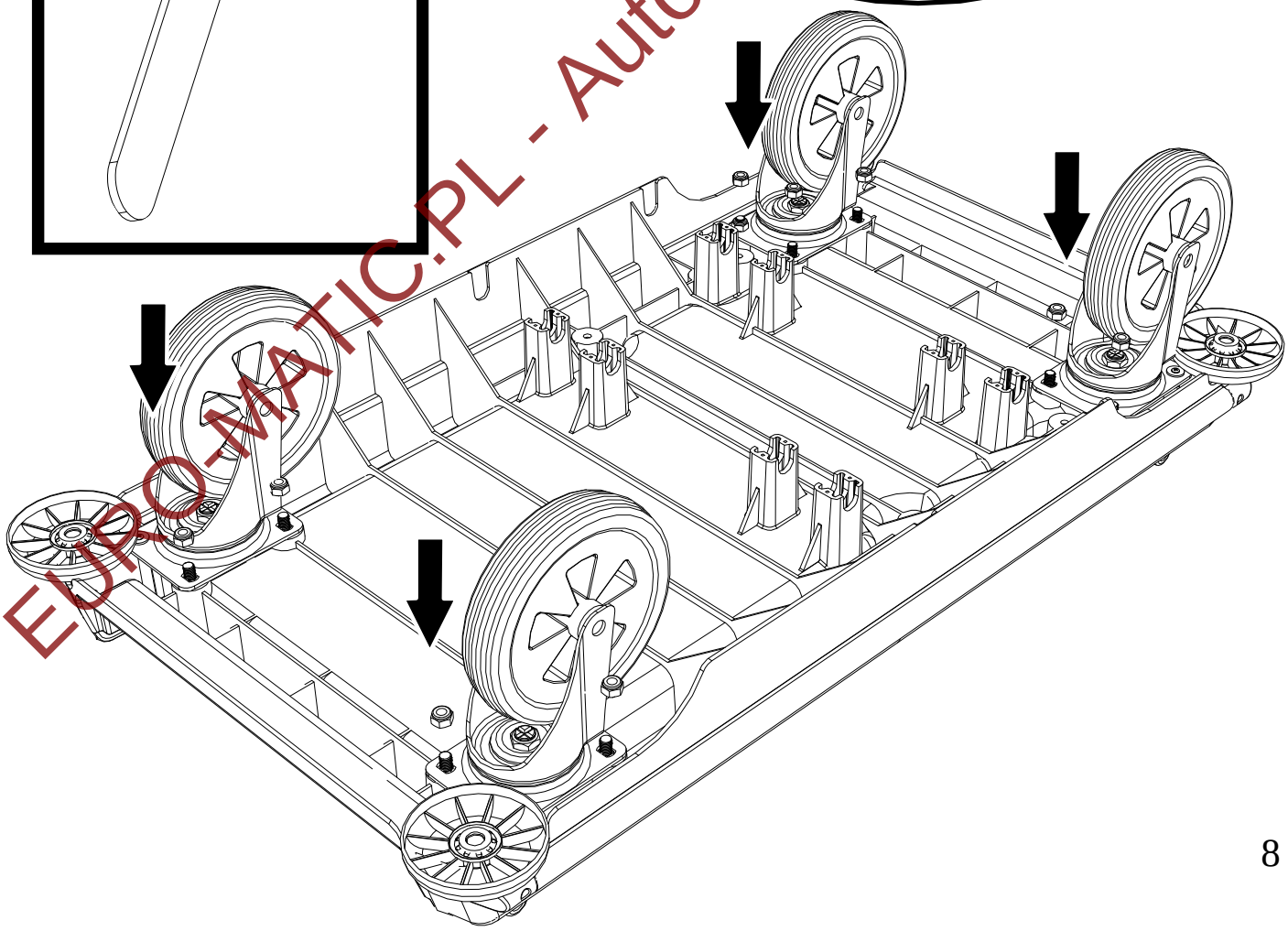

EURO-MATIC.PL - Autoryzowany Sklep Numatic

Części zamienne do Numatic NKL17: euro-matic.pl › infolinia 505 605 601 · sklep@euro-matic.pl

NKL –15/16/17

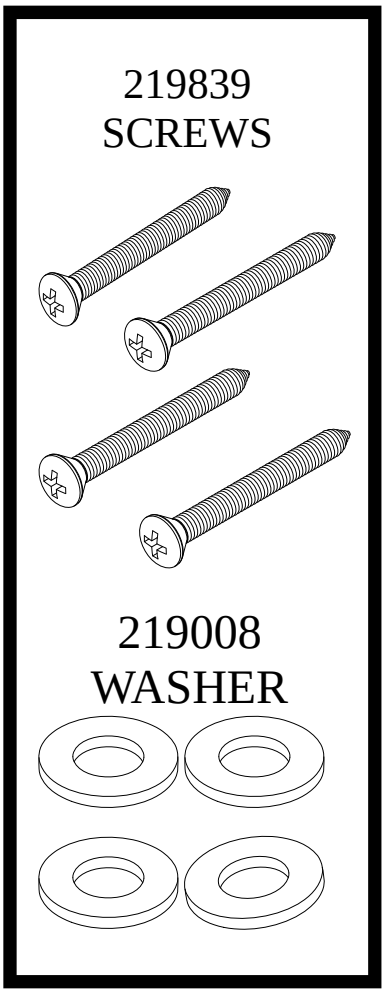

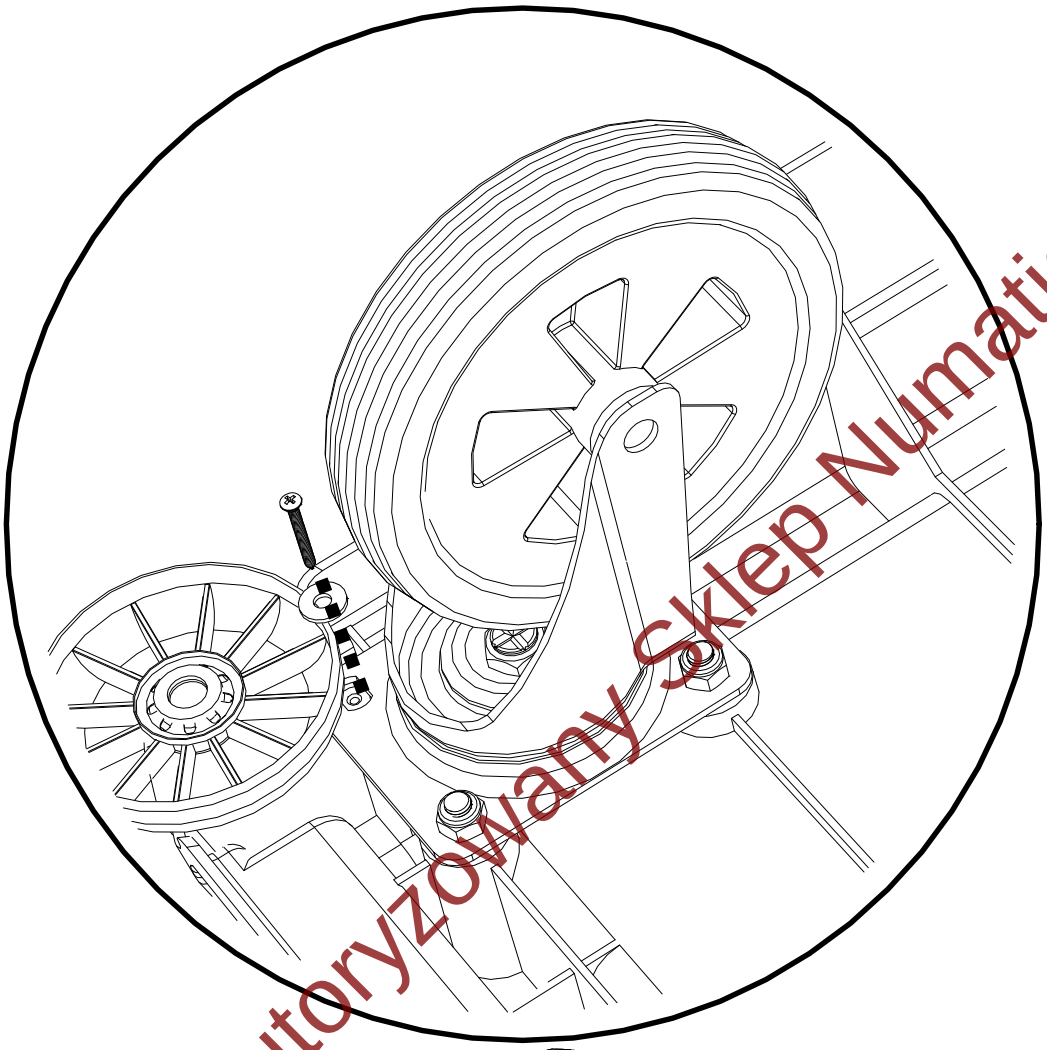

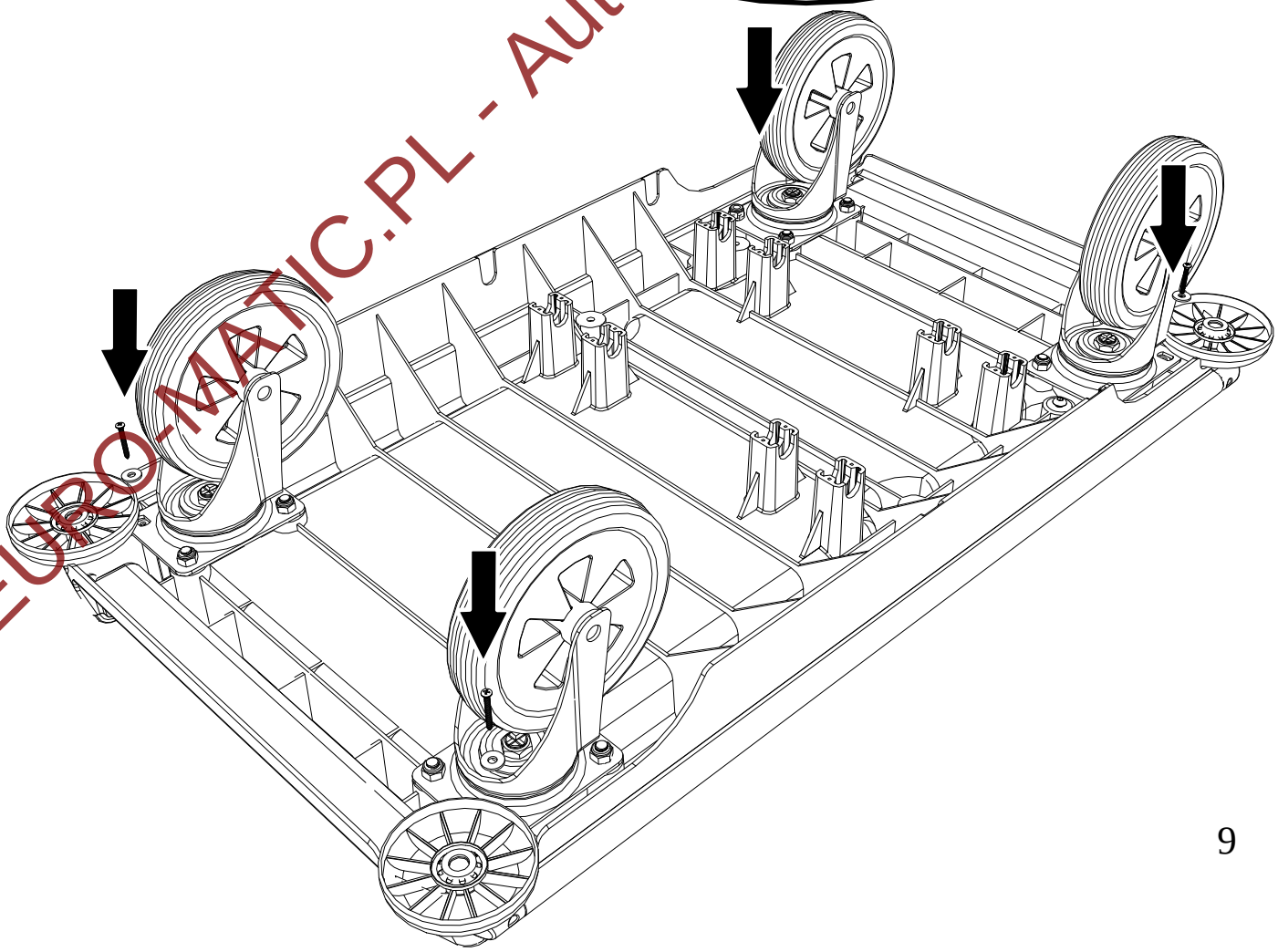

EURO-MATIC.PL - Autoryzowany Sklep Numatic

Części zamienne do Numatic NKL17: euro-matic.pl › infolinia 505 605 601 · sklep@euro-matic.pl

NKL –15/16/17

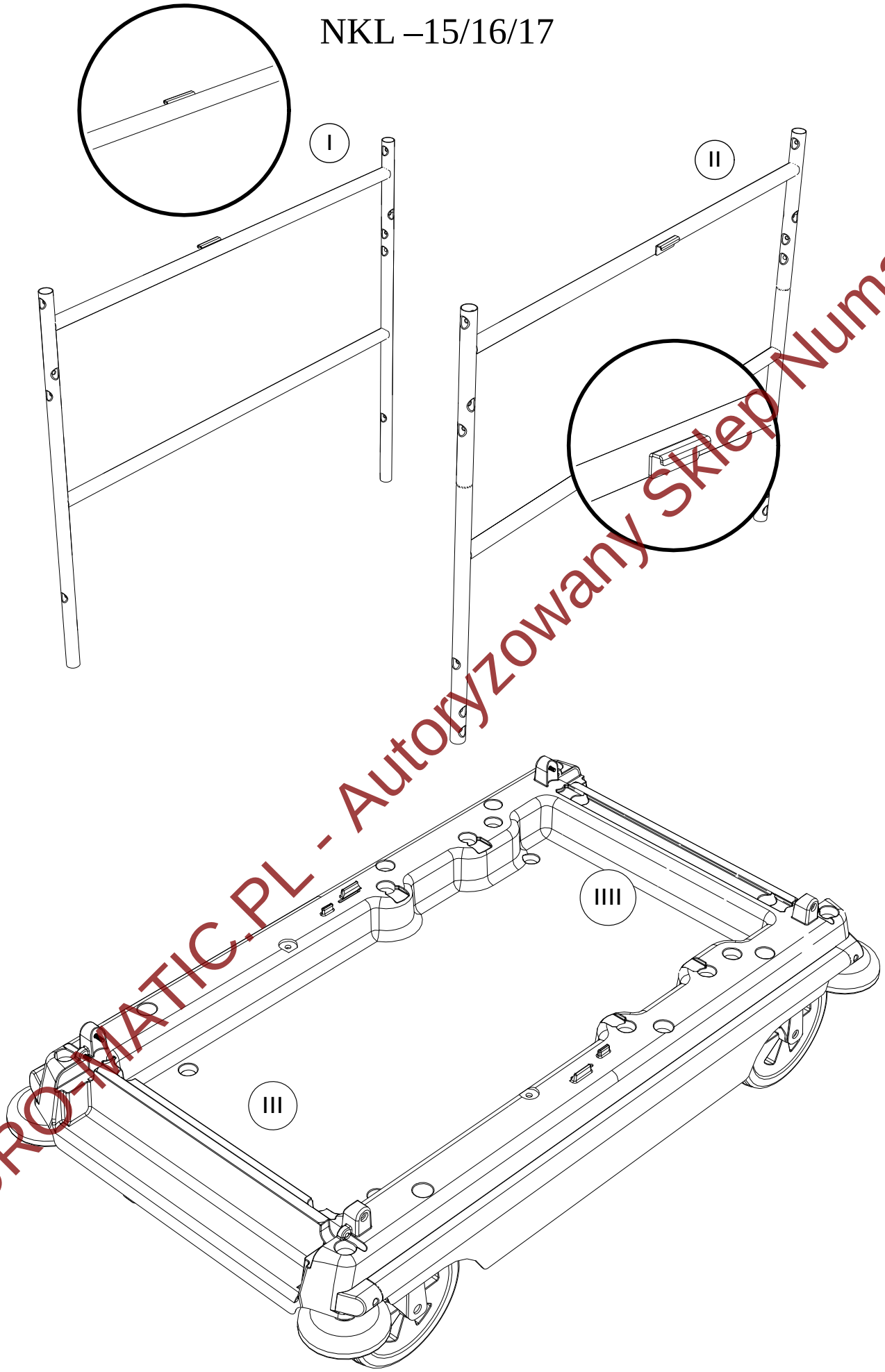

EURO-MATIC.PL - Autoryzowany Sklep Numatic

Części zamienne do Numatic NKL17: euro-matic.pl › infolinia 505 605 601 · sklep@euro-matic.pl

NKL –15/16/17

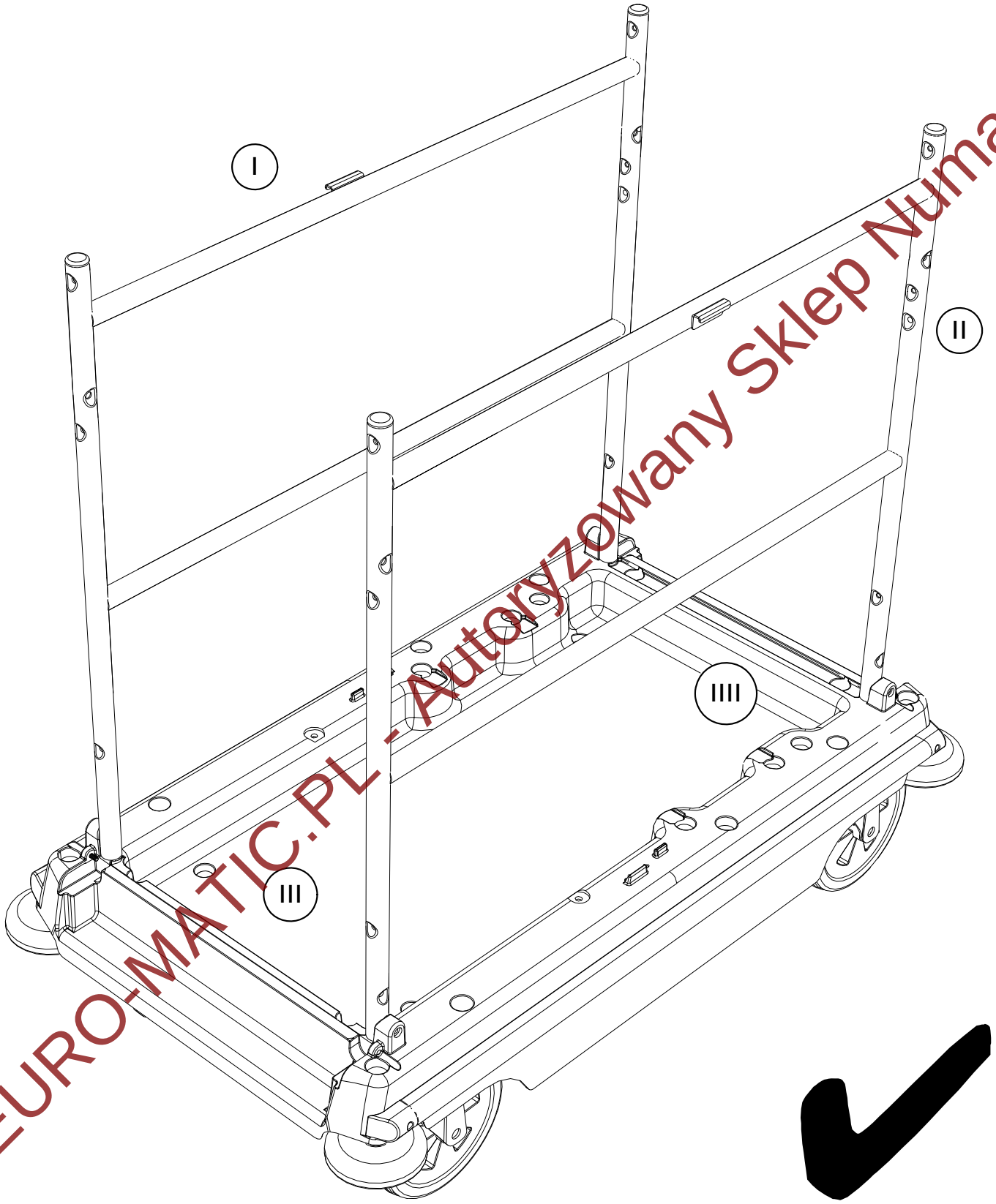

EURO-MATIC.PL - Autoryzowany Sklep Numatic

Części zamienne do Numatic NKL17: euro-matic.pl › infolinia 505 605 601 · sklep@euro-matic.pl

NKL –15/16/17

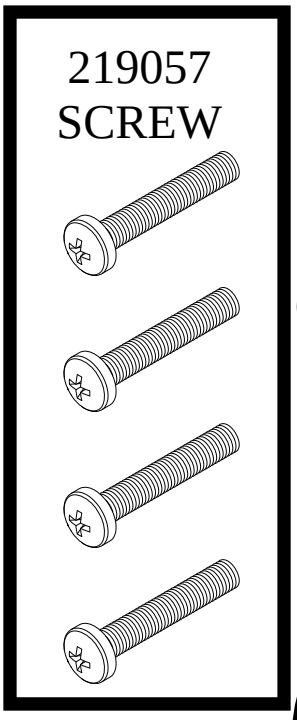

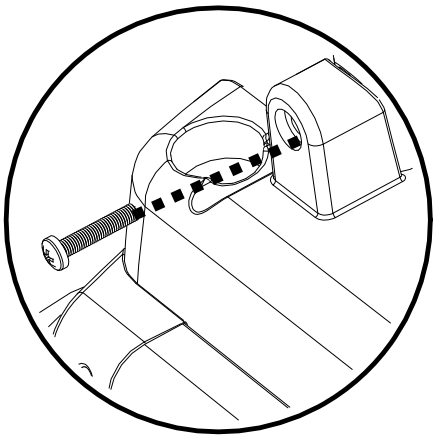

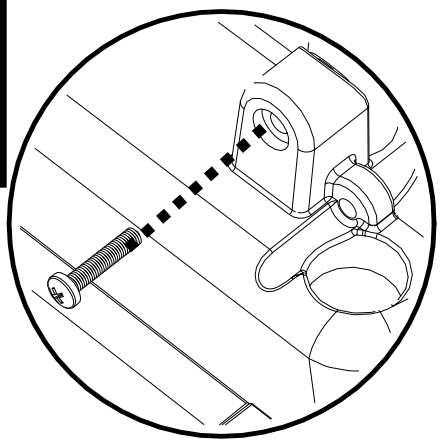

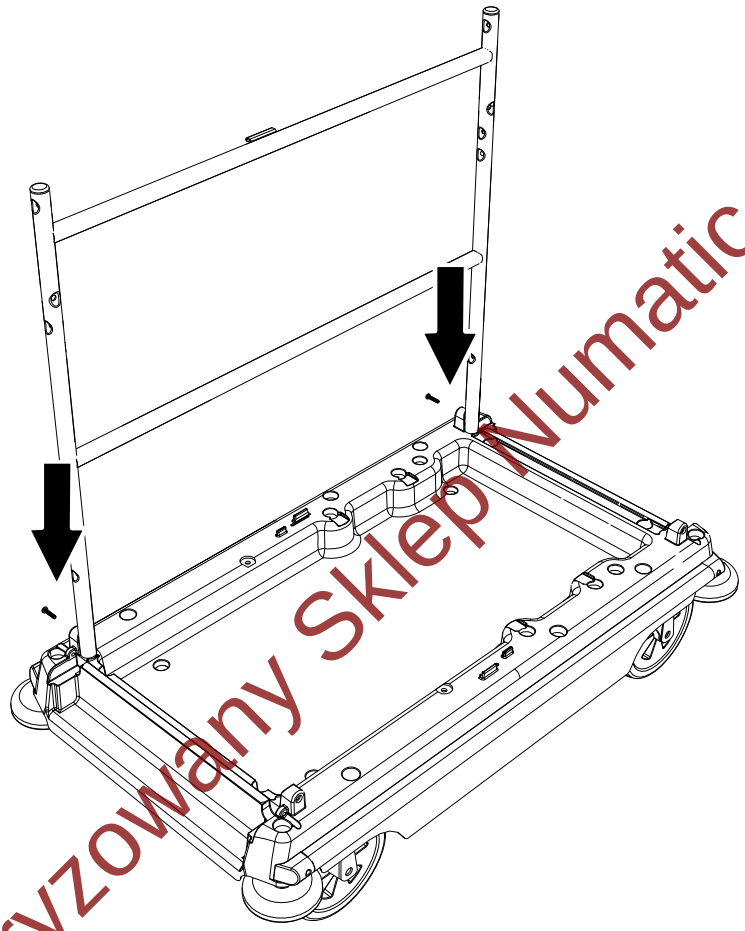

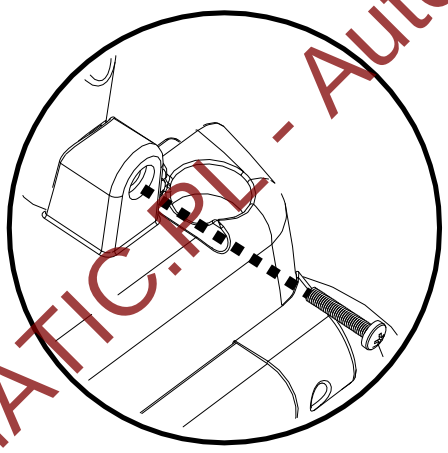

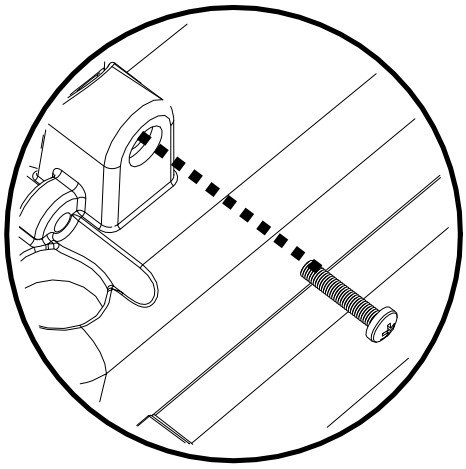

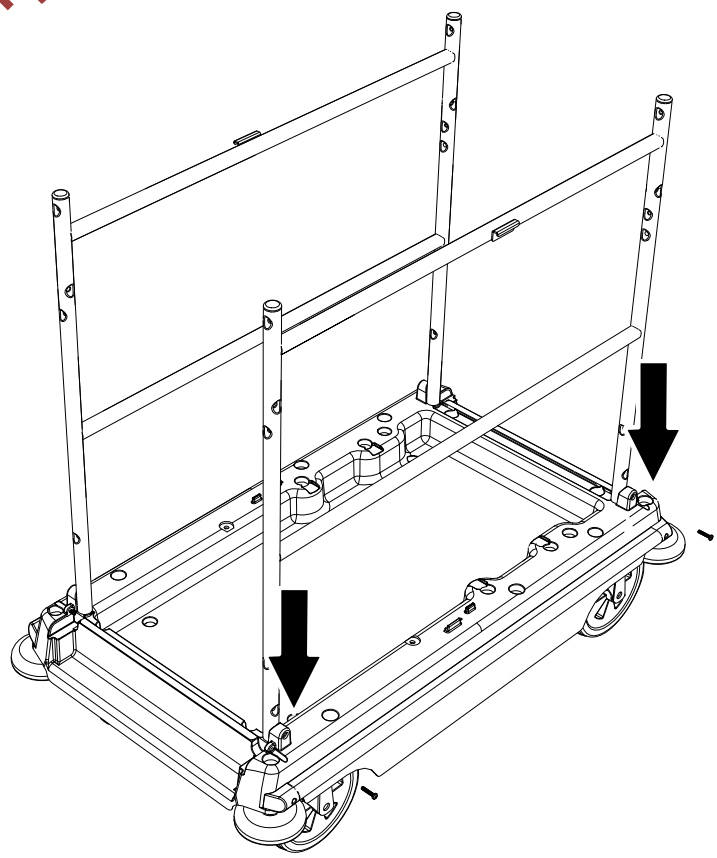

EURO-MATIC.PL - Autoryzowany Sklep Numatic

Części zamienne do Numatic NKL17: euro-matic.pl › infolinia 505 605 601 · sklep@euro-matic.pl

NKL –15

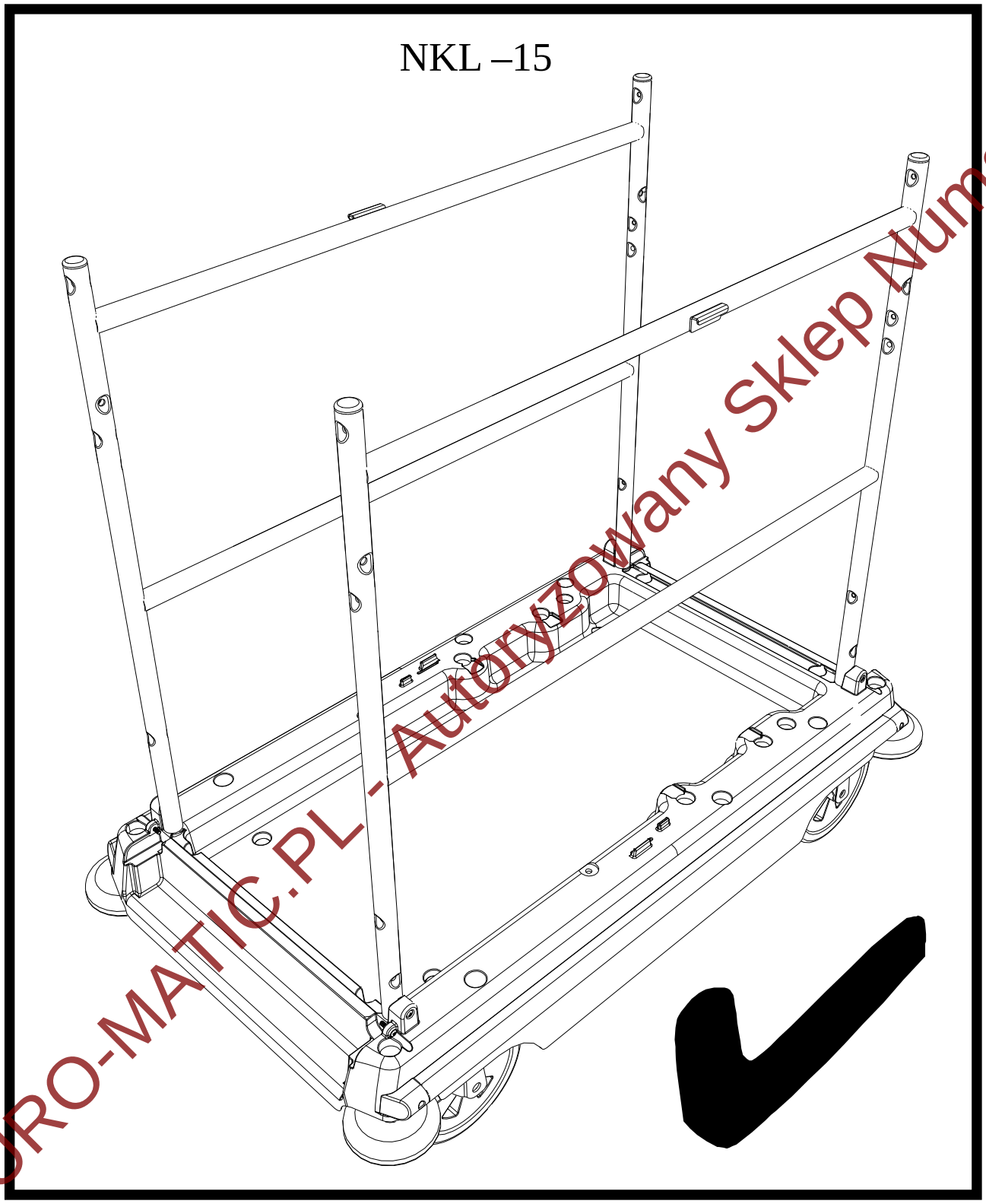

EURO-MATIC.PL - Autoryzowany Sklep Numatic

Części zamienne do Numatic NKL17: euro-matic.pl › infolinia 505 605 601 · sklep@euro-matic.pl

NKL –16/17

418760
BRACKET

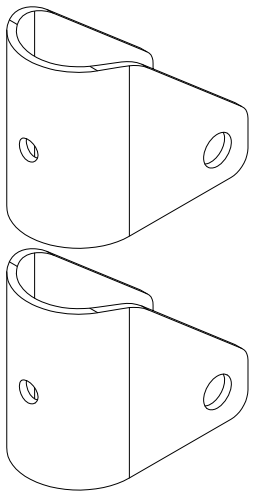

219050 SCREW

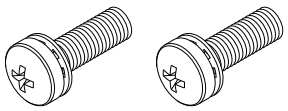

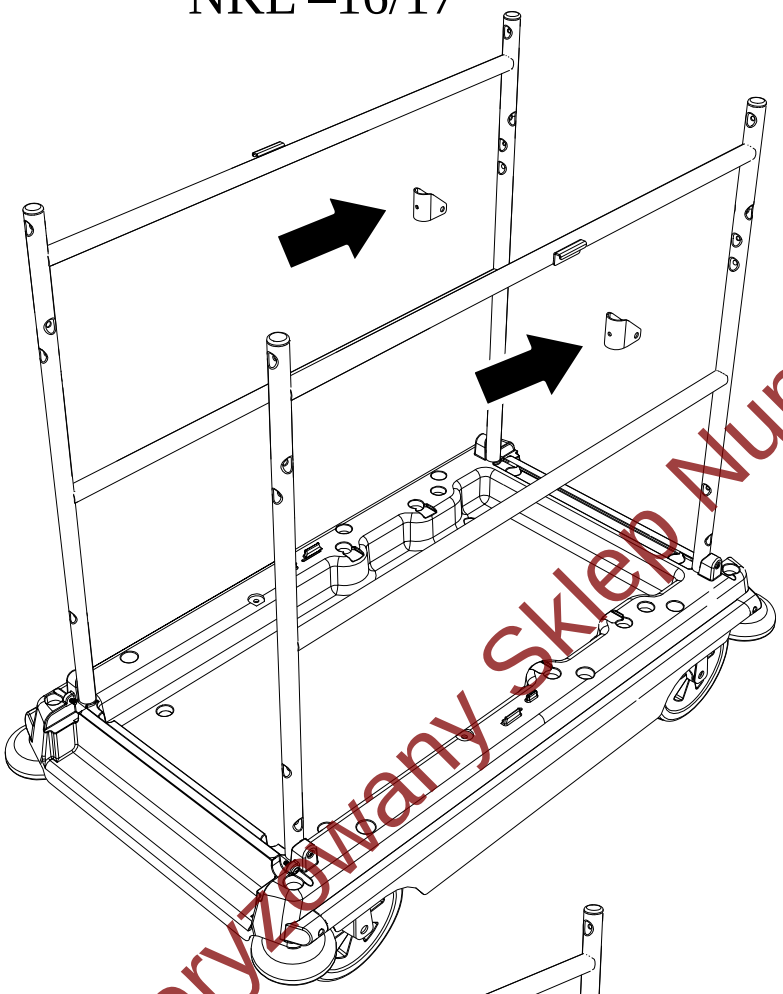

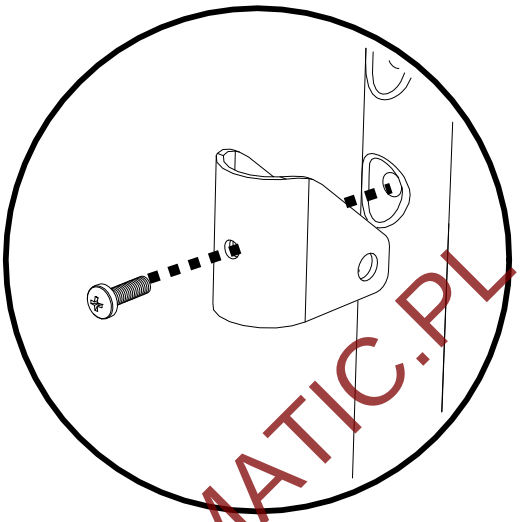

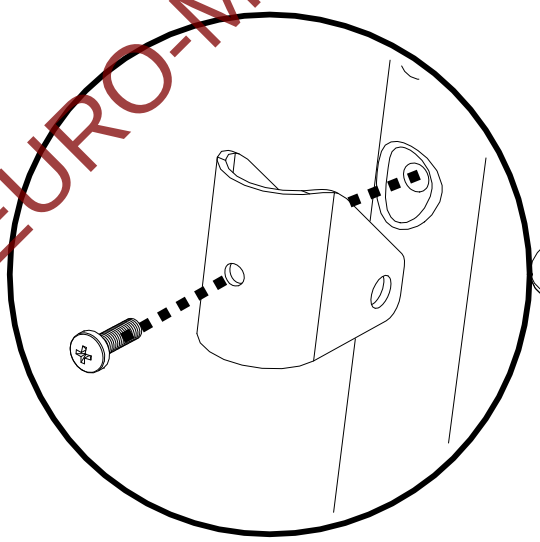

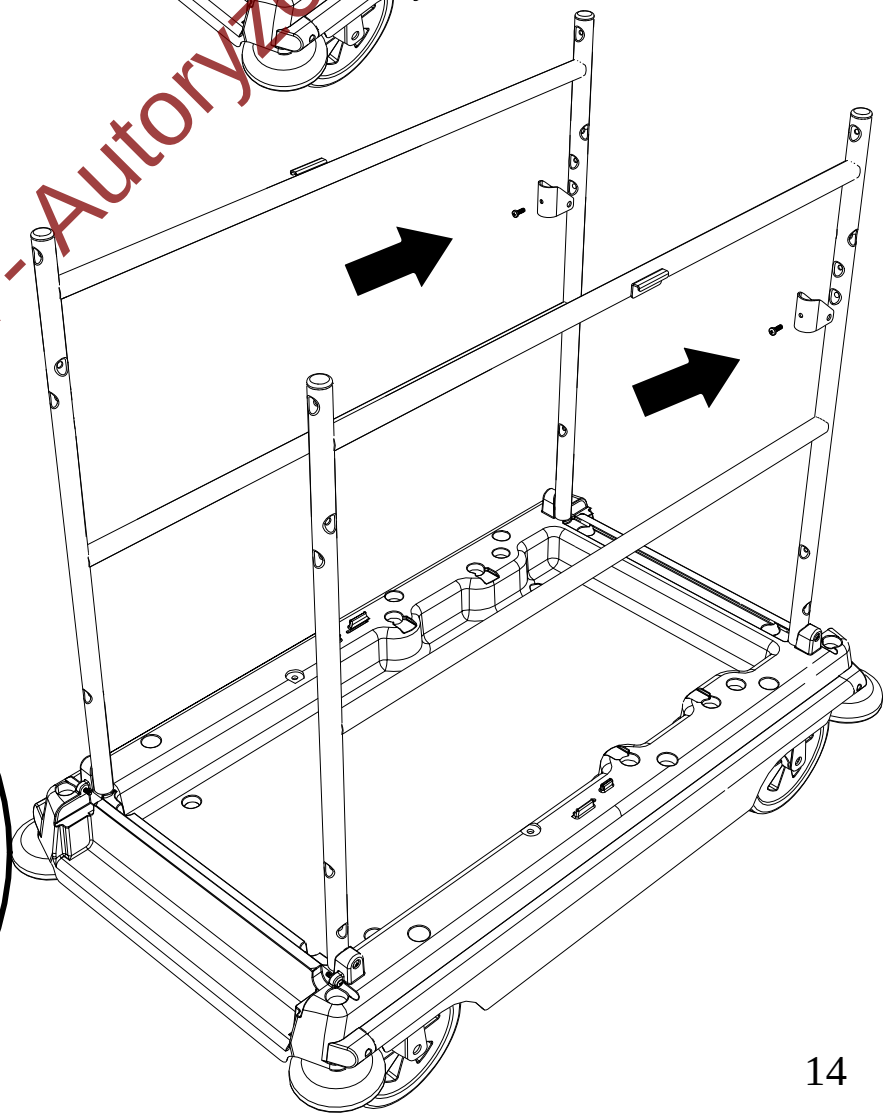

EURO-MATIC.PL - Autoryzowany Sklep Numatic

Części zamienne do Numatic NKL17: euro-matic.pl › infolinia 505 605 601 · sklep@euro-matic.pl

NKL –16/17

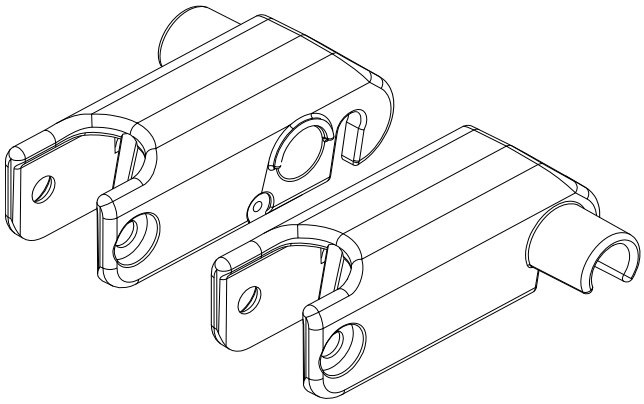

227966-227969
L/H , R/H PIVOT

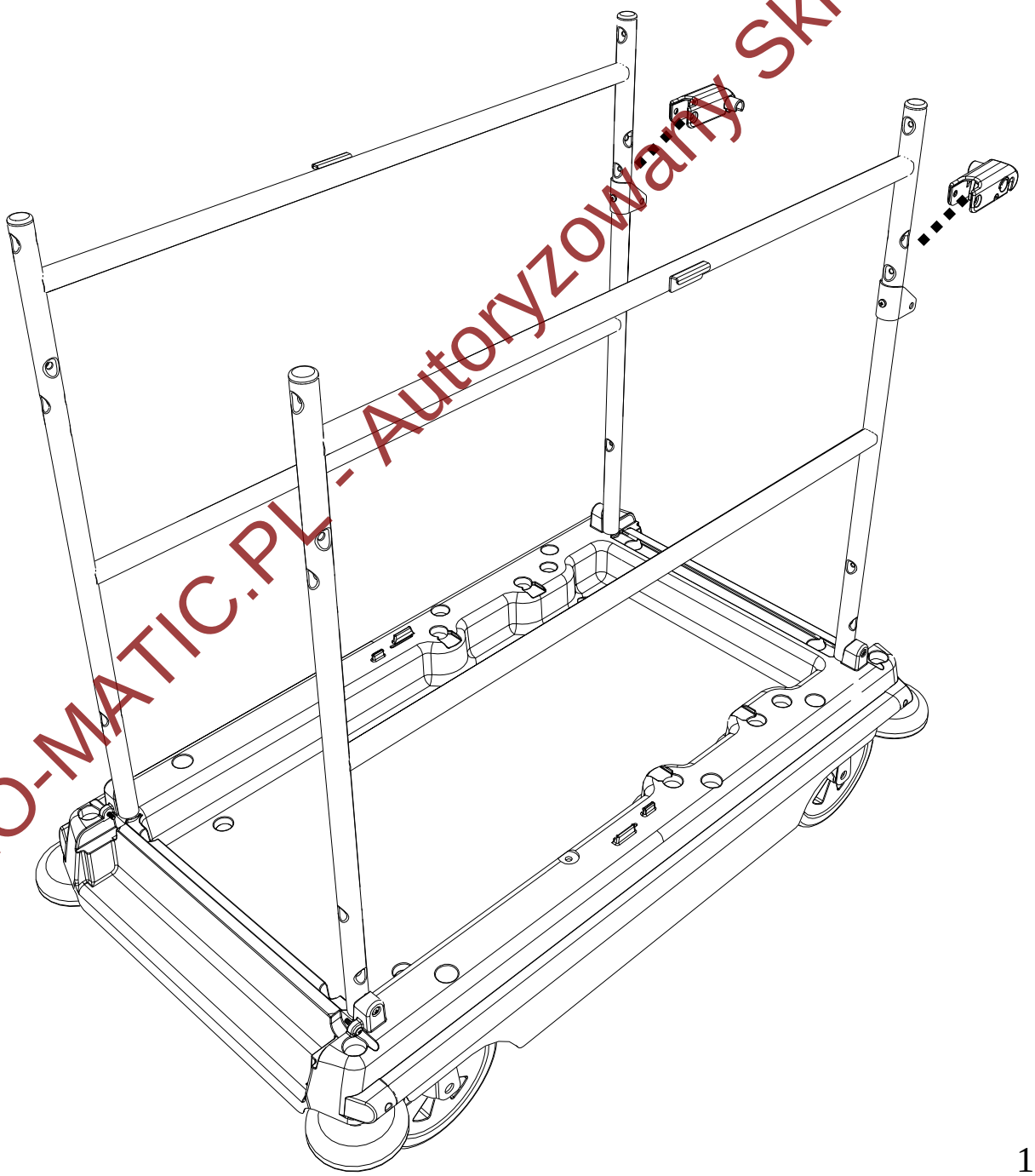

EURO-MATIC.PL - Autoryzowany Sklep Numatic

Części zamienne do Numatic NKL17: euro-matic.pl › infolinia 505 605 601 · sklep@euro-matic.pl

NKL –16/17

219802
CONNECTING
SCREW

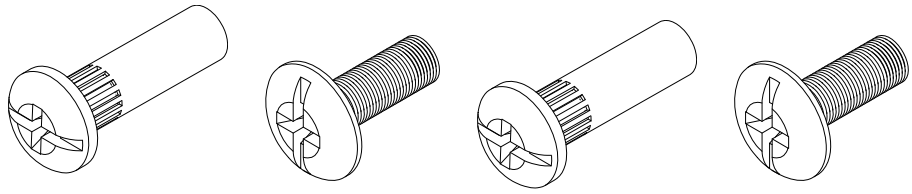

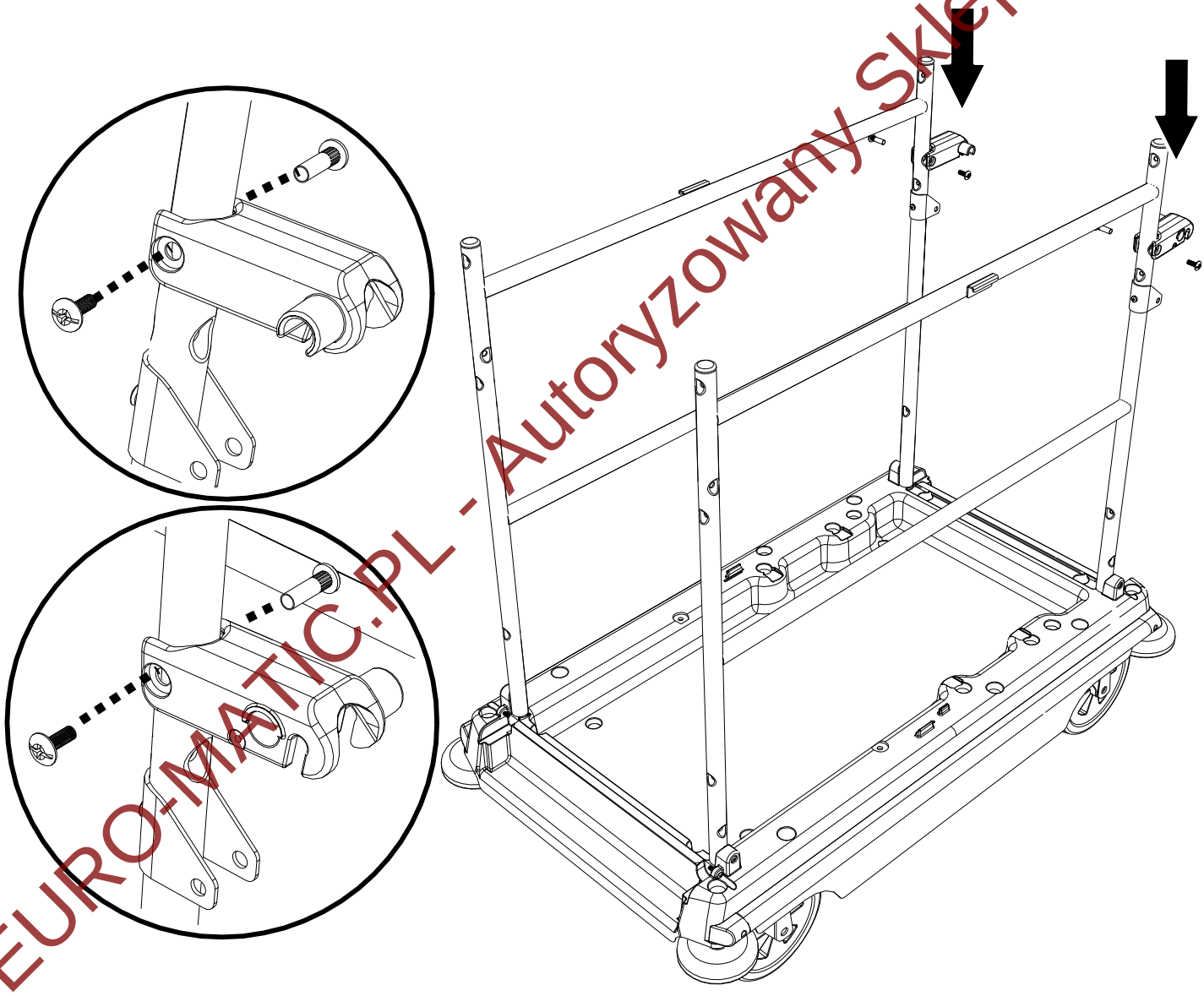

EURO-MATIC.PL - Autoryzowany Sklep Numatic

Części zamienne do Numatic NKL17: euro-matic.pl › infolinia 505 605 601 · sklep@euro-matic.pl

NKL –16/17

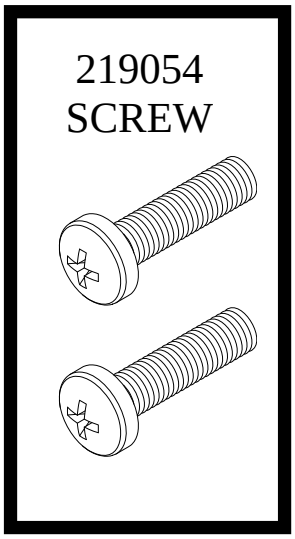

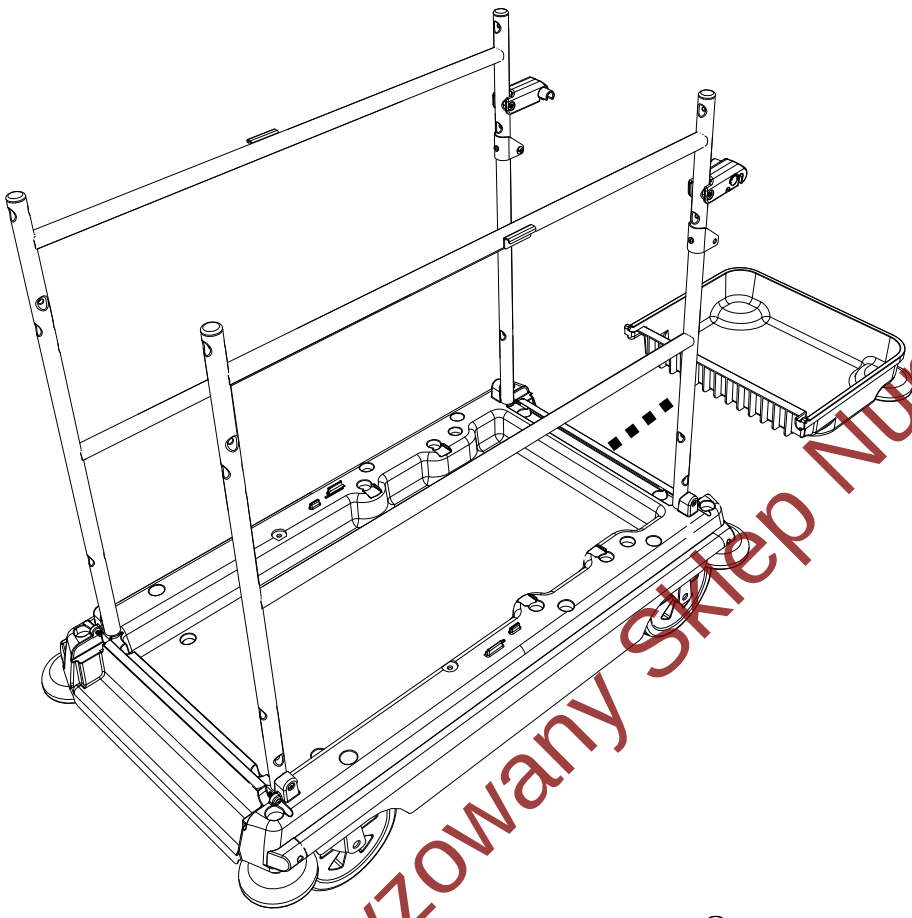

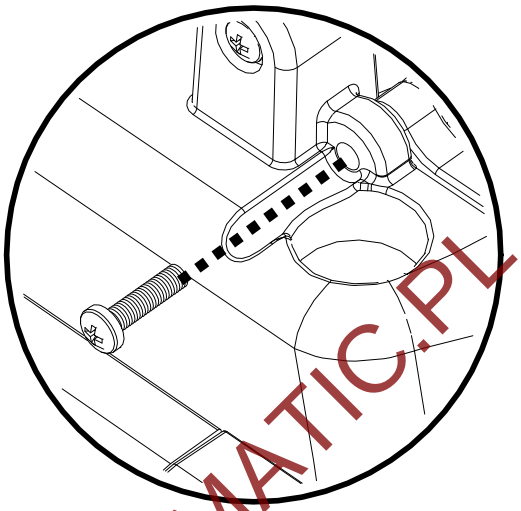

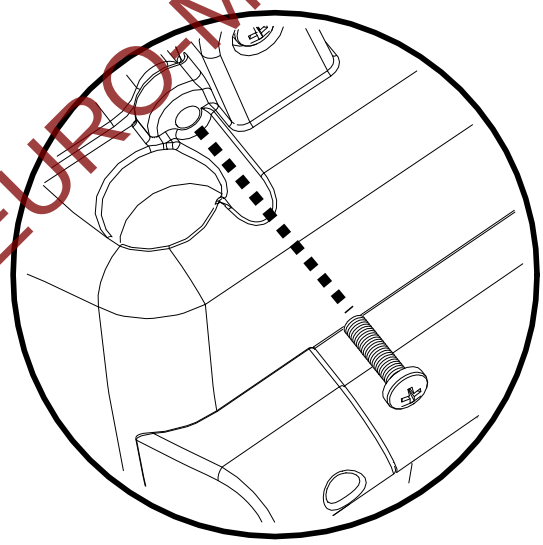

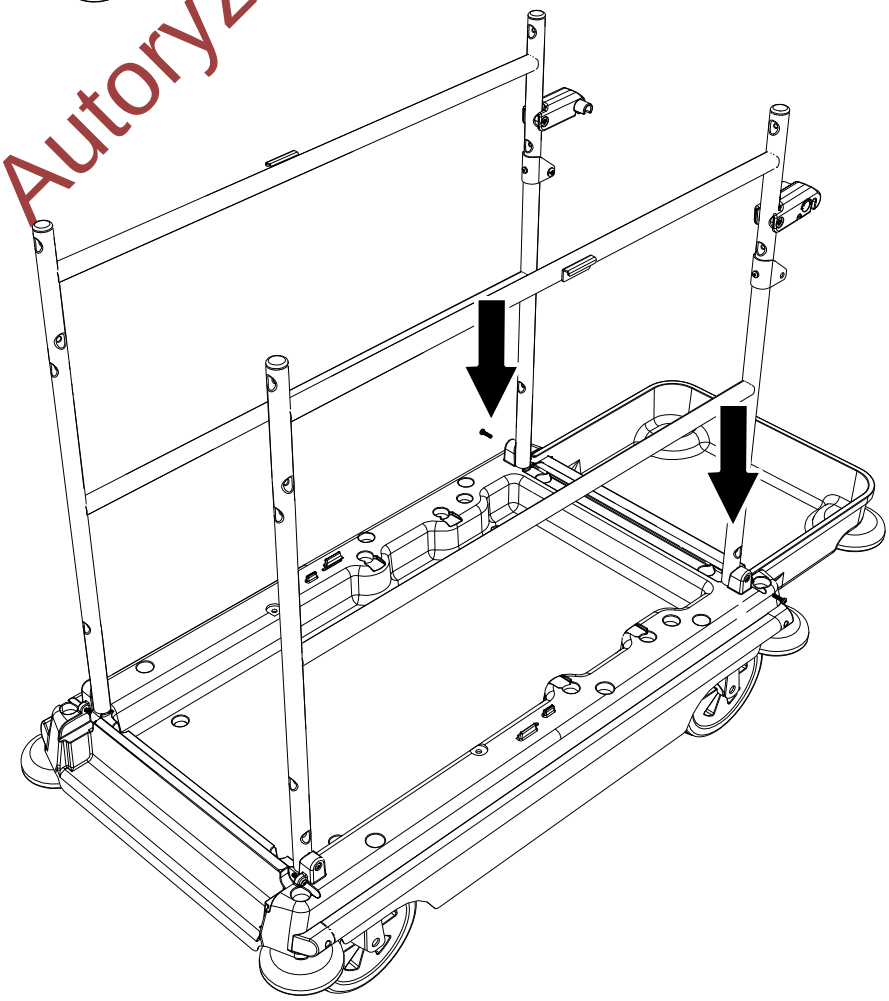

EURO-MATIC.PL - Autoryzowany Sklep Numatic

Części zamienne do Numatic NKL17: euro-matic.pl › infolinia 505 605 601 · sklep@euro-matic.pl

NKL –16

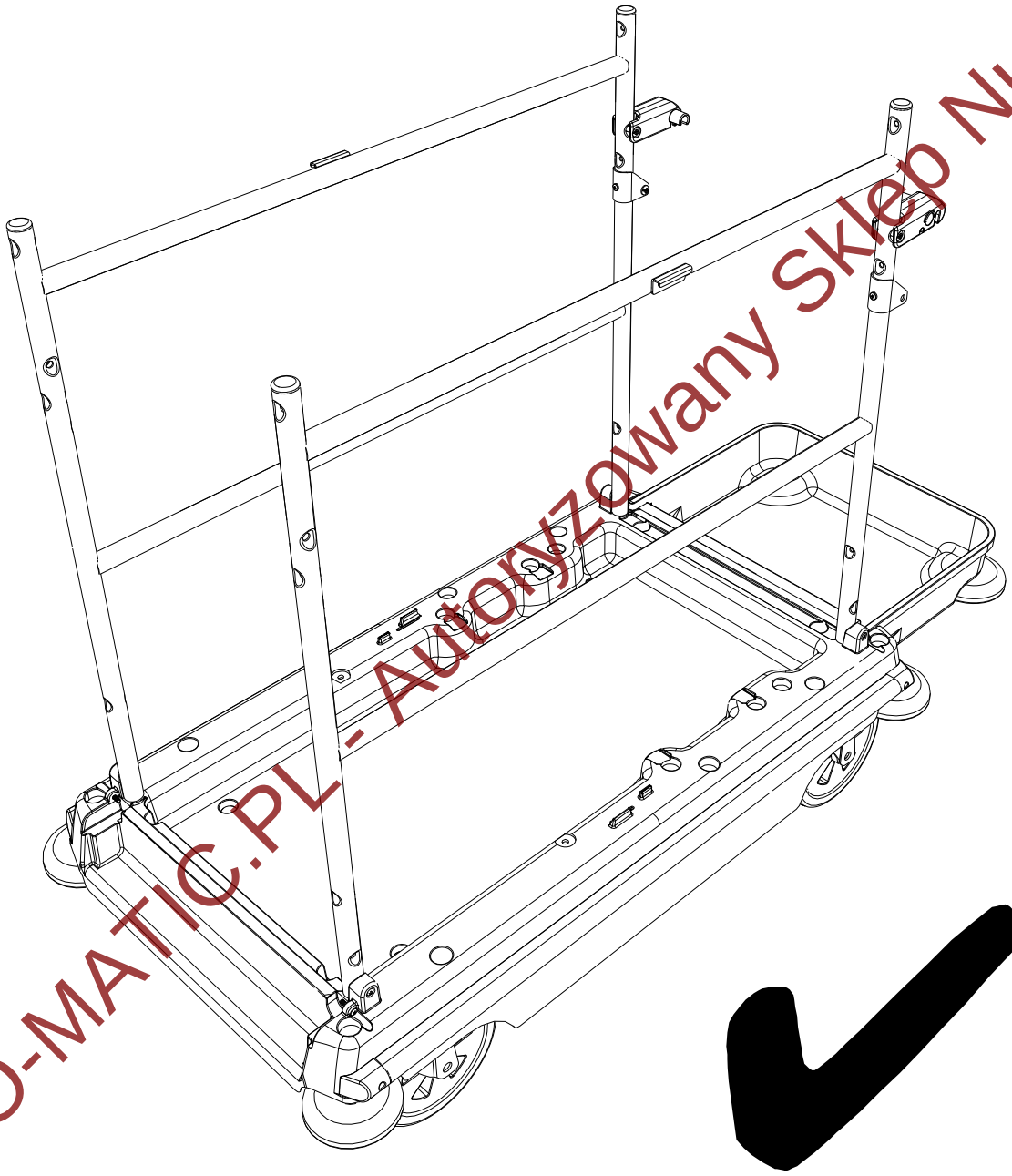

EURO-MATIC.PL - Autoryzowany Sklep Numatic

Części zamienne do Numatic NKL17: euro-matic.pl › infolinia 505 605 601 · sklep@euro-matic.pl

NKL –17

418760
BRACKET

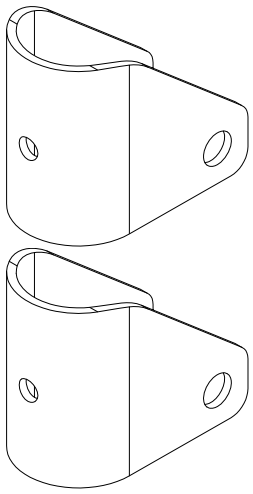

219050 SCREW

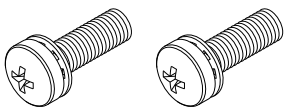

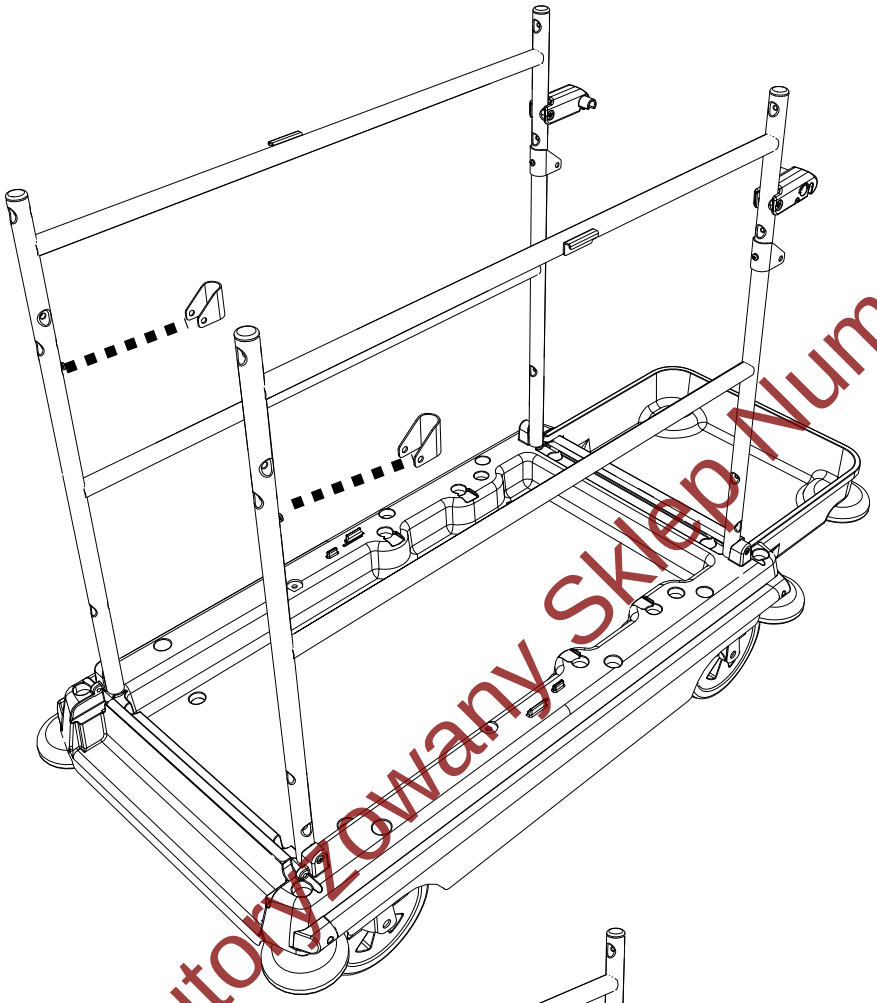

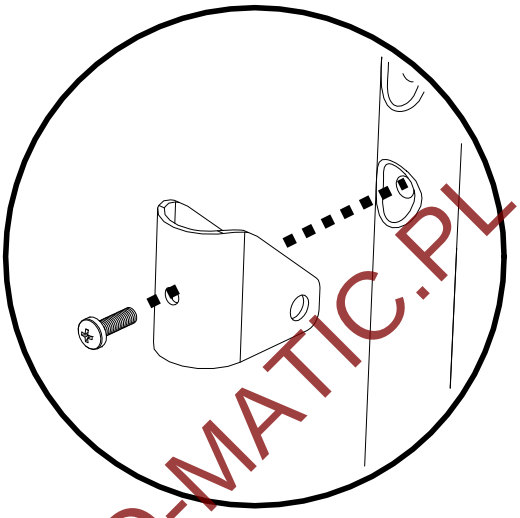

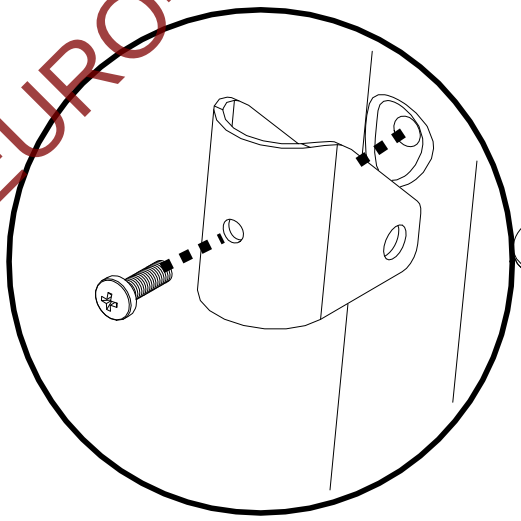

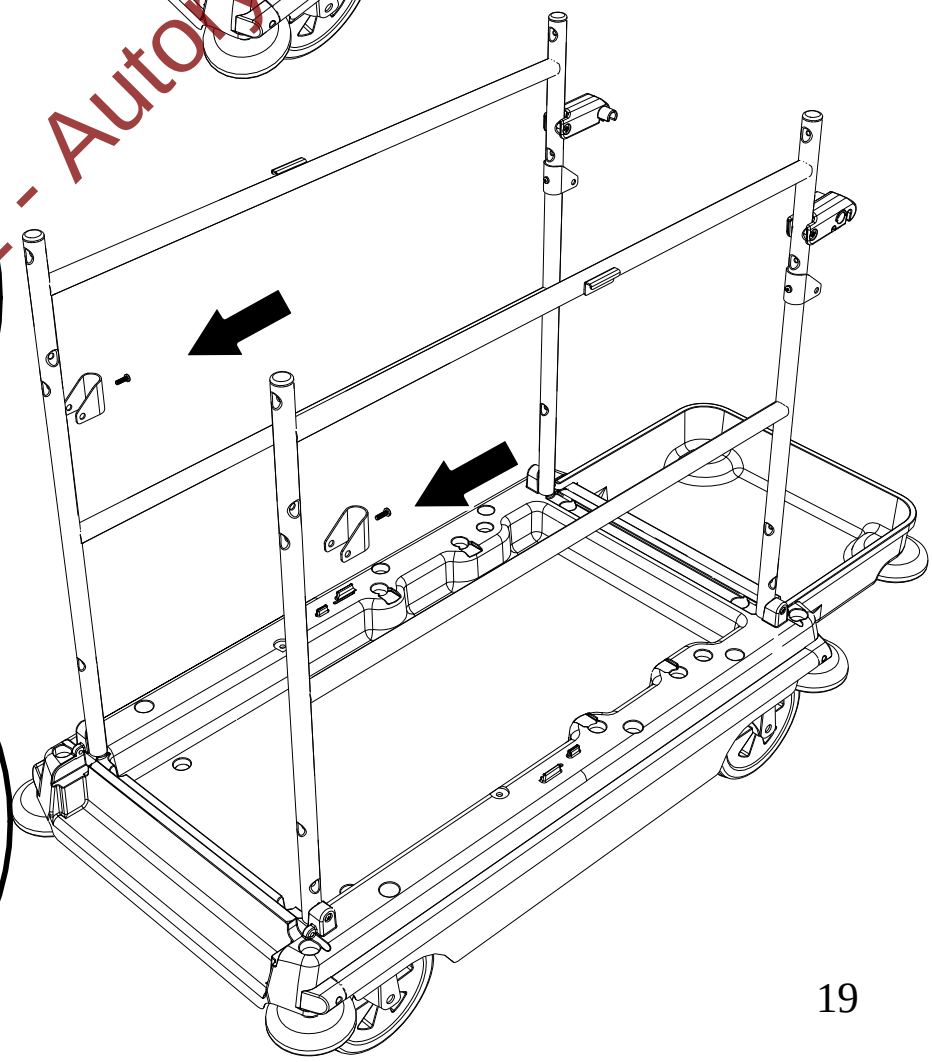

EURO-MATIC.PL - Autoryzowany Sklep Numatic

Części zamienne do Numatic NKL17: euro-matic.pl › infolinia 505 605 601 · sklep@euro-matic.pl

NKL –17

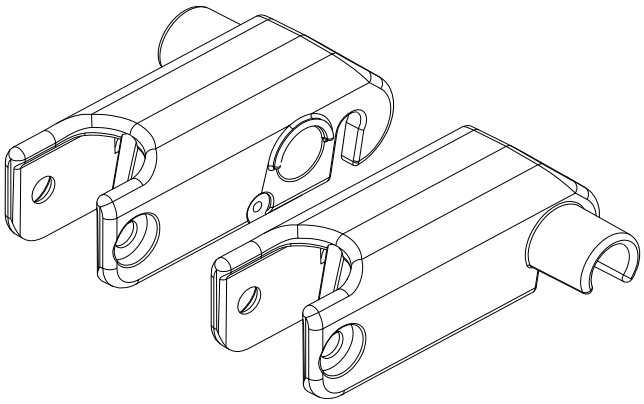

227966-227969
L/H , R/H PIVOT

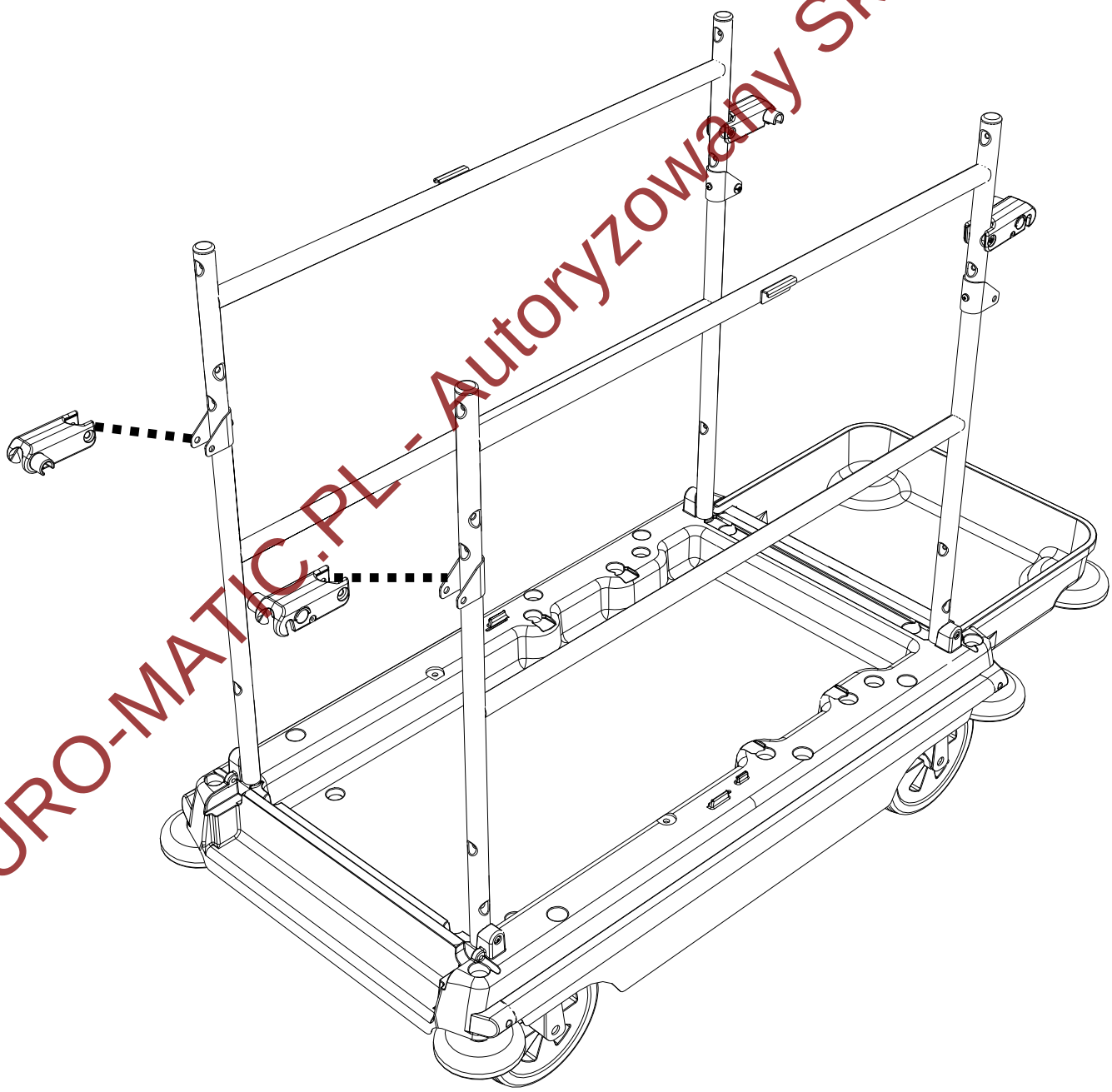

EURO-MATIC.PL - Autoryzowany Sklep Numatic

Części zamienne do Numatic NKL17: euro-matic.pl › infolinia 505 605 601 · sklep@euro-matic.pl

NKL –17

219802
CONNECTING
SCREW

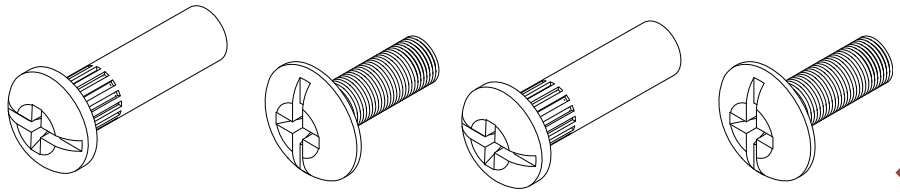

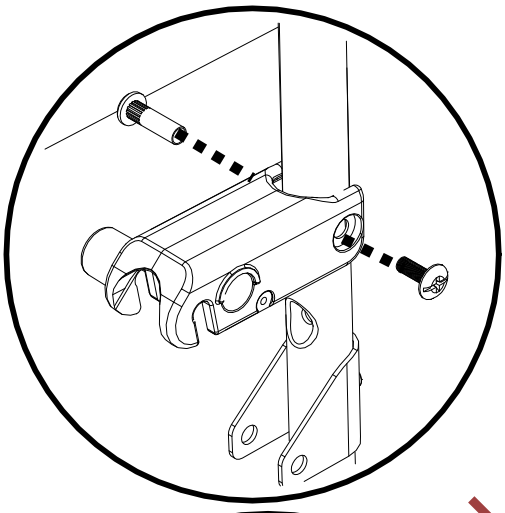

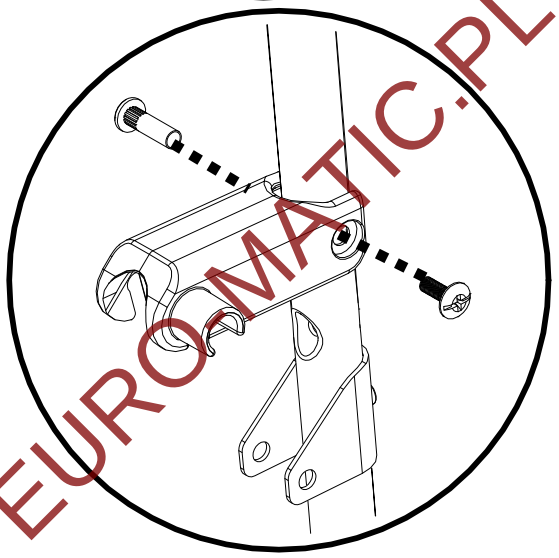

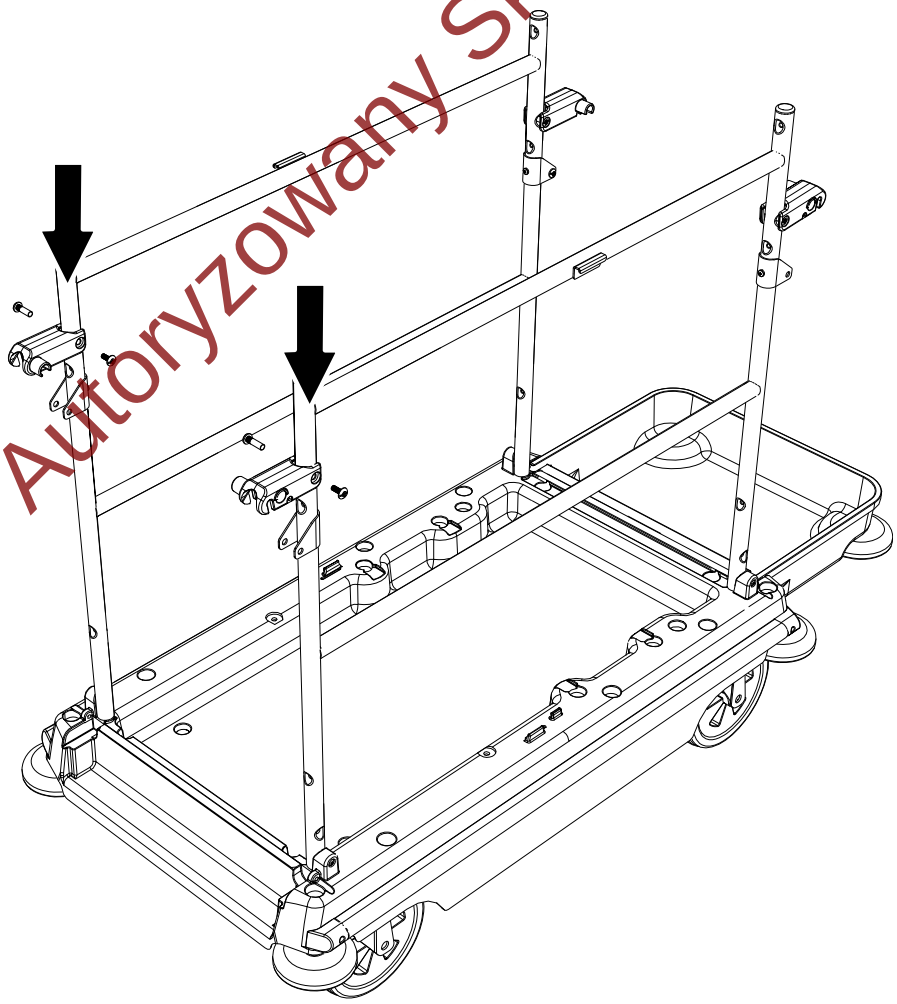

EURO-MATIC.PL - Autoryzowany Sklep Numatic

Części zamienne do Numatic NKL17: euro-matic.pl › infolinia 505 605 601 · sklep@euro-matic.pl

NKL –17

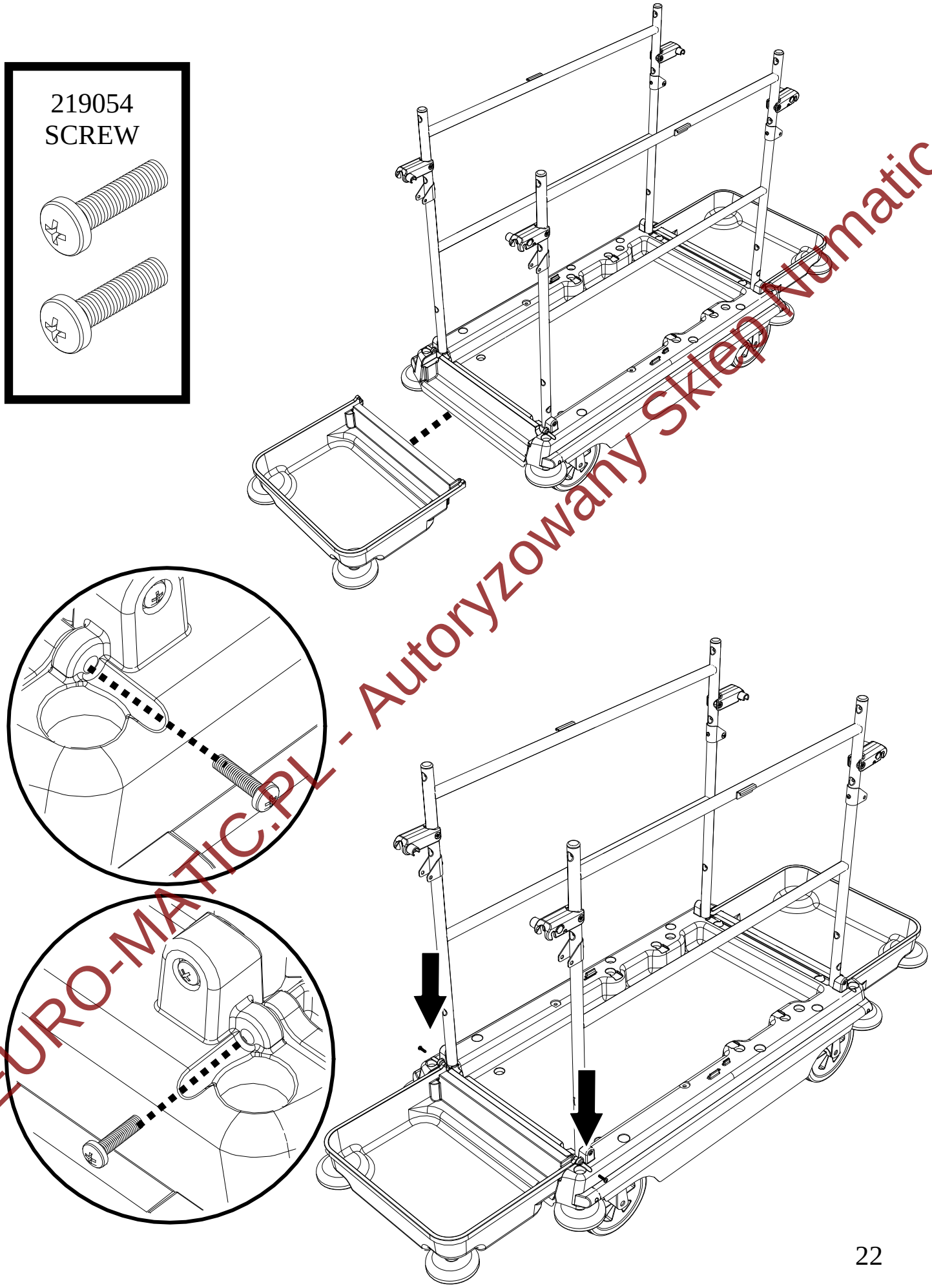

EURO-MATIC.PL - Autoryzowany Sklep Numatic

Części zamienne do Numatic NKL17: euro-matic.pl › infolinia 505 605 601 · sklep@euro-matic.pl

NKL –17

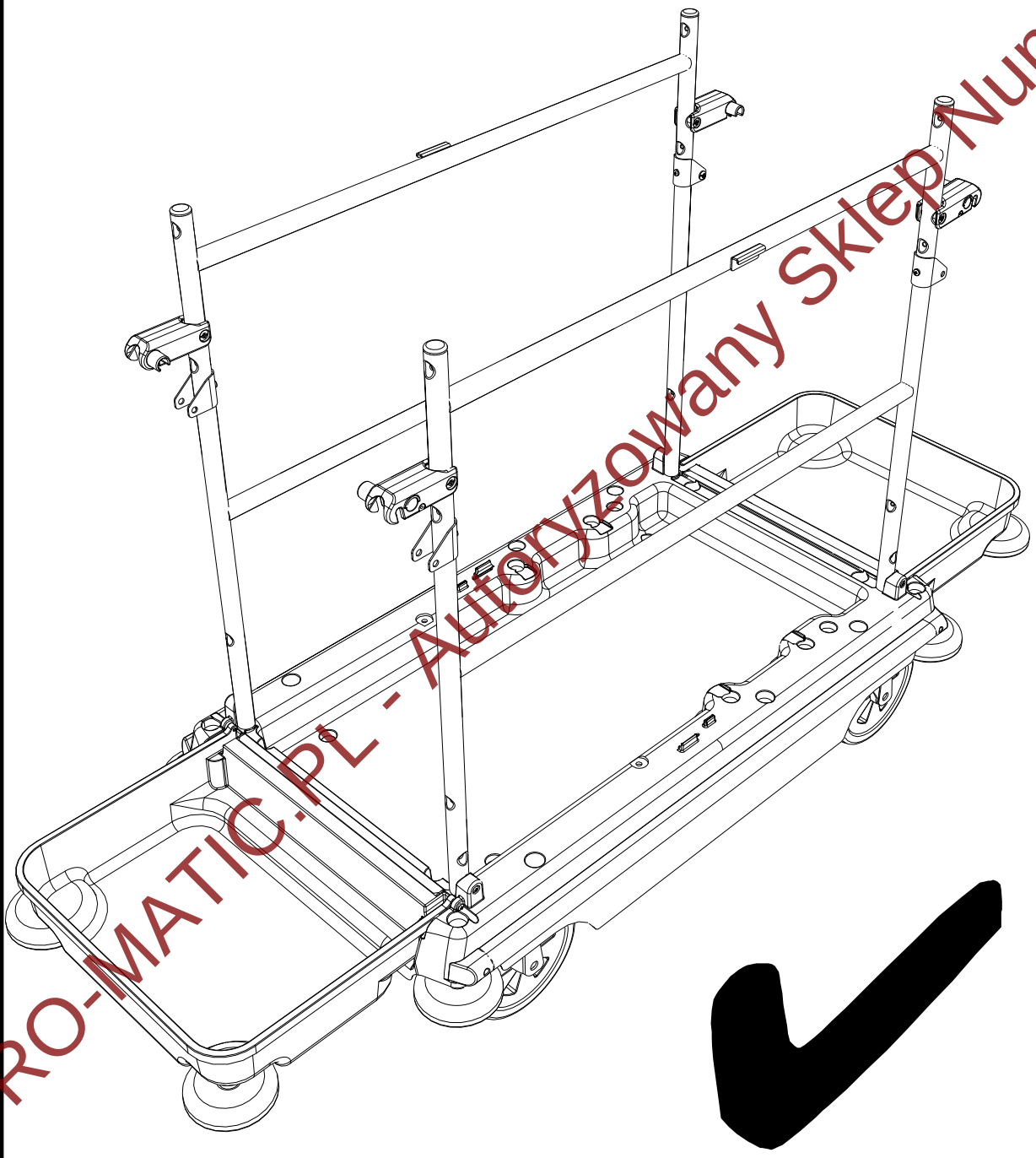

EURO-MATIC.PL - Autoryzowany Sklep Numatic

Części zamienne do Numatic NKL17: euro-matic.pl › infolinia 505 605 601 · sklep@euro-matic.pl

NKL –15/16/17

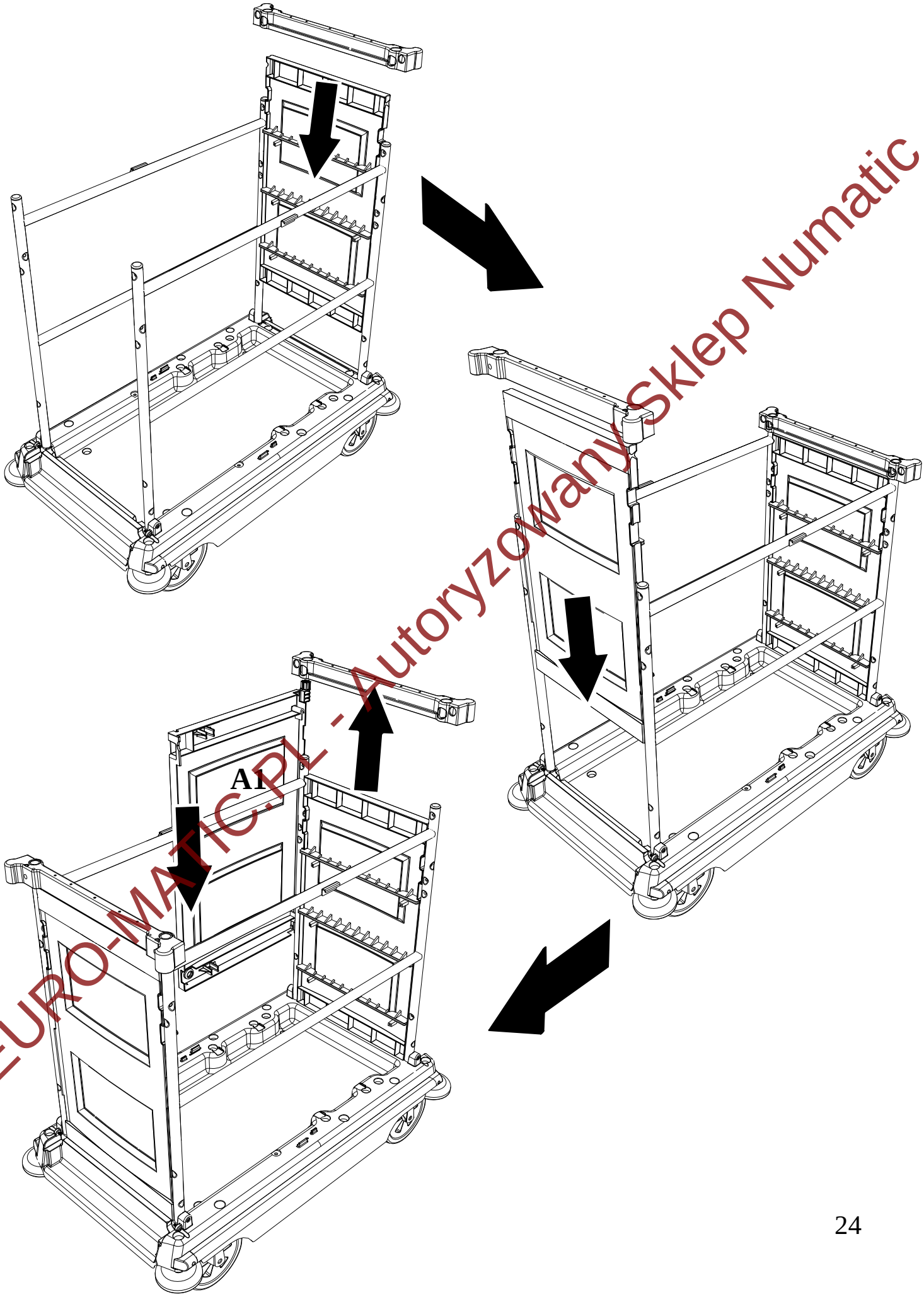

EURO-MATIC.PL - Autoryzowany Sklep Numatic

Części zamienne do Numatic NKL17: euro-matic.pl › infolinia 505 605 601 · sklep@euro-matic.pl

NKL –15/16/17

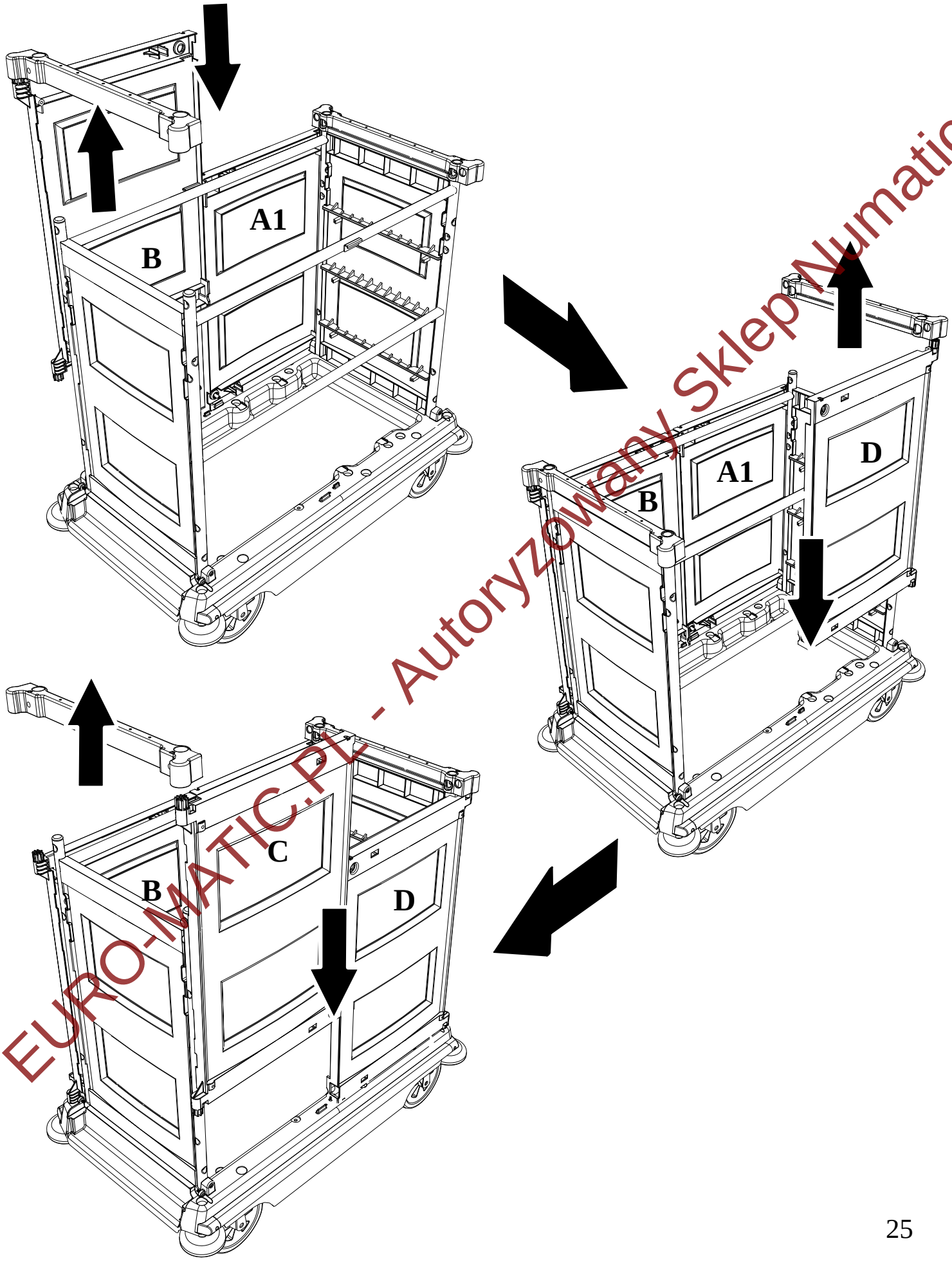

EURO-MATIC.PL - Autoryzowany Sklep Numatic

Części zamienne do Numatic NKL17: euro-matic.pl › infolinia 505 605 601 · sklep@euro-matic.pl

NKL –15/16/17

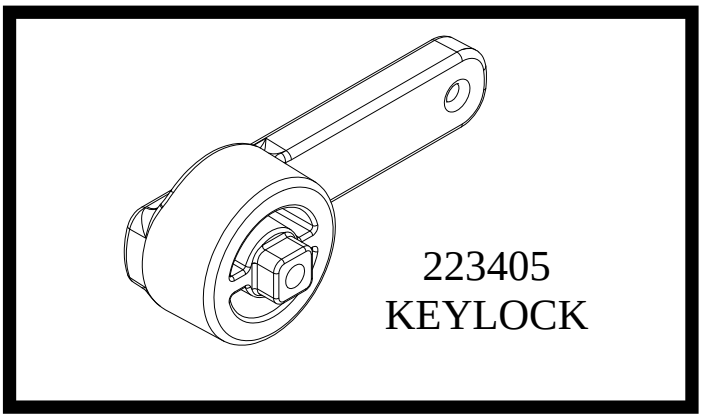

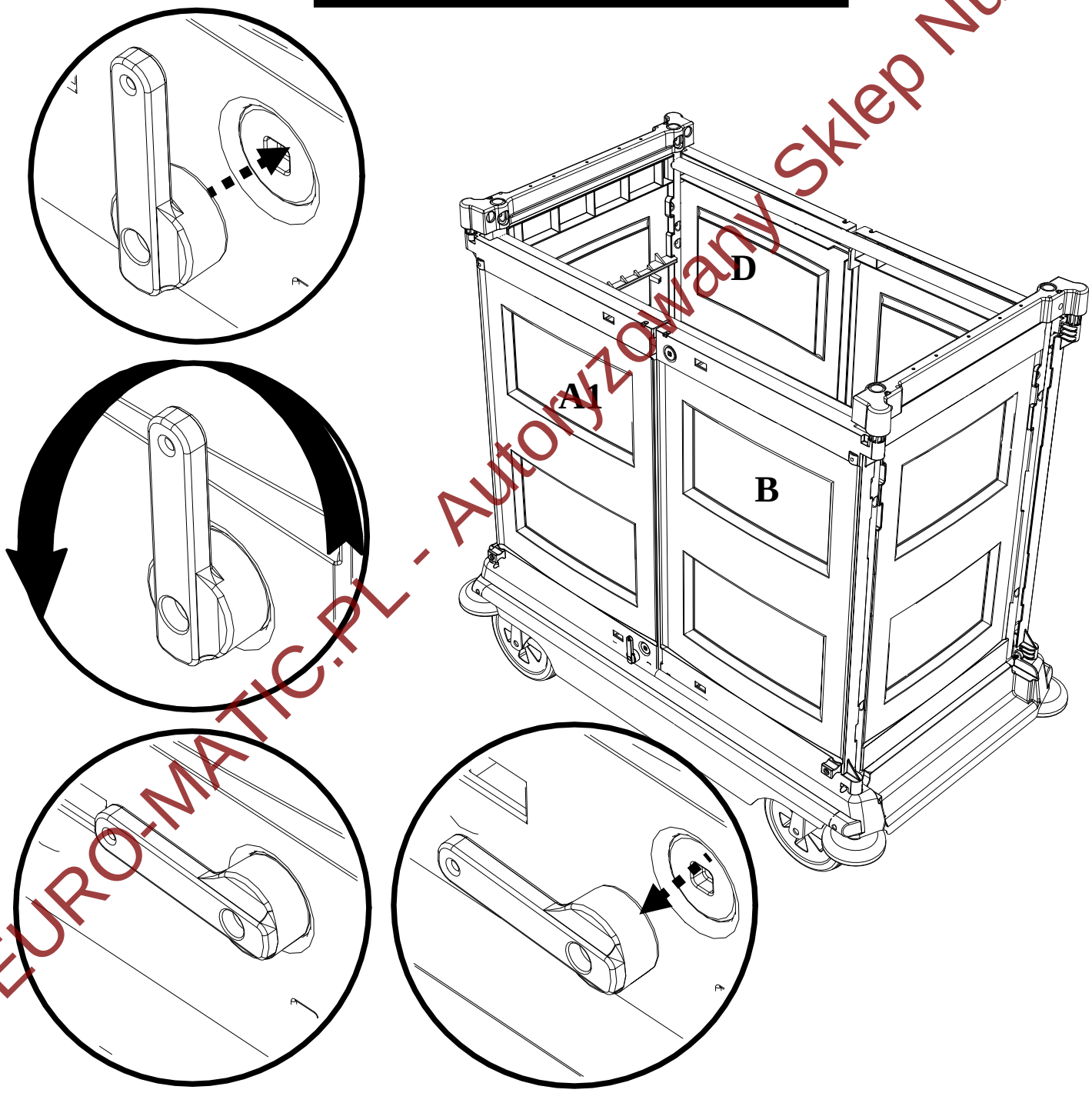

EURO-MATIC.PL - Autoryzowany Sklep Numatic

Części zamienne do Numatic NKL17: euro-matic.pl › infolinia 505 605 601 · sklep@euro-matic.pl

NKL –15/16/17

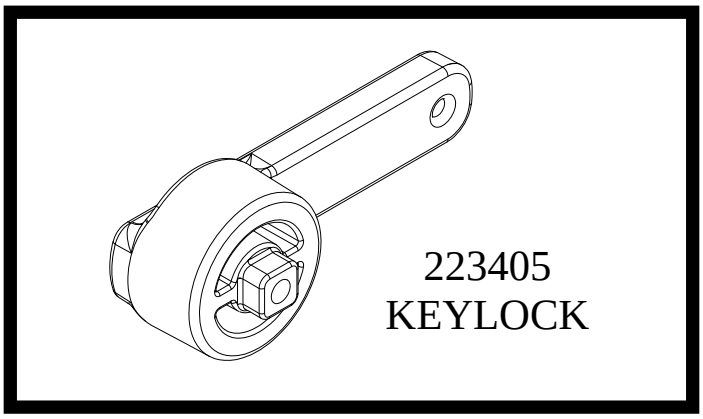

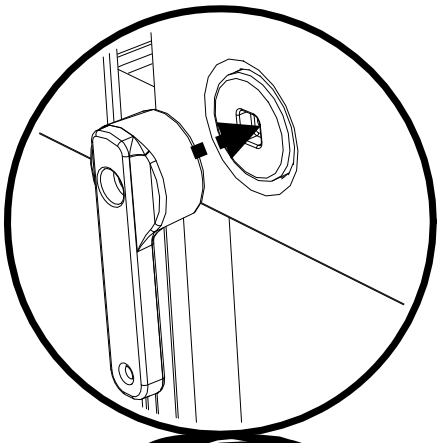

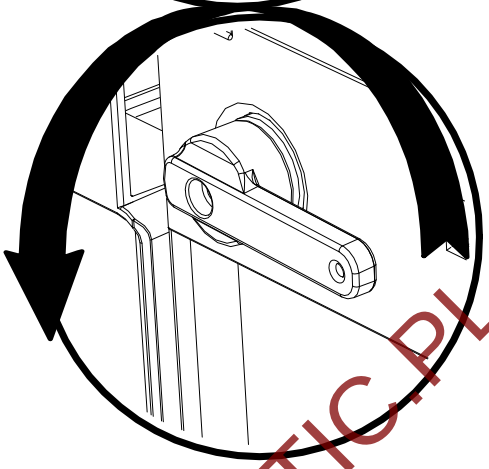

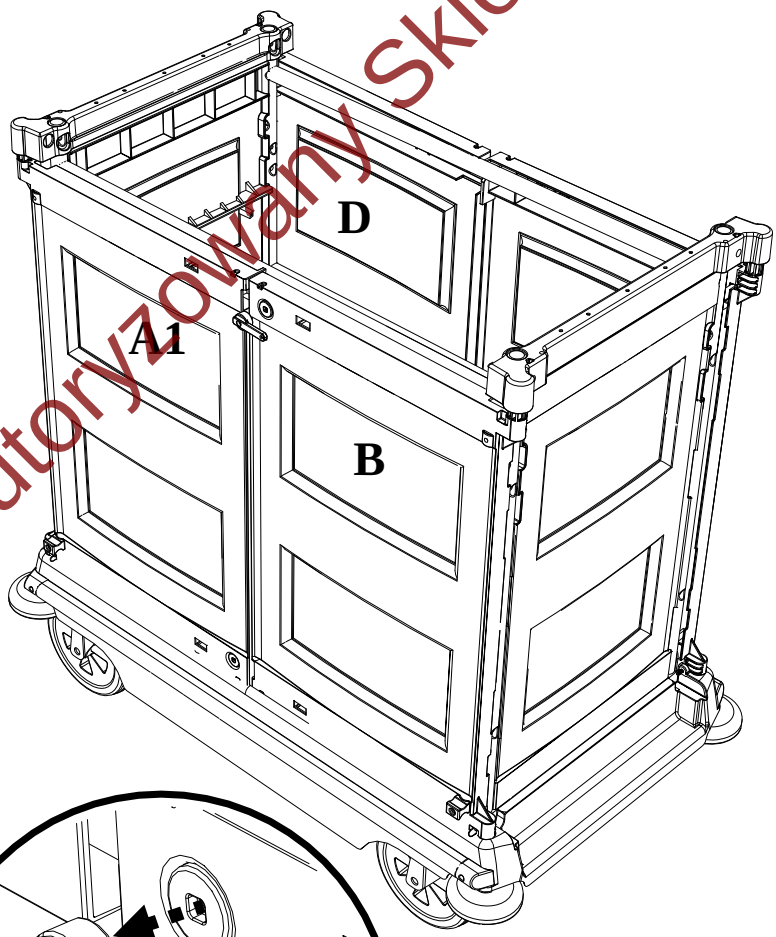

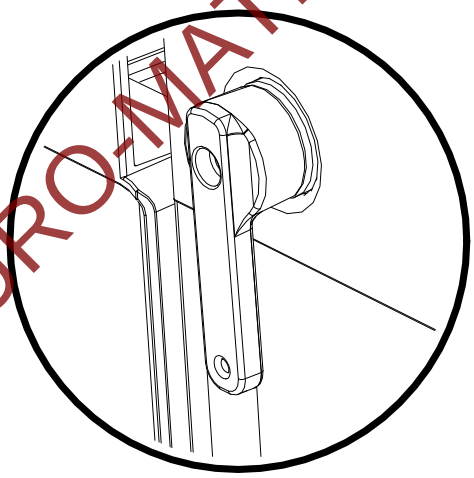

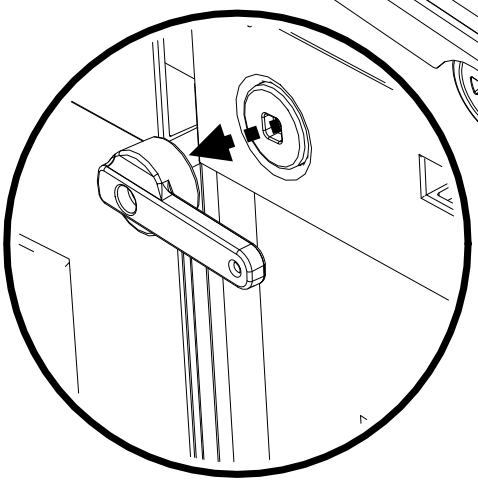

EURO-MATIC.PL - Autoryzowany Sklep Numatic

Części zamienne do Numatic NKL17: euro-matic.pl › infolinia 505 605 601 · sklep@euro-matic.pl

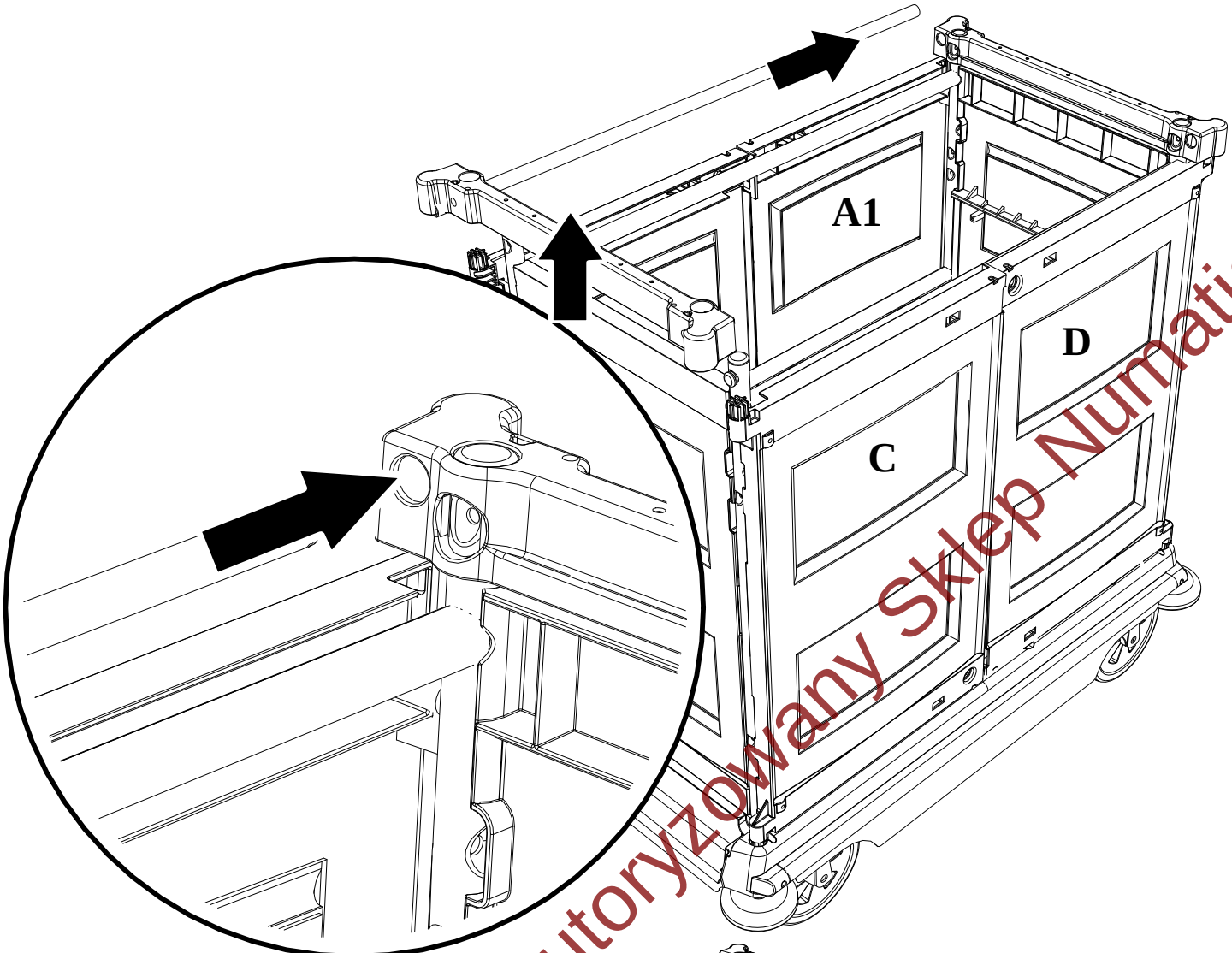

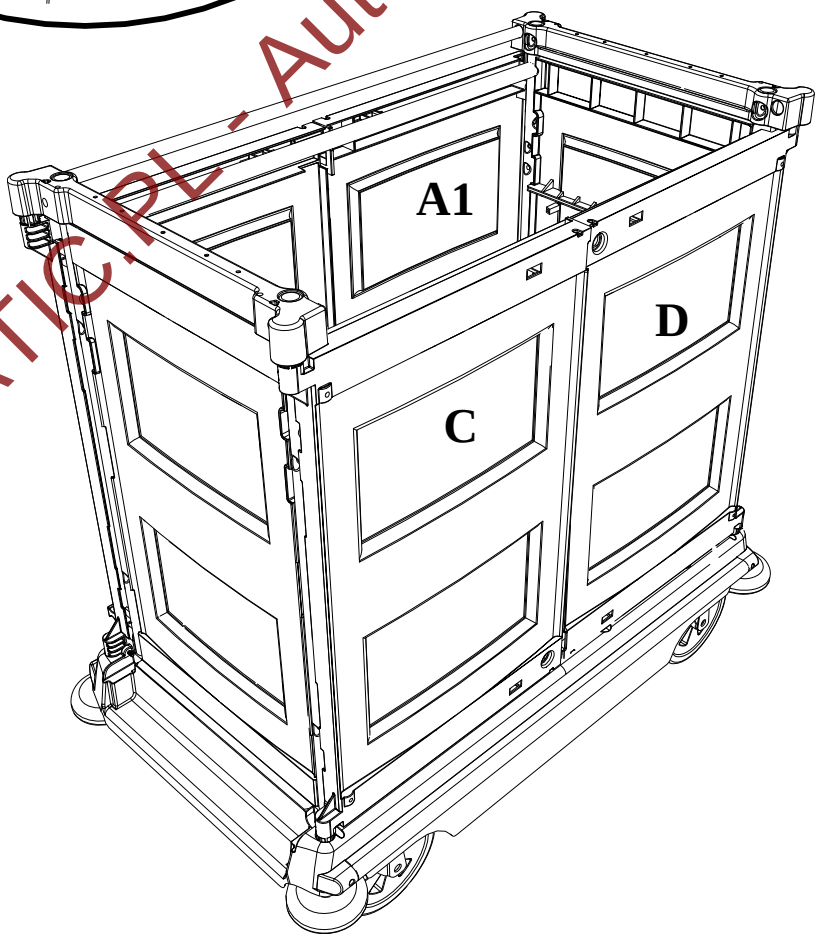

EURO-MATIC.PL - Autoryzowany Sklep Numatic

Części zamienne do Numatic NKL17: euro-matic.pl › infolinia 505 605 601 · sklep@euro-matic.pl

NKL –15/16/17

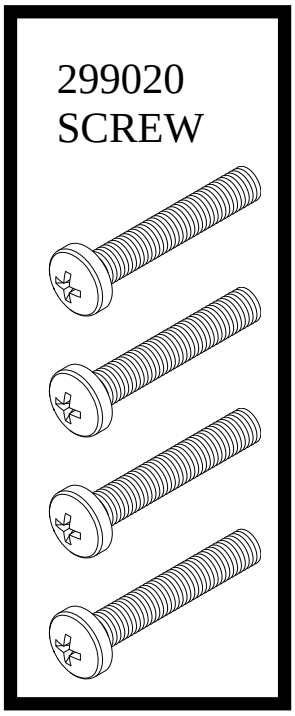

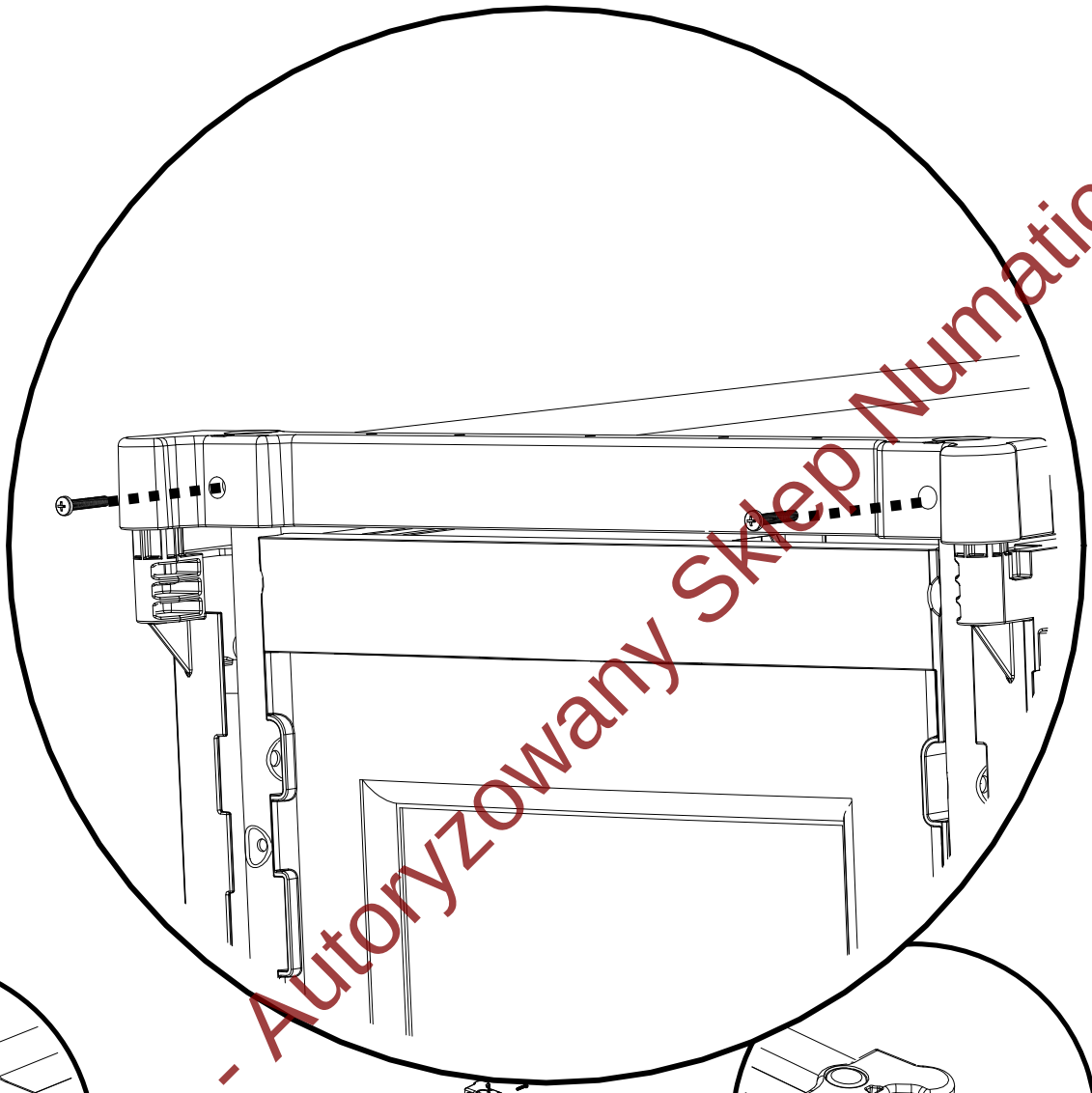

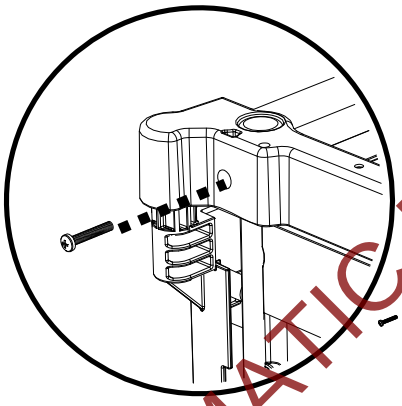

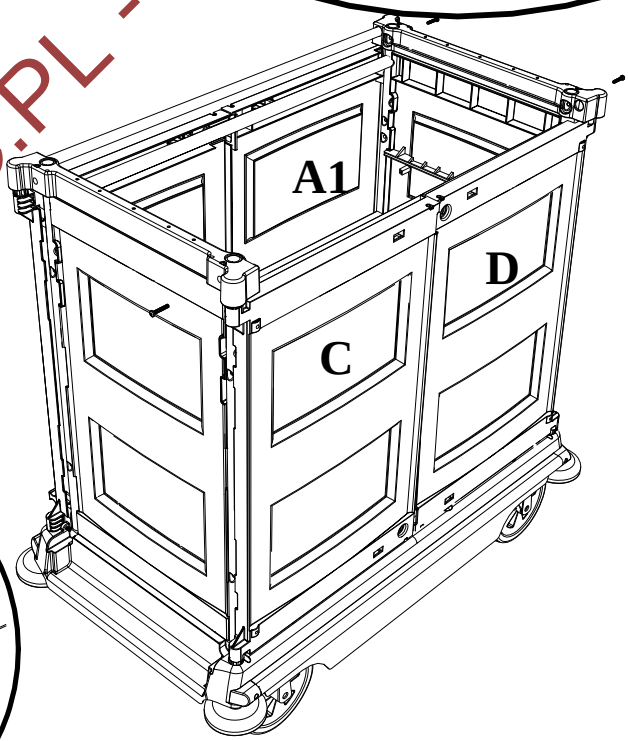

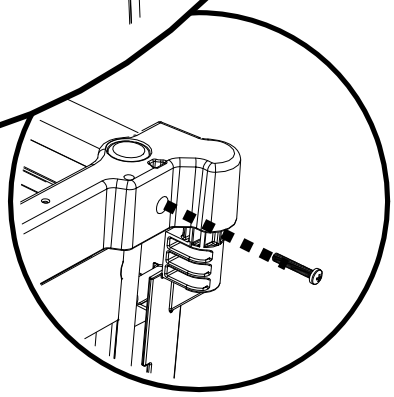

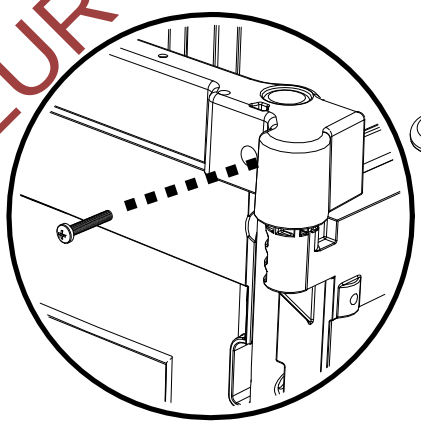

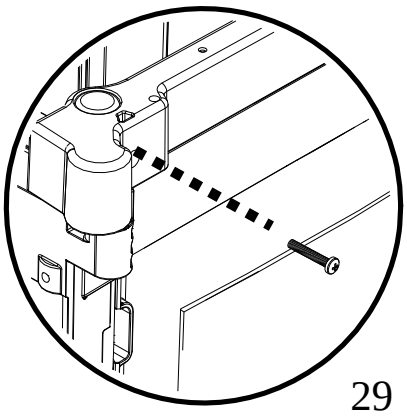

EURO-MATIC.PL - Autoryzowany Sklep Numatic

Części zamienne do Numatic NKL17: euro-matic.pl › infolinia 505 605 601 · sklep@euro-matic.pl

NKL –15/16/17

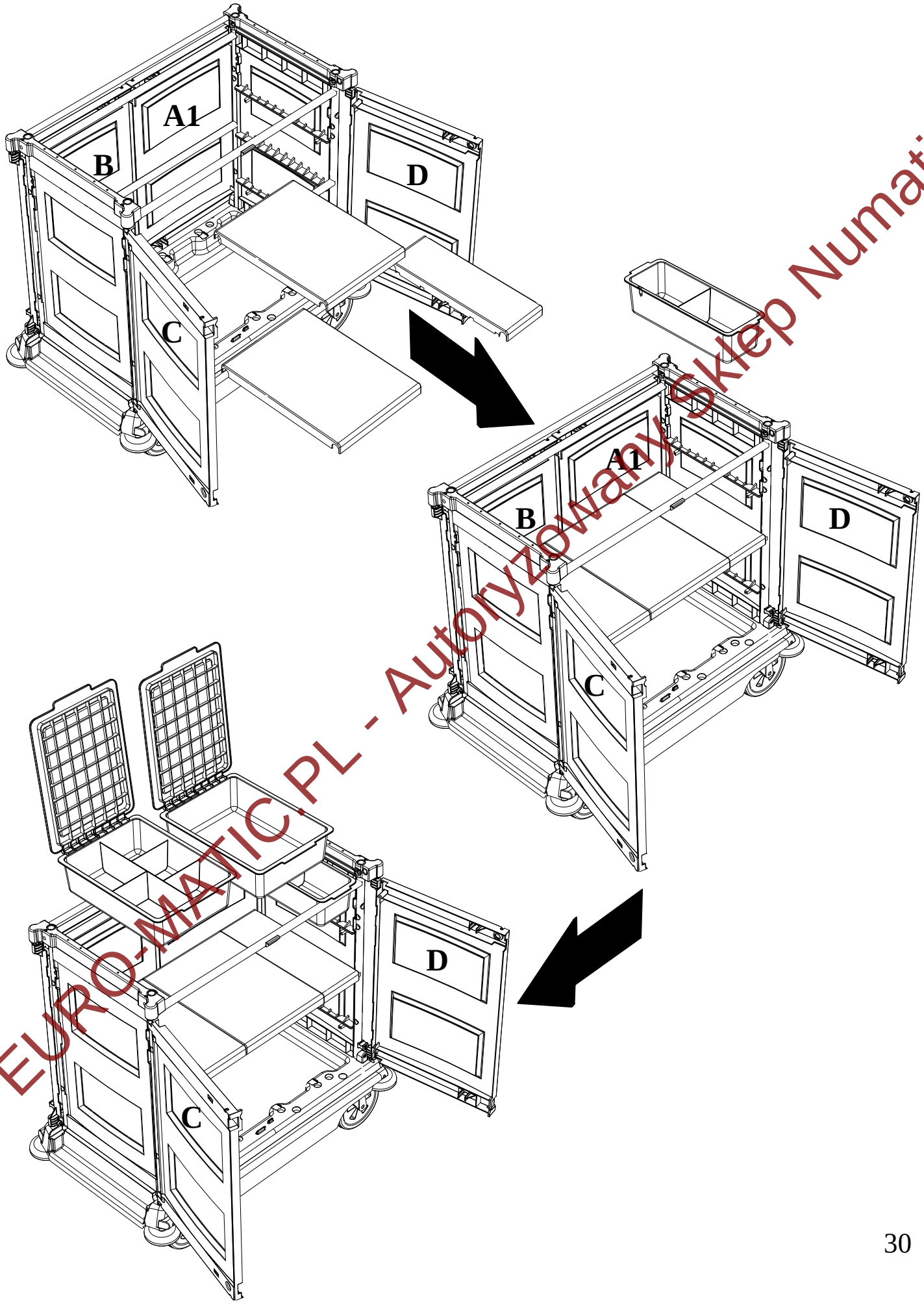

EURO-MATIC.PL - Autoryzowany Sklep Numatic

Części zamienne do Numatic NKL17: euro-matic.pl › infolinia 505 605 601 · sklep@euro-matic.pl

NKL –15/16/17

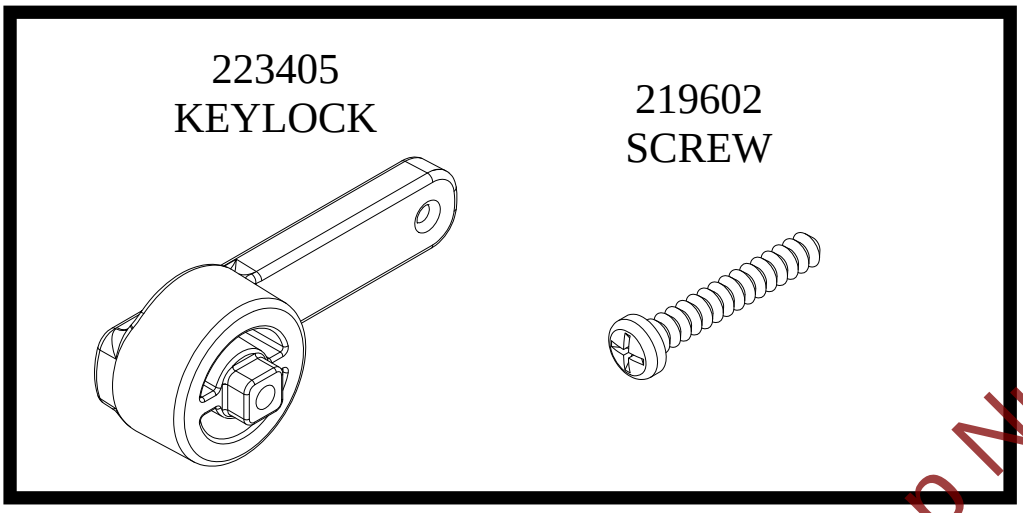

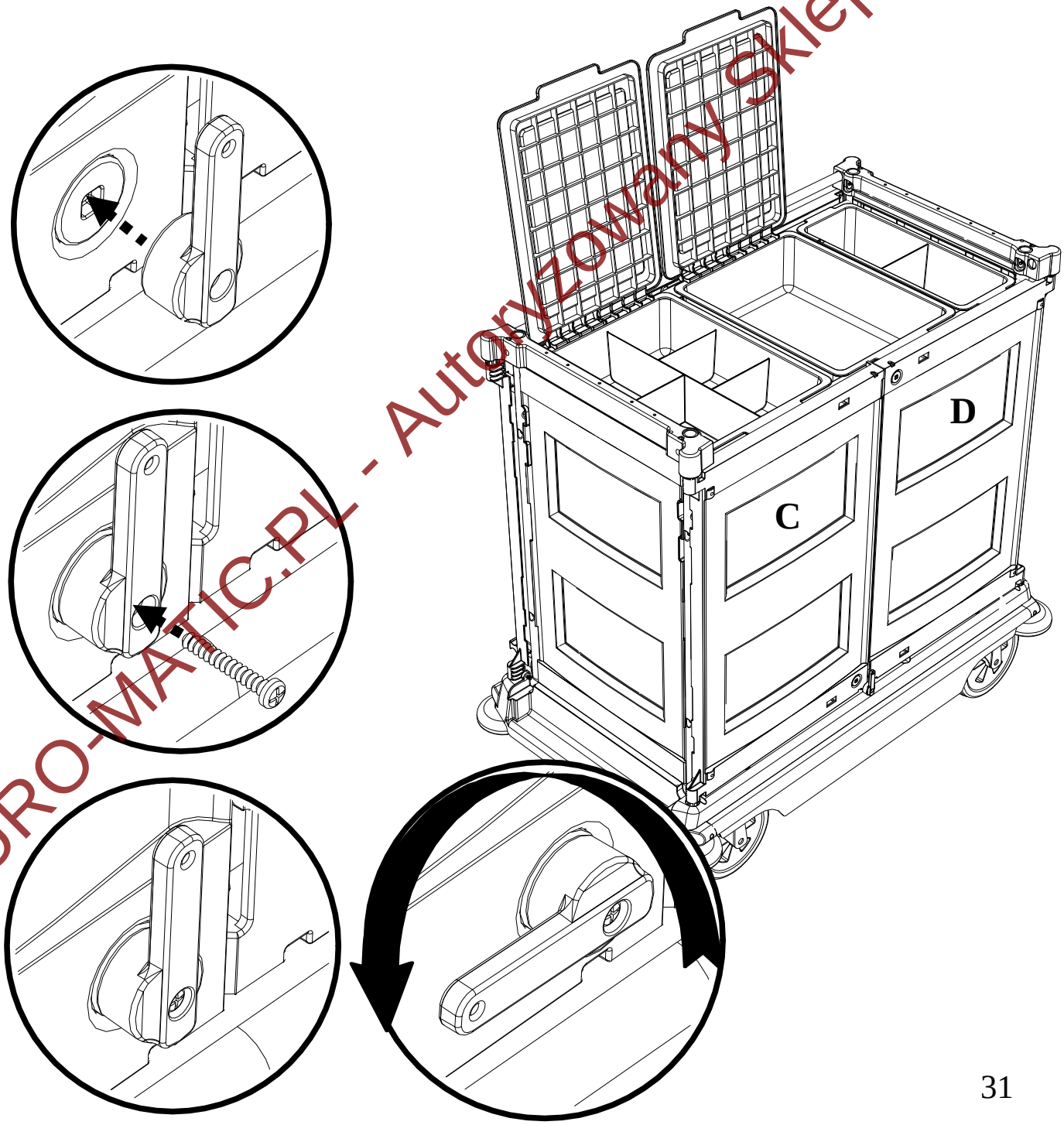

EURO-MATIC.PL - Autoryzowany Sklep Numatic

Części zamienne do Numatic NKL17: euro-matic.pl › infolinia 505 605 601 · sklep@euro-matic.pl

NKL –15/16/17

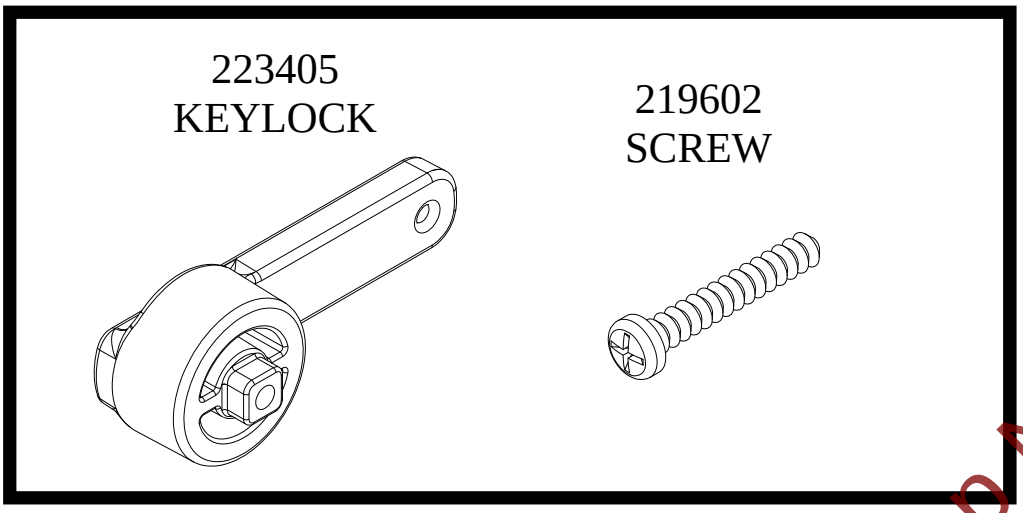

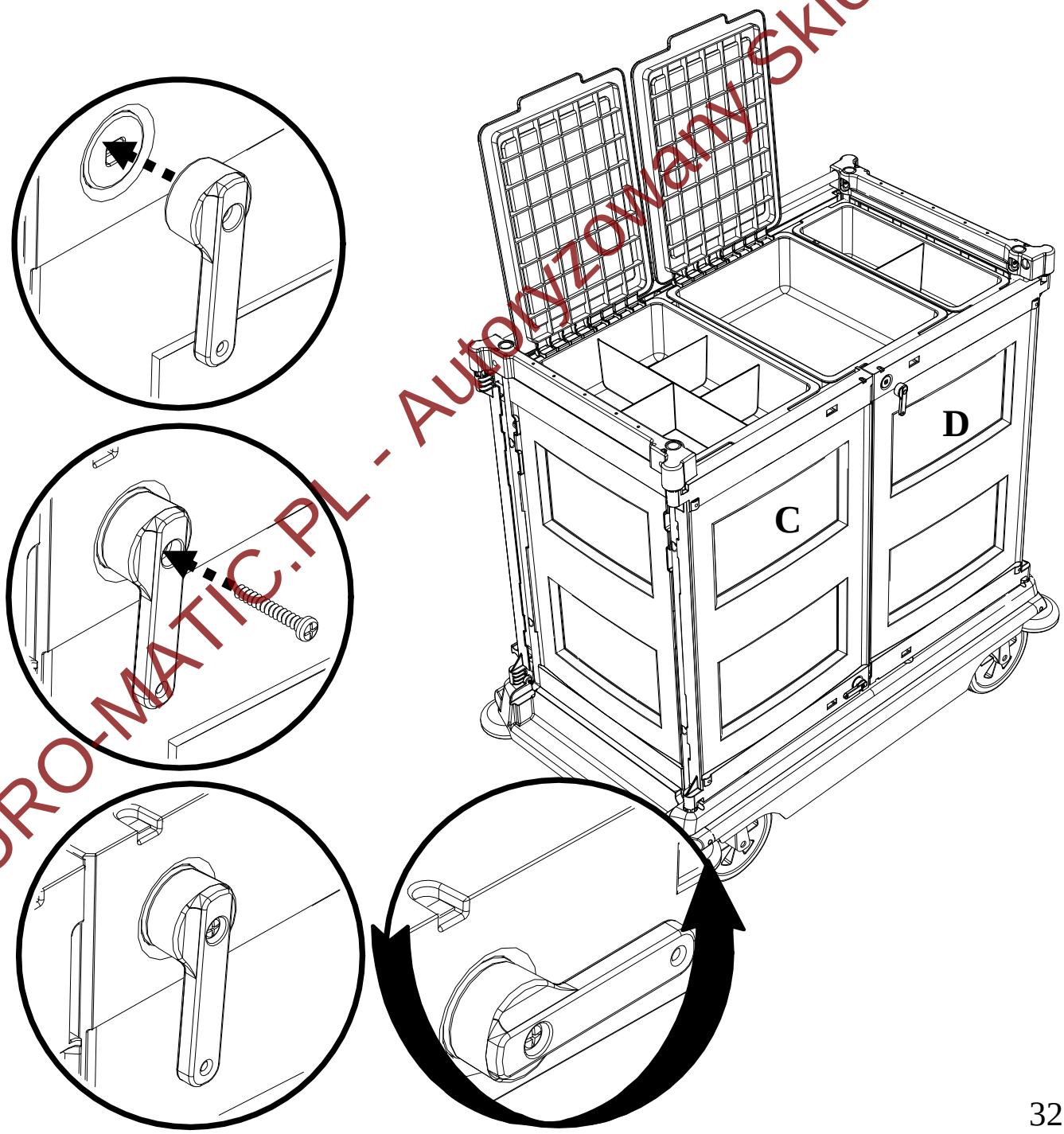

EURO-MATIC.PL - Autoryzowany Sklep Numatic

Części zamienne do Numatic NKL17: euro-matic.pl › infolinia 505 605 601 · sklep@euro-matic.pl

NKL –15

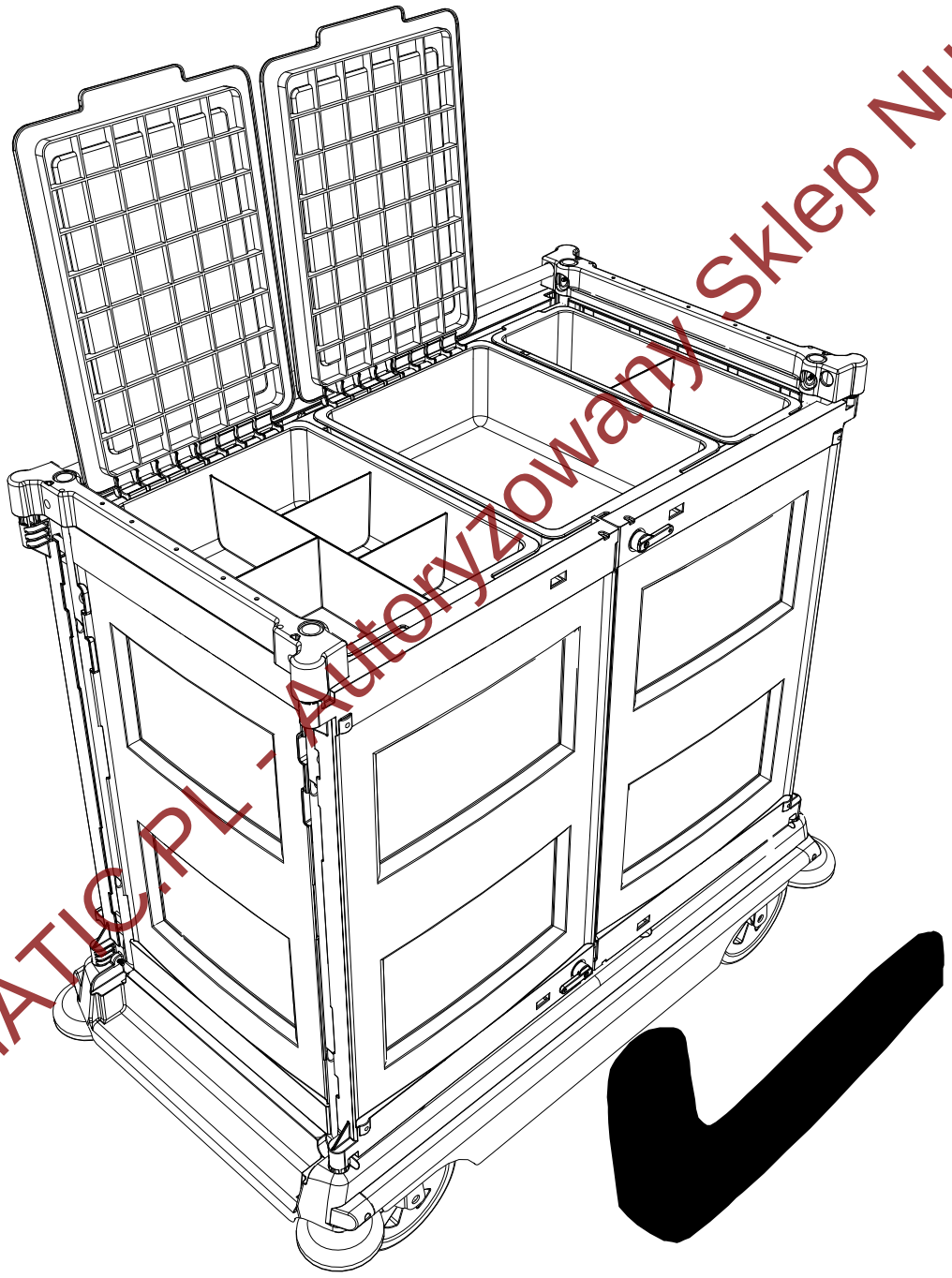

EURO-MATIC.PL - Autoryzowany Sklep Numatic

Części zamienne do Numatic NKL17: euro-matic.pl › infolinia 505 605 601 · sklep@euro-matic.pl

NKL –16/17

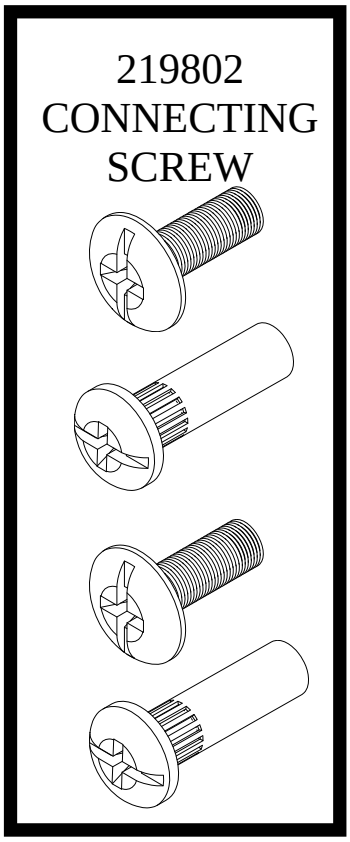

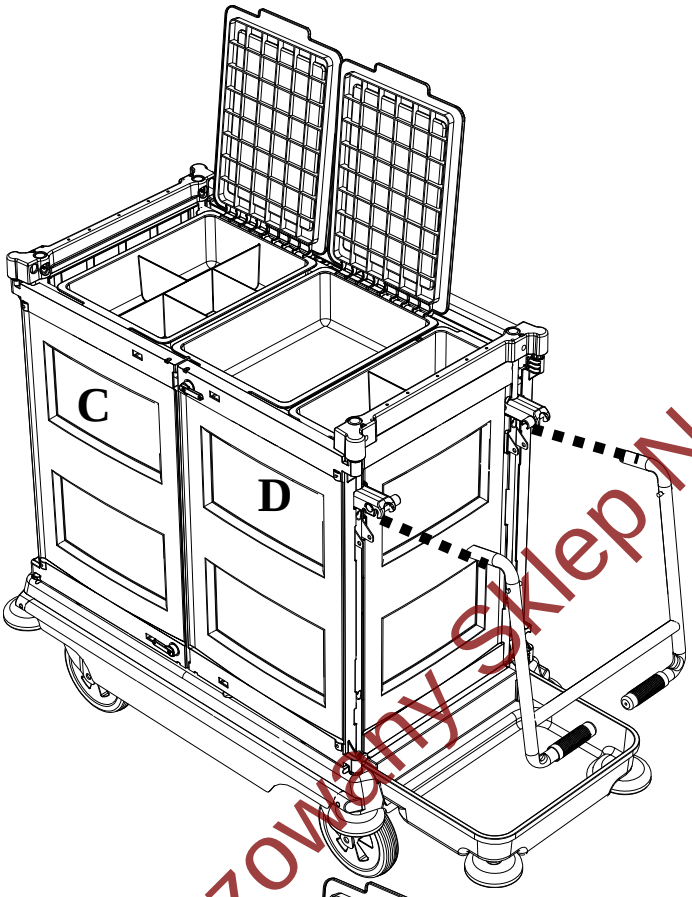

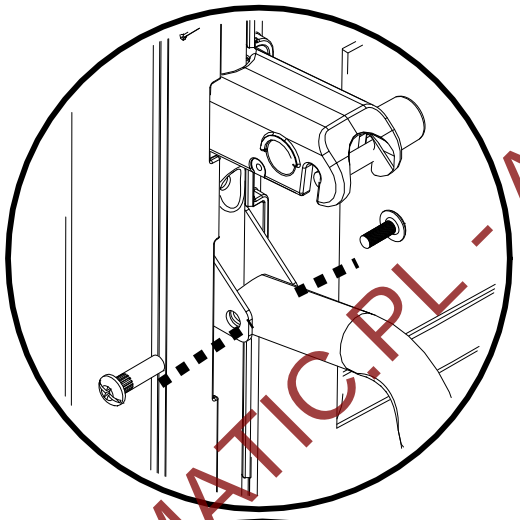

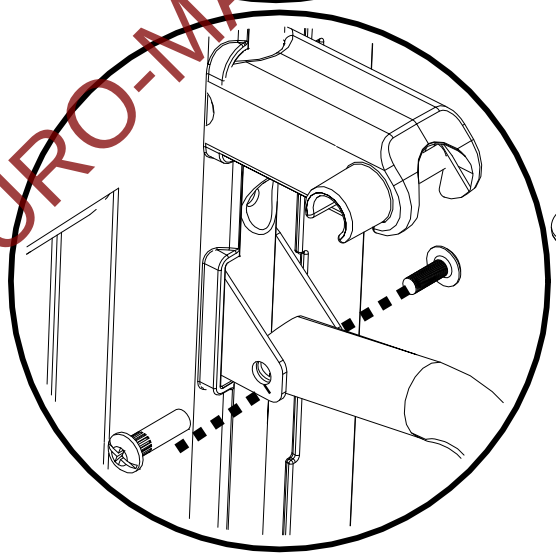

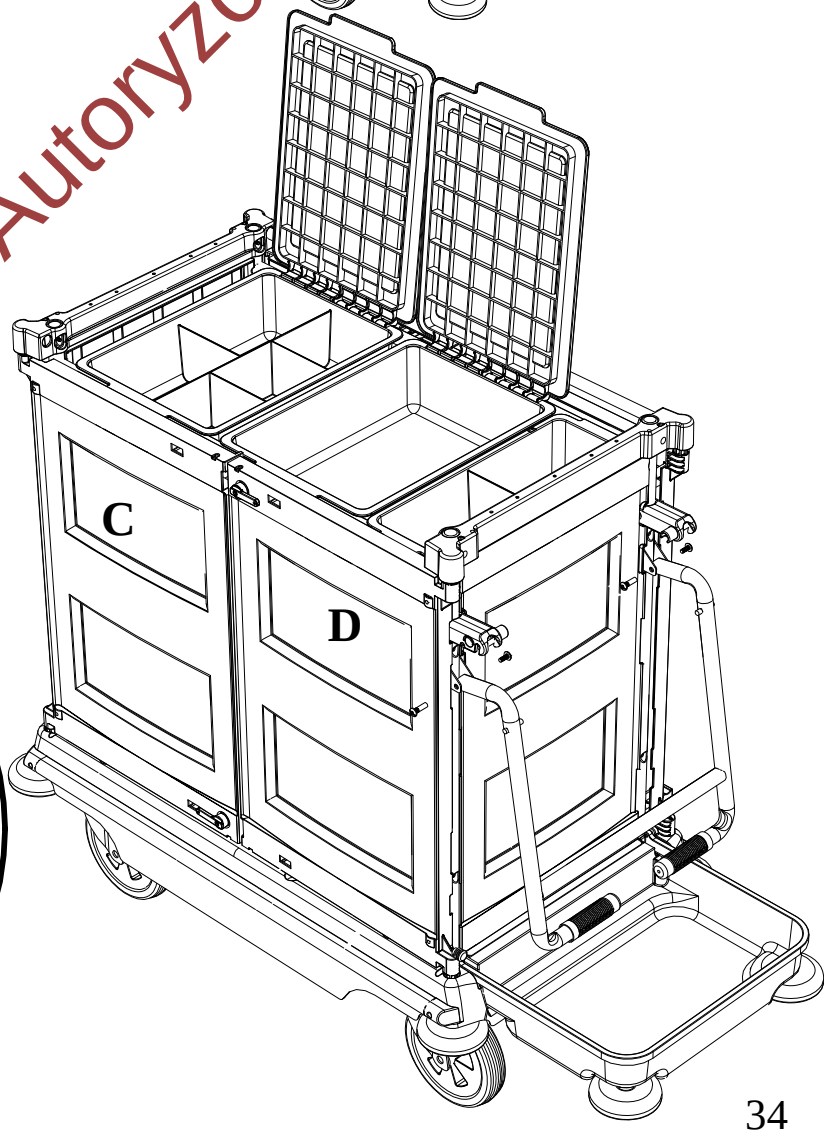

EURO-MATIC.PL - Autoryzowany Sklep Numatic

Części zamienne do Numatic NKL17: euro-matic.pl › infolinia 505 605 601 · sklep@euro-matic.pl

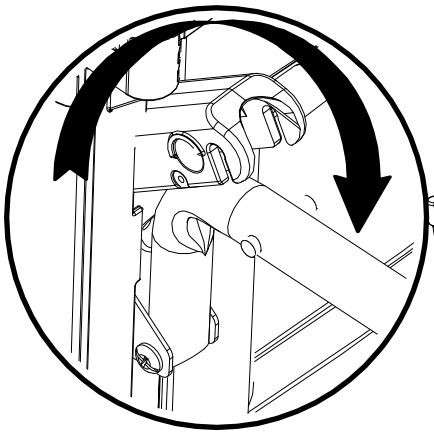

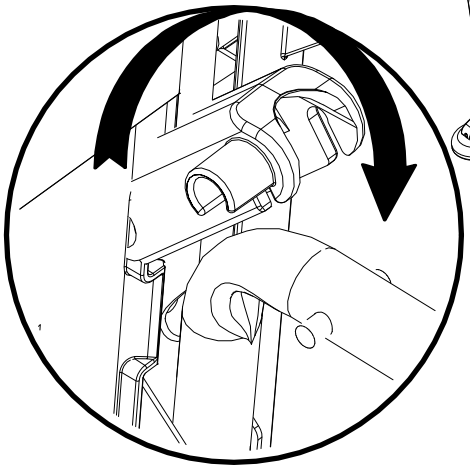

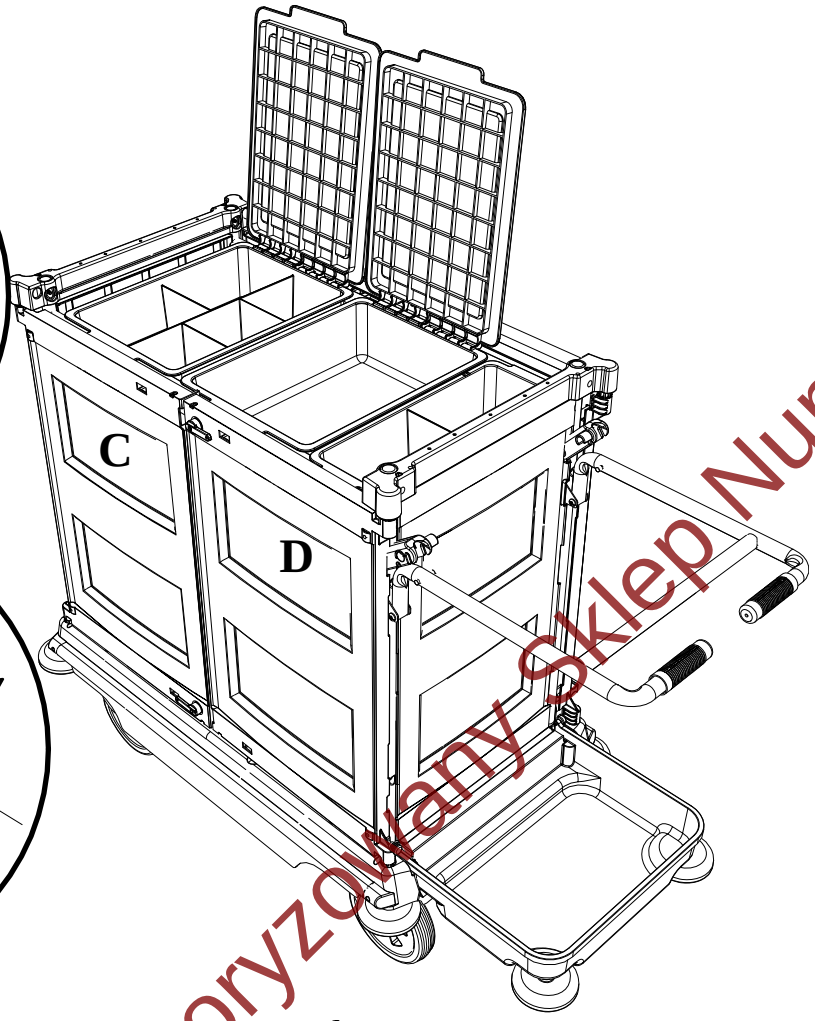

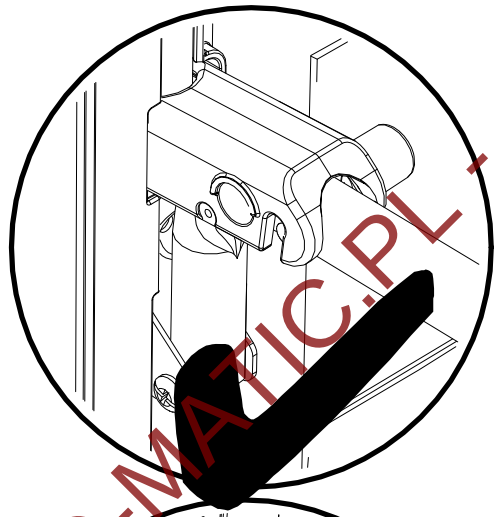

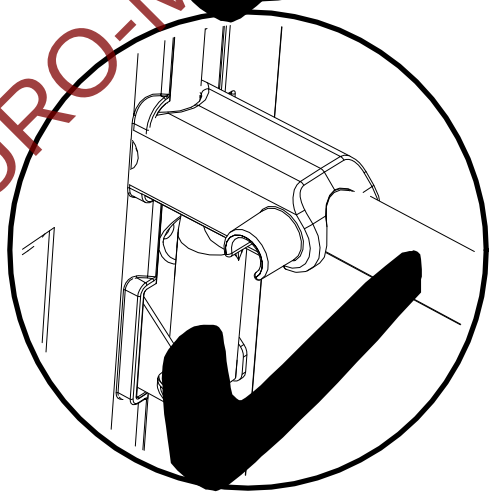

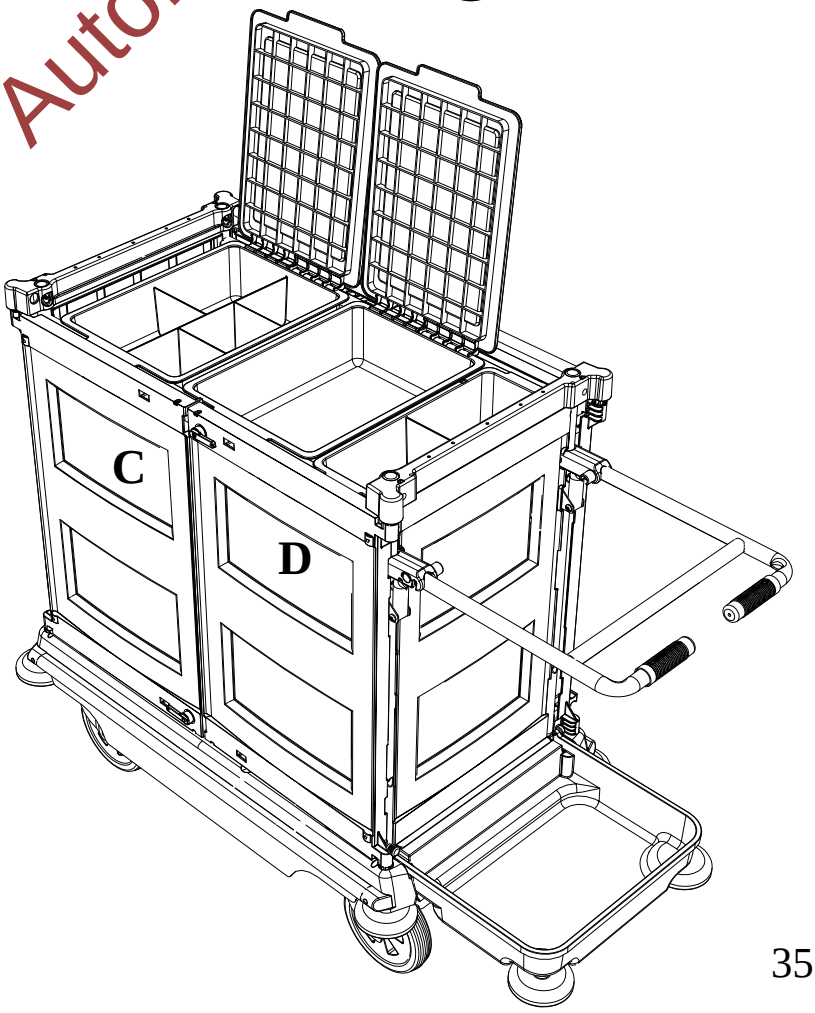

EURO-MATIC.PL - Autoryzowany Sklep Numatic

Części zamienne do Numatic NKL17: euro-matic.pl › infolinia 505 605 601 · sklep@euro-matic.pl

NKL –16

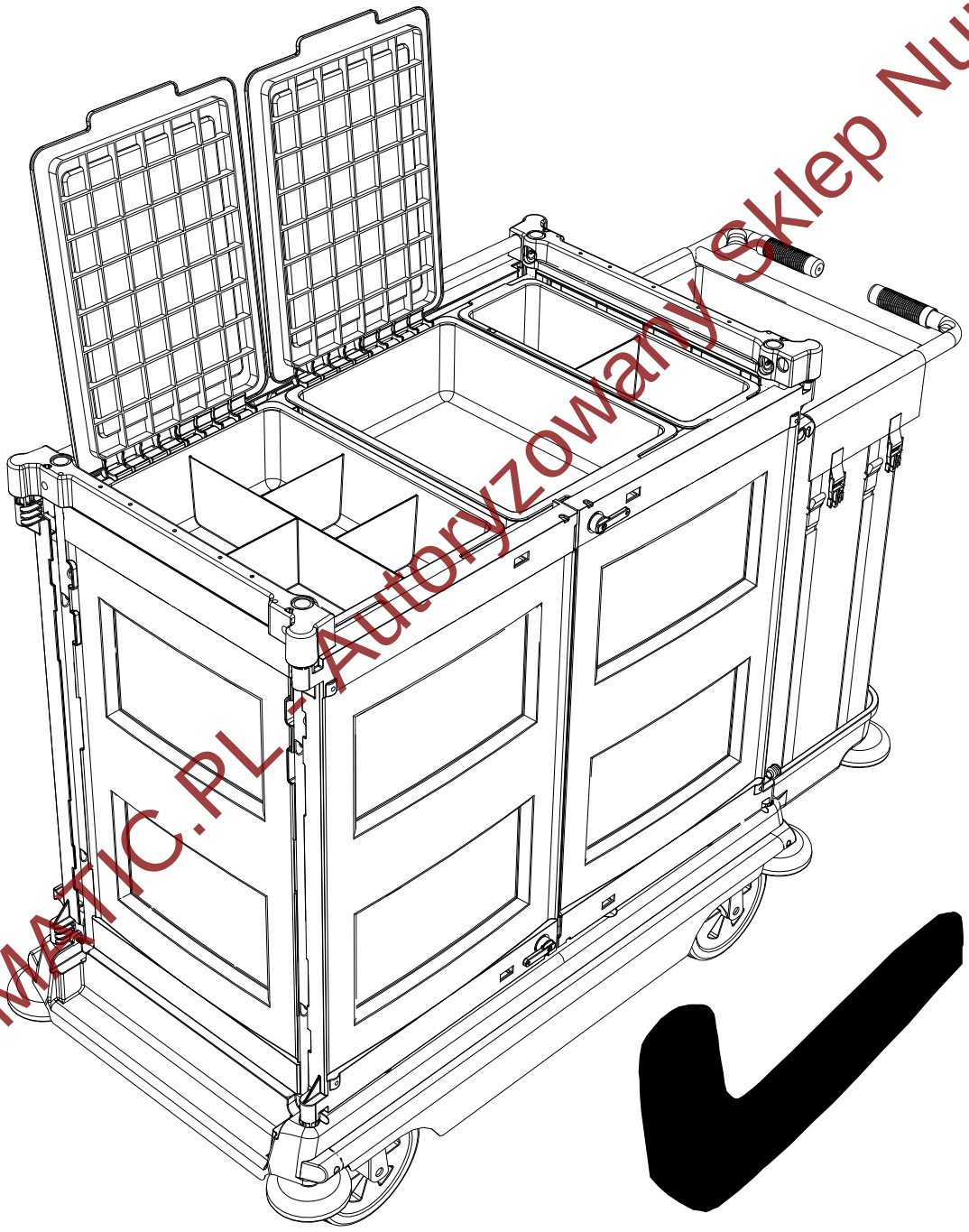

EURO-MATIC.PL - Autoryzowany Sklep Numatic

Części zamienne do Numatic NKL17: euro-matic.pl › infolinia 505 605 601 · sklep@euro-matic.pl

NKL –17

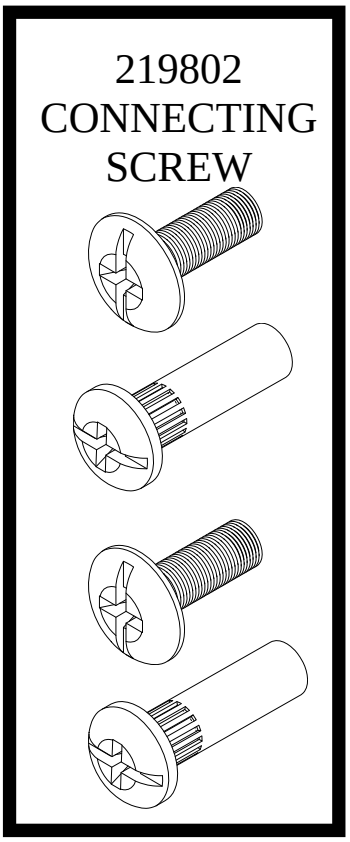

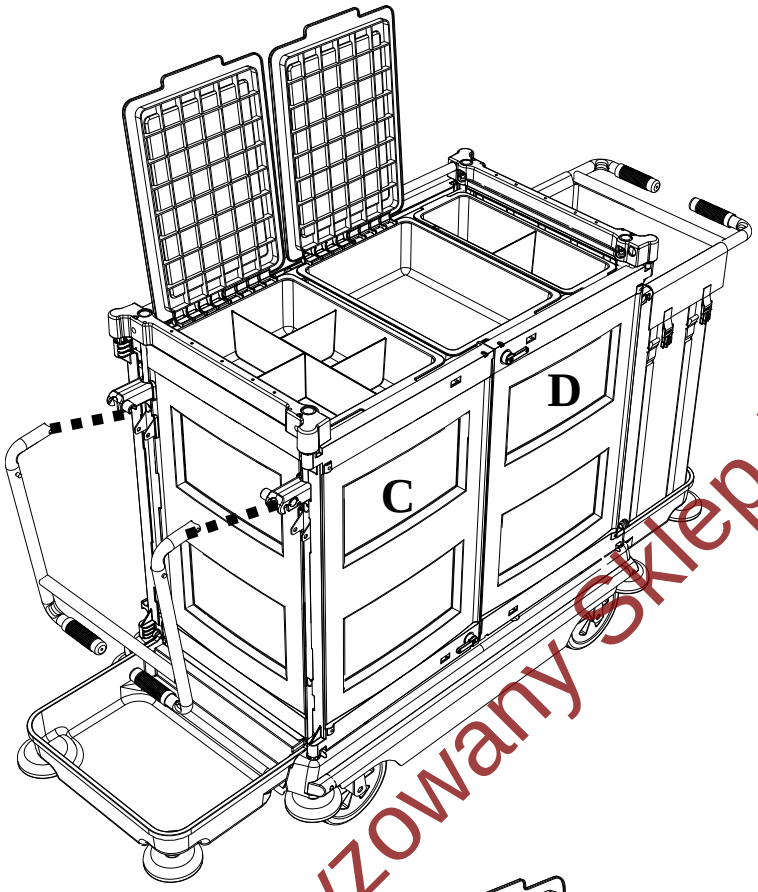

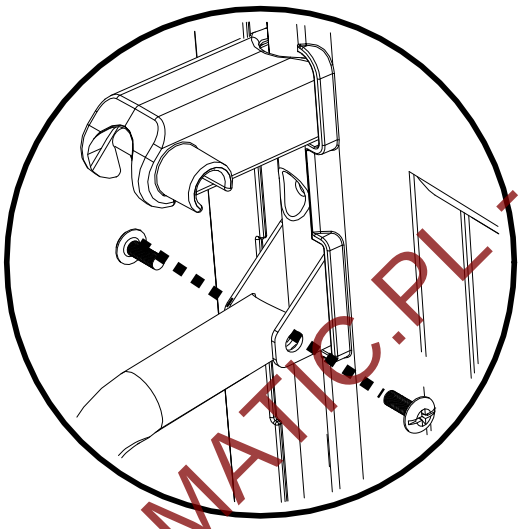

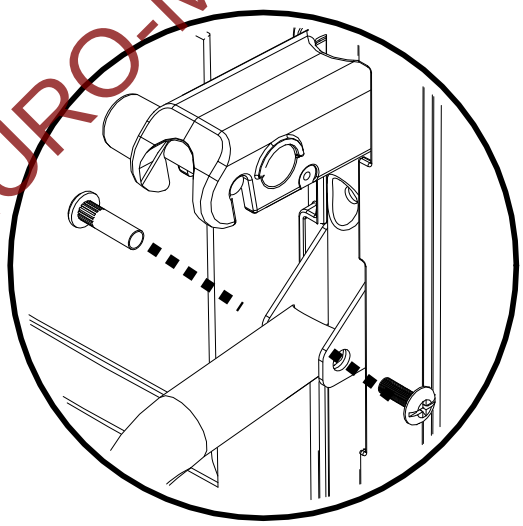

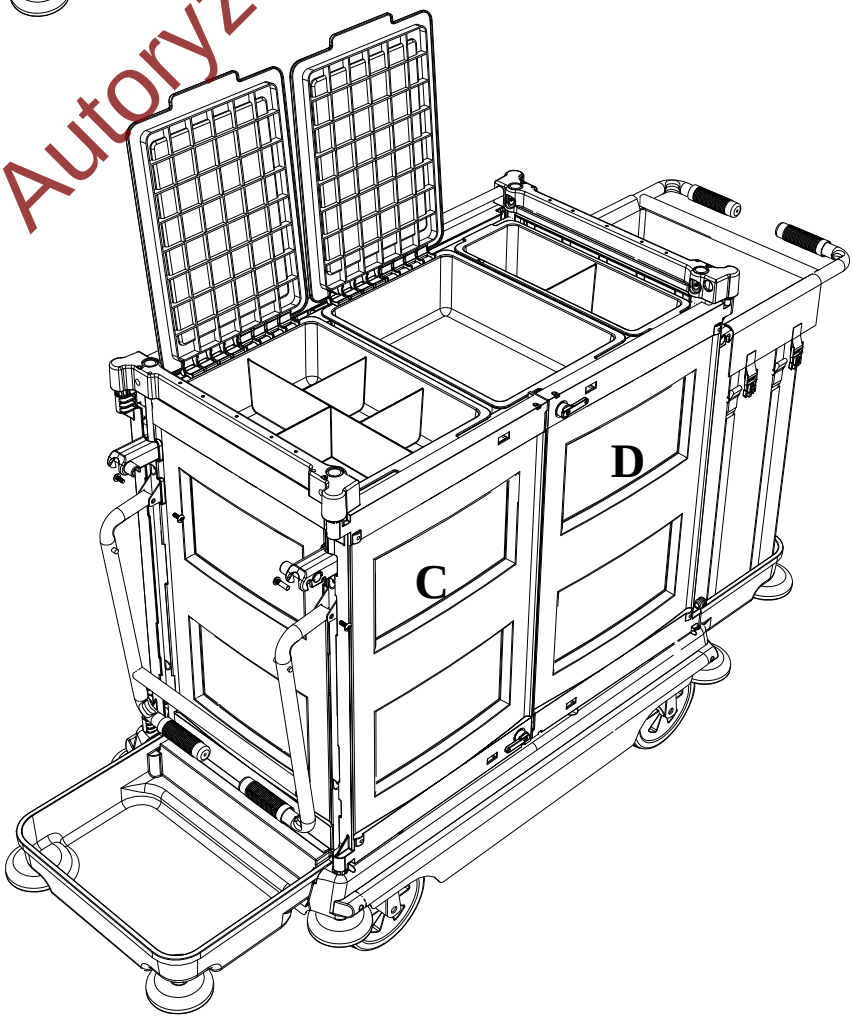

EURO-MATIC.PL - Autoryzowany Sklep Numatic

Części zamienne do Numatic NKL17: euro-matic.pl › infolinia 505 605 601 · sklep@euro-matic.pl

NKL –17

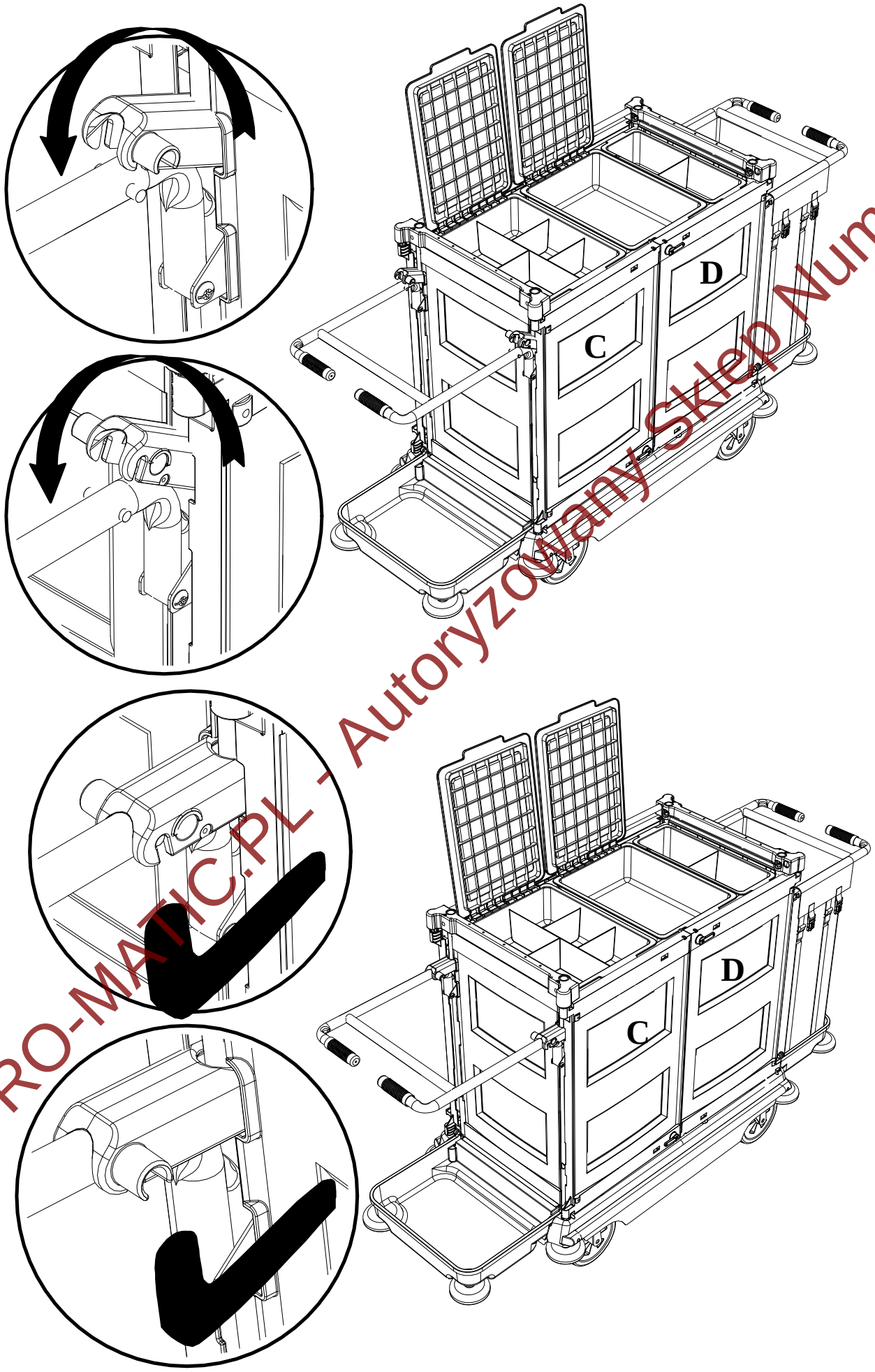

EURO-MATIC.PL - Autoryzowany Sklep Numatic

Części zamienne do Numatic NKL17: euro-matic.pl › infolinia 505 605 601 · sklep@euro-matic.pl

NKL –17

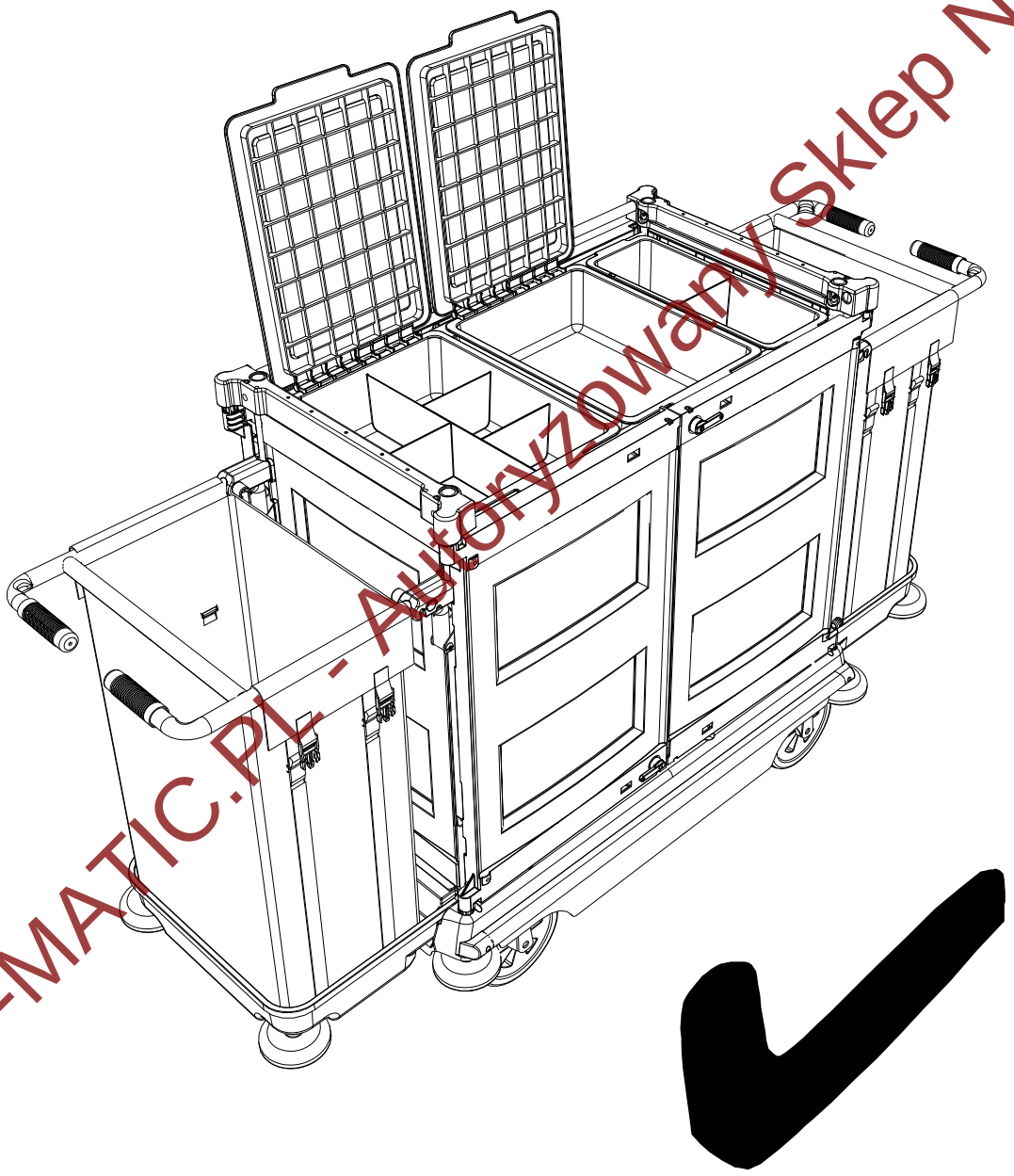

EURO-MATIC.PL - Autoryzowany Sklep Numatic

Części zamienne do Numatic NKL17: euro-matic.pl › infolinia 505 605 601 · sklep@euro-matic.pl

ITEM	PART NO	DESCRIPTION	QTY
1	338902	DOOR LABELLED A1	1
2	338903	DOOR LABELLED B	1
3	338899	DOOR LABELLED C	1
4	338897	DOOR LABELLED D	1
5	418924	REAR UPRIGHT FRAME	1
6	418899	LID SUPPORT TUBE	1
7	418923	FRONT UPRIGHT FRAME	1
8	338879	BASE	1
9	223393	BAG SUPPORT TRAY	—
10	223390	DOOR MOUNTING	2
11	618001	LAUNDRY BAG	—
12	418759	BAG FRAME	—
13	325202	DEEP TRAY DIVIDED	1
14	325201	DEEP TRAY PLAIN	1
15	223395	PANEL	2
16	223106	WIDE SHELF	2
17	223205	HALF SHELF	1
18	223129	HALF TRAY	1
19	227479	BUFFER(FITTED)	4
20	206997	HOLE PLUG SET	2

EURO-MATIC.PL - Autoryzowany Sklep Numatic

Części zamienne do Numatic NKL17: euro-matic.pl › infolinia 505 605 601 · sklep@euro-matic.pl

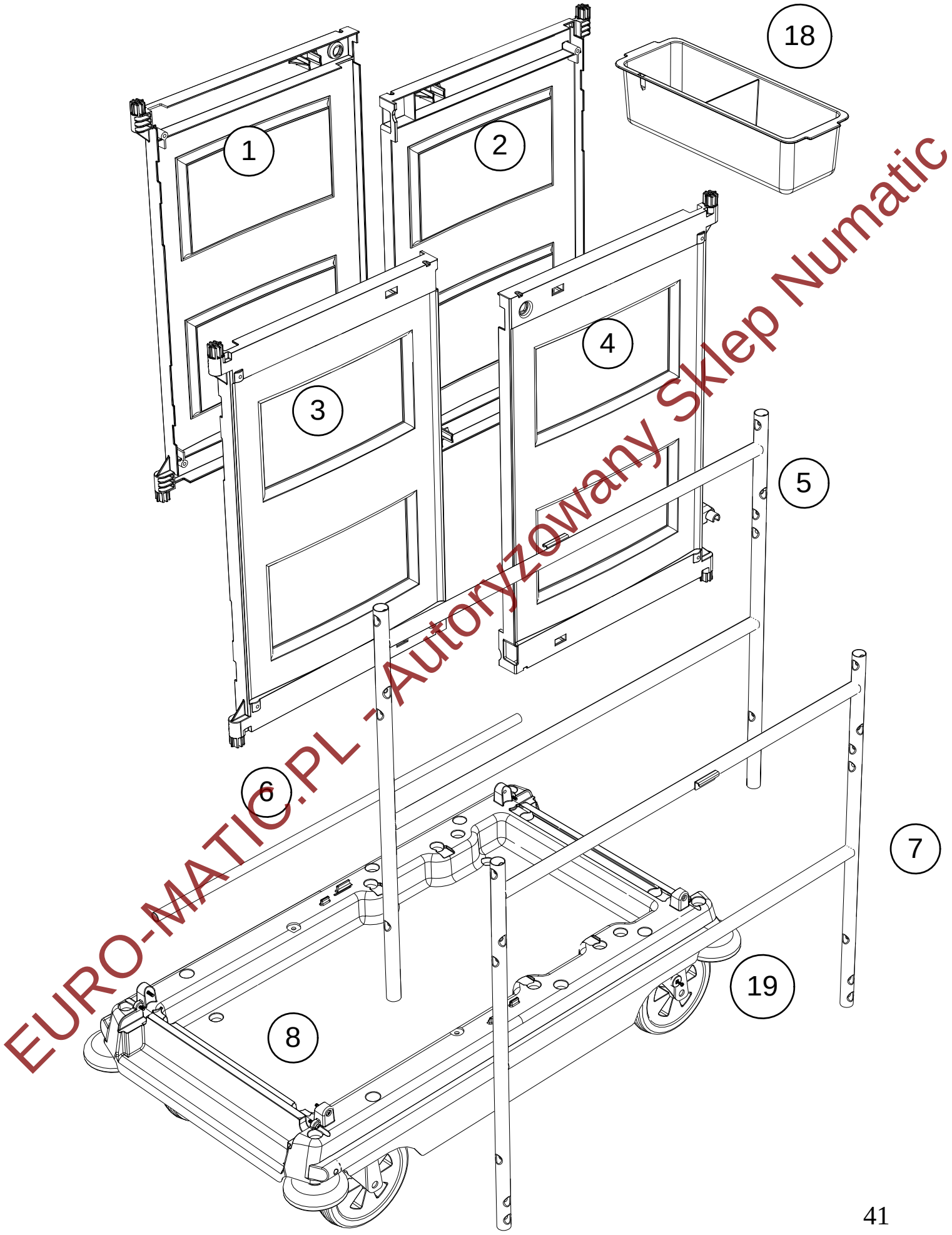

EURO-MATIC.PL - Autoryzowany Sklep Numatic

Części zamienne do Numatic NKL17: euro-matic.pl › infolinia 505 605 601 · sklep@euro-matic.pl

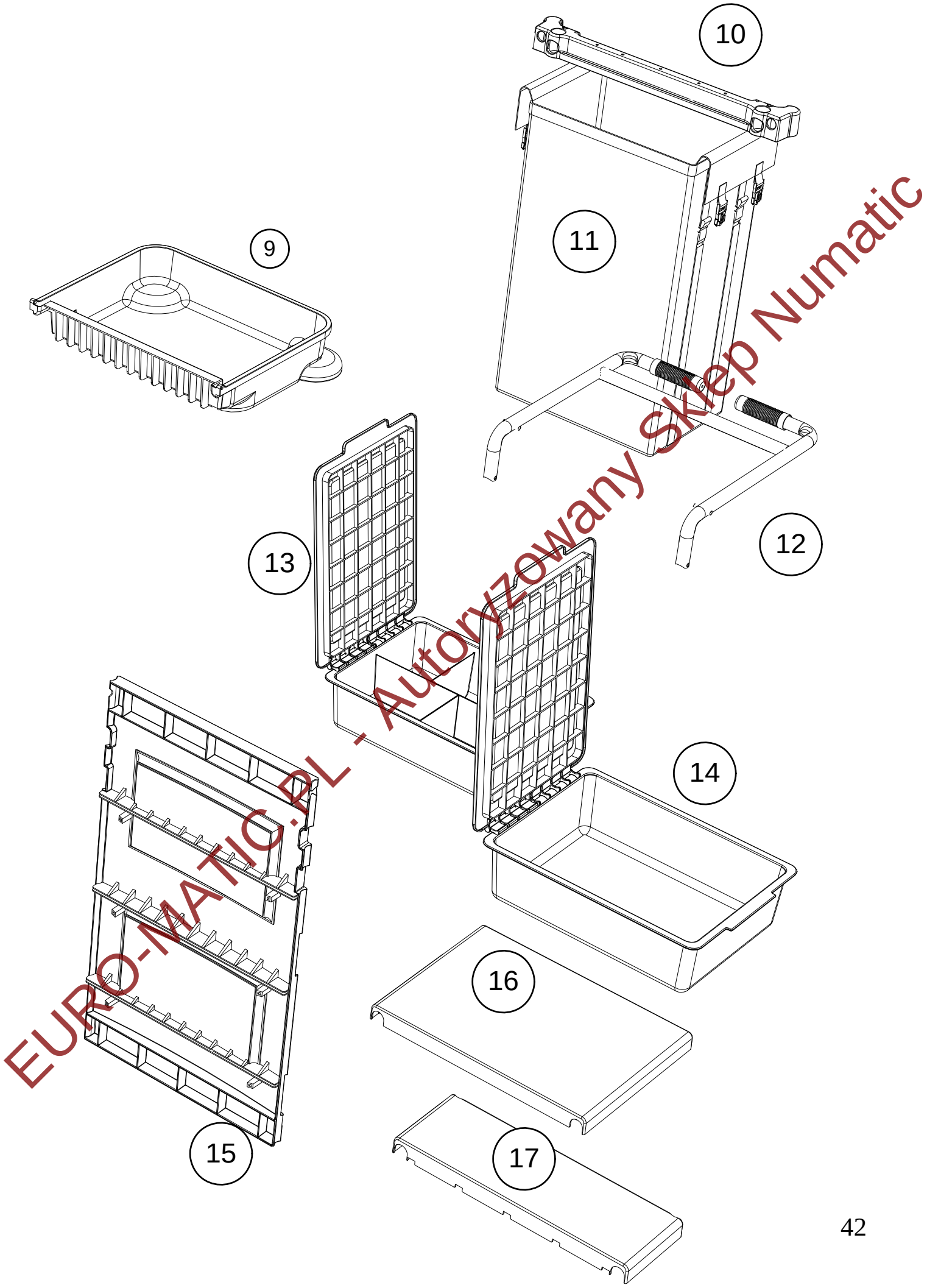

EURO-MATIC.PL - Autoryzowany Sklep Numatic

Części zamienne do Numatic NKL17: euro-matic.pl › infolinia 505 605 601 · sklep@euro-matic.pl