Numatic

NKT0/1/2

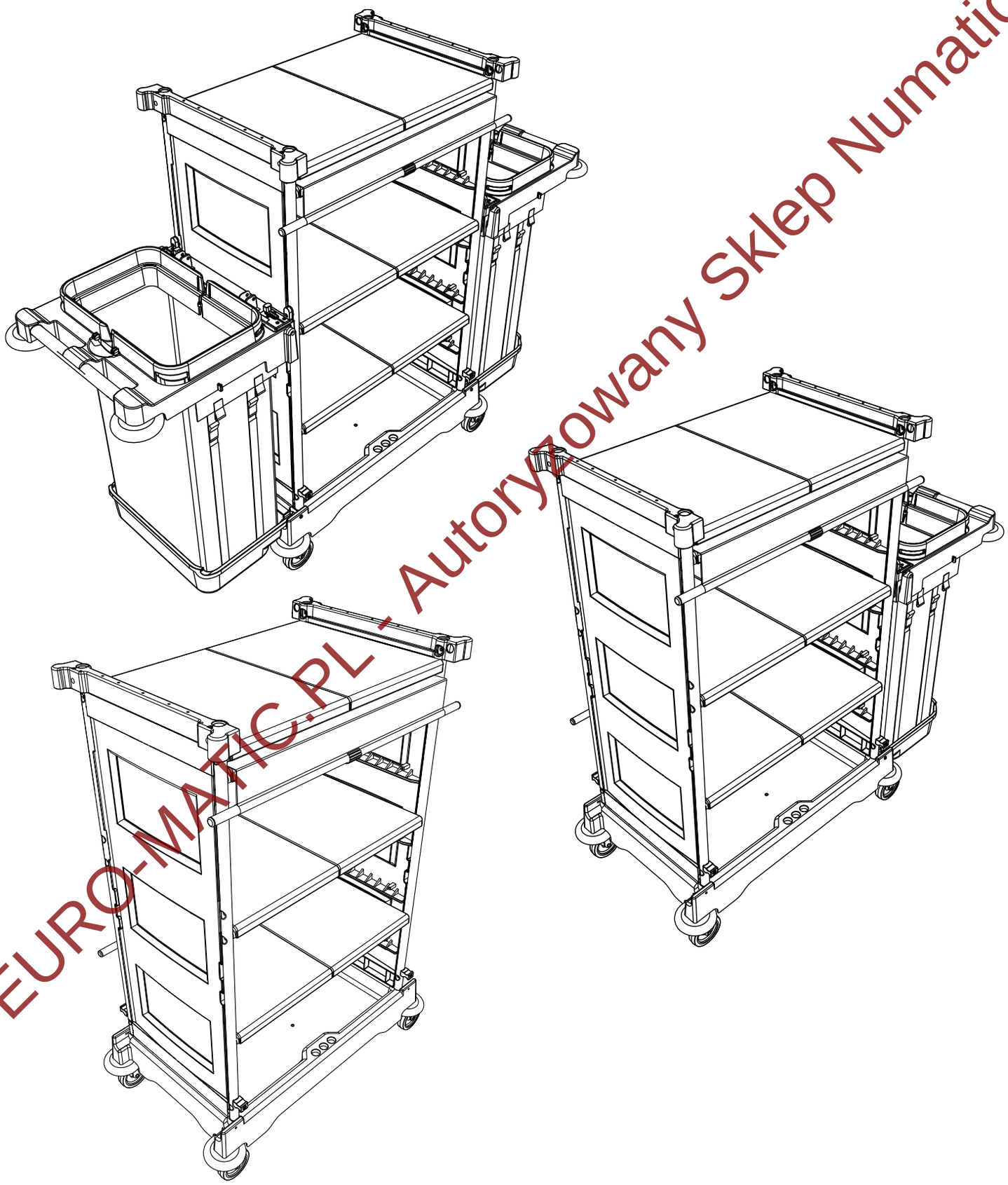

EURO-MATIC.PL - Autoryzowany Sklep Numatic

906546 NKT 0/1/2 ASSEMBLY INSTRUCTIONS DOC-28121 A01 06/2017

Części zamienne do Numatic NKT1 – sprawdź w euro-matic.pl ›
Autoryzowany sklep euro-matic.pl · infolinia 505 605 601 · sklep@euro-matic.pl

NKT0-NKT1-NKT2

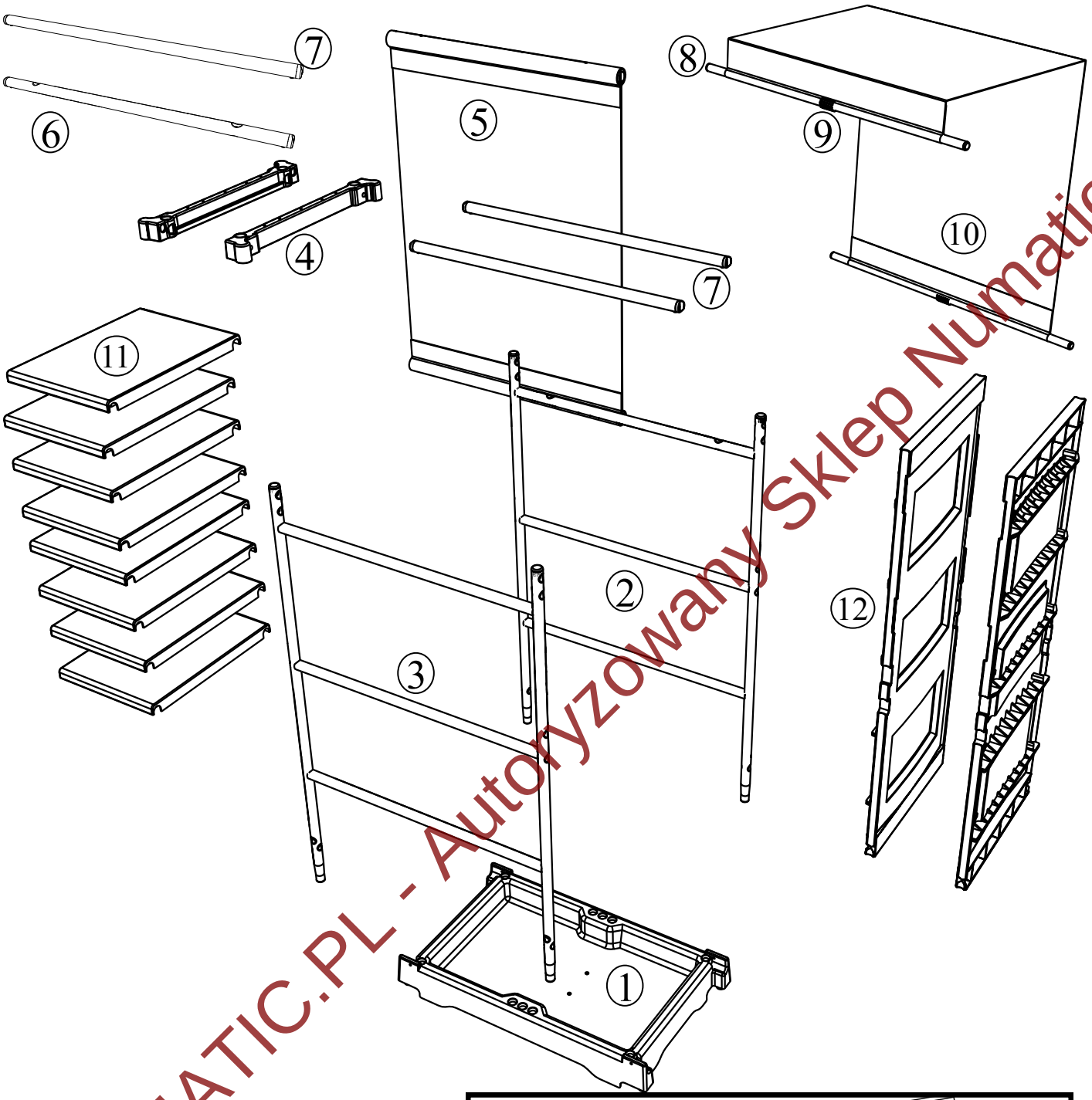

NKT1/2

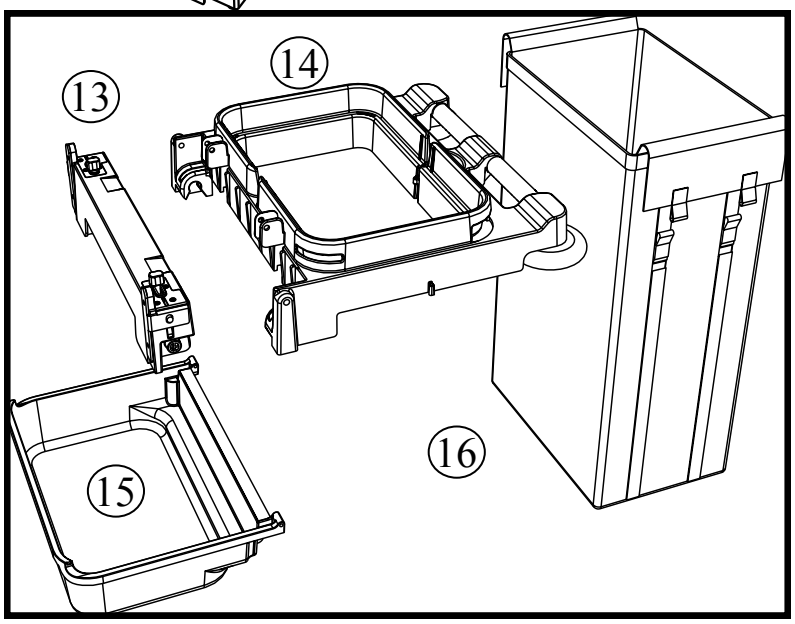

EURO-MATIC.PL - Autoryzowany Sklep Numatic

Części zamienne do Numatic NKT1: euro-matic.pl › infolinia 505 605 601 · sklep@euro-matic.pl

NKT0-NKT1-NKT2

ITEM	PART	DESCRIPTION	QTY
1	318756	BASE	1
2	906543	REAR UPRIGHT FRAME	1
3	906541	FRONT UPRIGHT FRAME	1
4	223390	DOOR MOUNTING MOULDING	2
5	206307	TWIN REAR COVER	1
6	318632	UPPER REAR TIE BAR WITH HOLES	1
7	318609	TIE BAR NO HOLES	3
8	906548	COVER PULL TUBES	2
9	206495	TUBE PROFILE MOULDING	2
10	906448	TWIN SLIDING COVER	1
11	223106	SHELF	8
12	223387	PANEL MOULDINGS	2

NKT1-NKT2

ITEM	PART	DESCRIPTION	NKT1	NKT2
13	904612	BAG SUPPORT FRAME MOUNTING	1	2
14	904613	BAG SUPPORT FRAME ASSEMBLY	1	2
15	227971	BAG SUPPORT TRAY	1	2
16	618001	100LTR LAUNDRY BAG	1	2

EURO-MATIC.PL - Autoryzowany Sklep Numatic

Części zamienne do Numatic NKT1: euro-matic.pl › infolinia 505 605 601 · sklep@euro-matic.pl

NKT0-NKT1-NKT2

204062

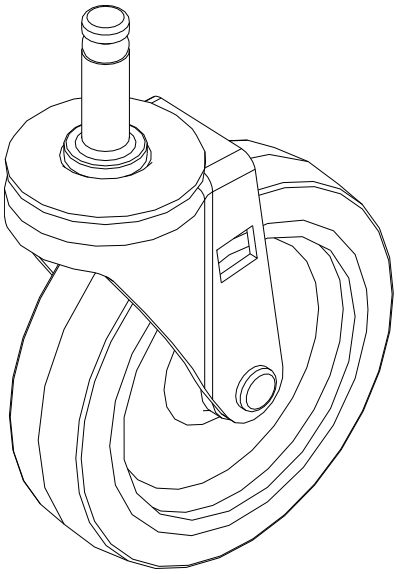

x 4

204030

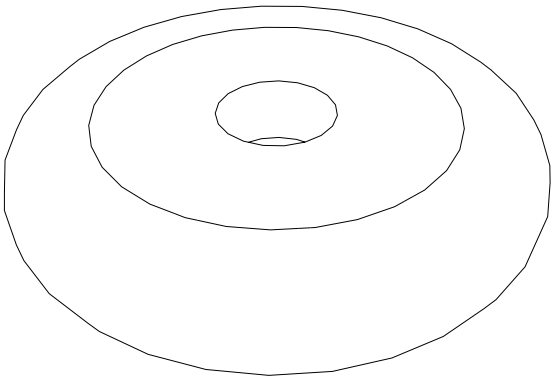

x 4

223212

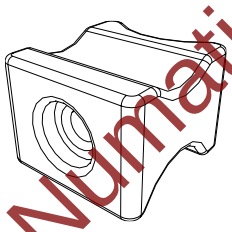

x 4

219555
M8 X 25

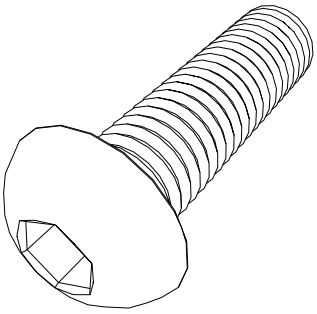

x 4

221154
M8

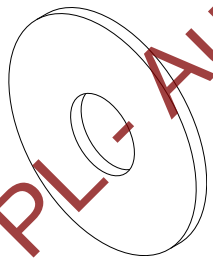

x 4

219839
No8 X 1 1/2 INCH

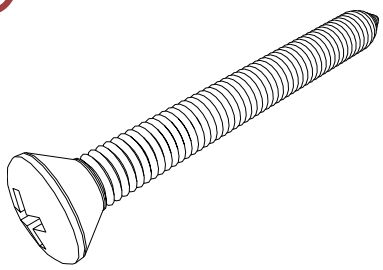

x 6

219422
M6 X 70

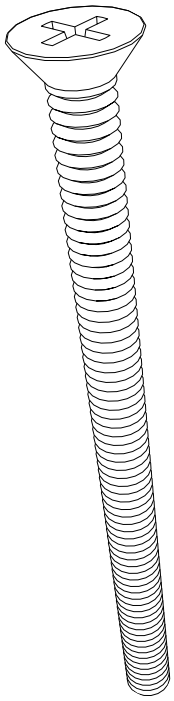

x 2

219057
M5 X 25

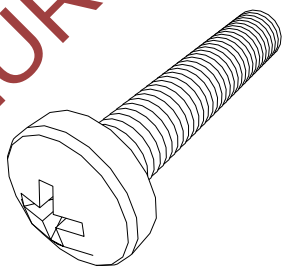

x 4

220033
M5 X 35

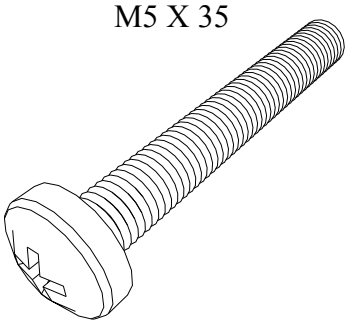

x 4

EURO-MATIC.PL - Autoryzowany Sklep Numatic

Części zamienne do Numatic NKT1: euro-matic.pl › infolinia 505 605 601 · sklep@euro-matic.pl

NKT1

219057
M5 X 25

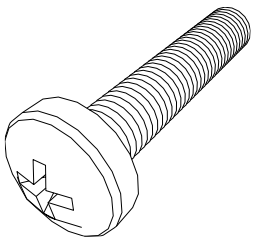

x 2

904520
M5 X 30

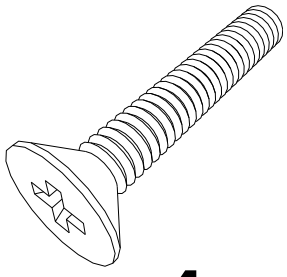

x 4

NKT2

219057
M5 X 25

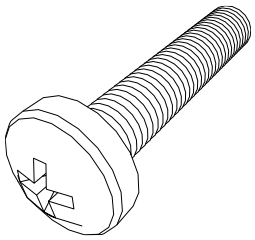

x 4

904520
M5 X 30

x 8

1.0 HR

NKT2

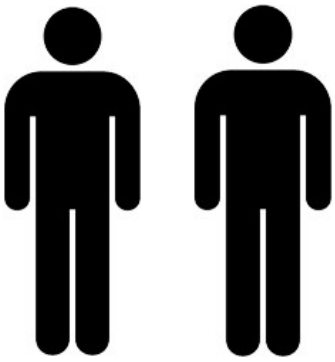

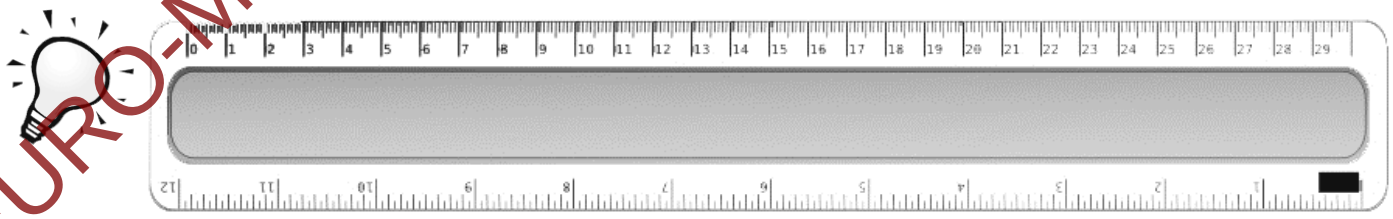

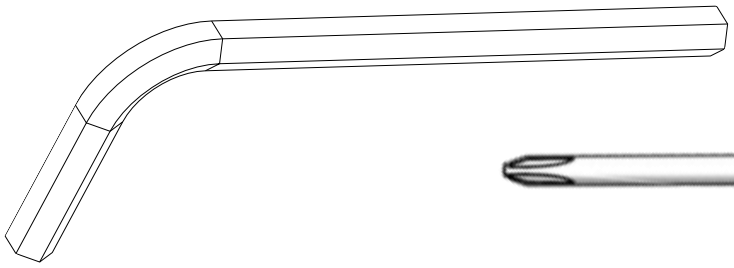

EURO-MATIC.PL - Autoryzowany Sklep Numatic

Części zamienne do Numatic NKT1: euro-matic.pl › infolinia 505 605 601 · sklep@euro-matic.pl

NKT0-NKT1-NKT2

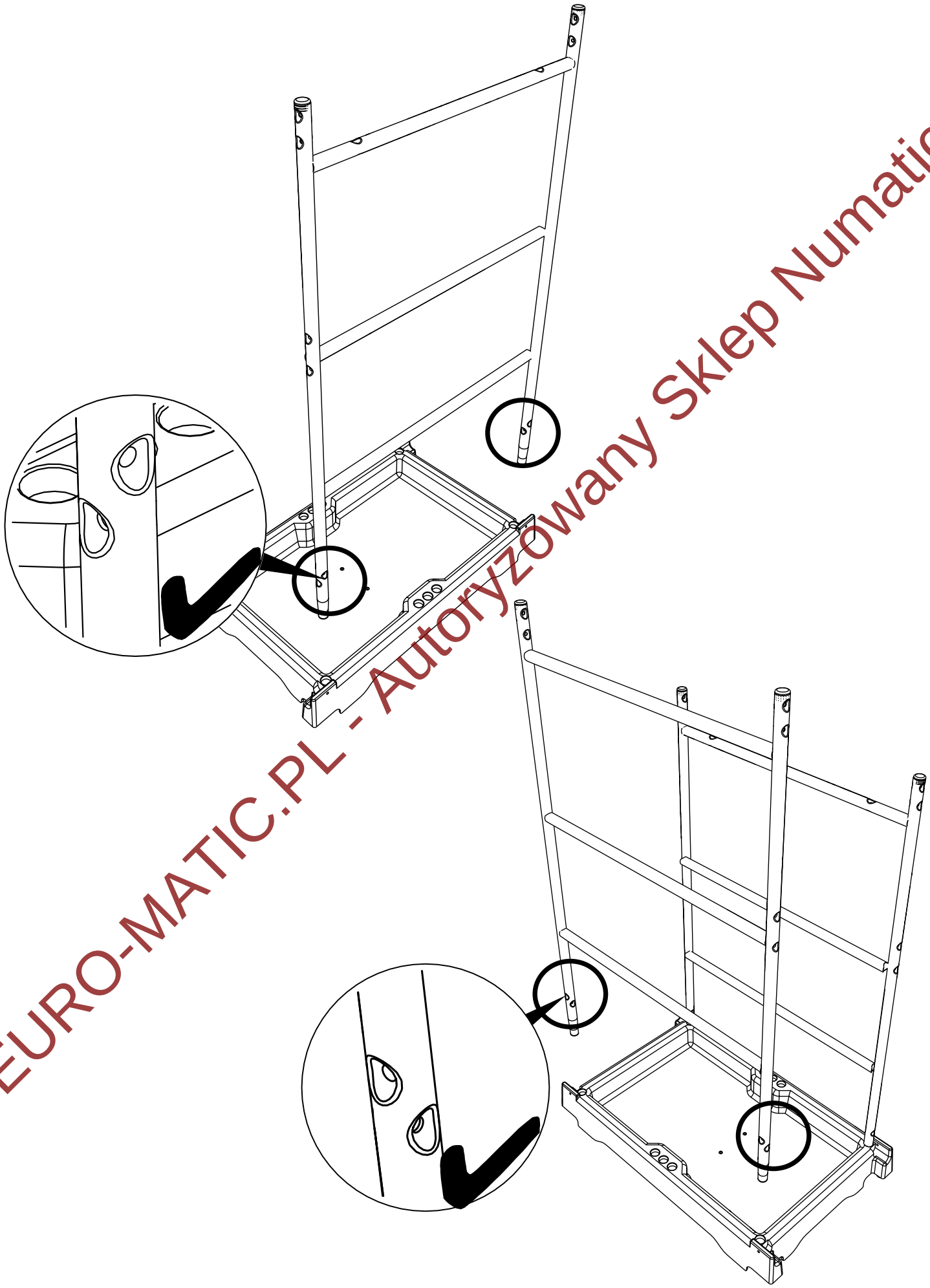

EURO-MATIC.PL - Autoryzowany Sklep Numatic

Części zamienne do Numatic NKT1: euro-matic.pl › infolinia 505 605 601 · sklep@euro-matic.pl

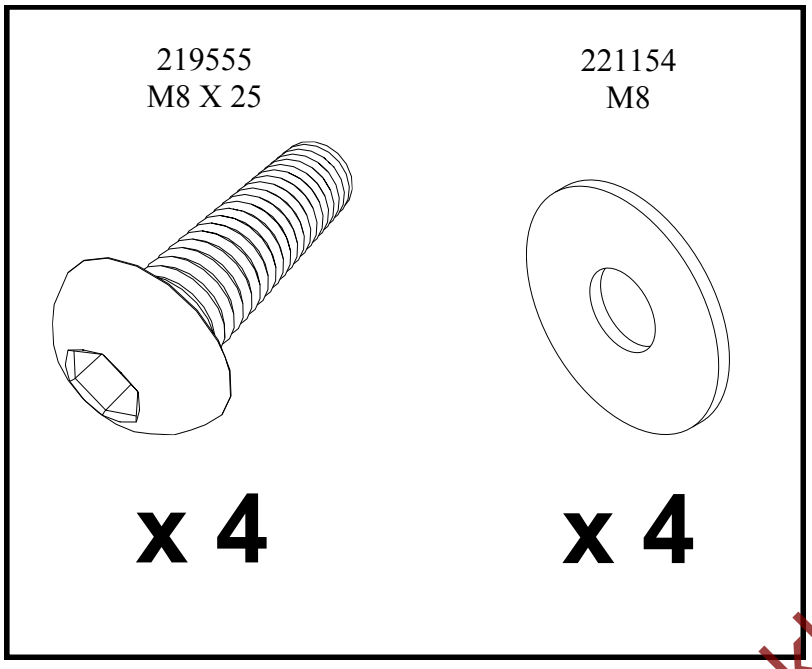

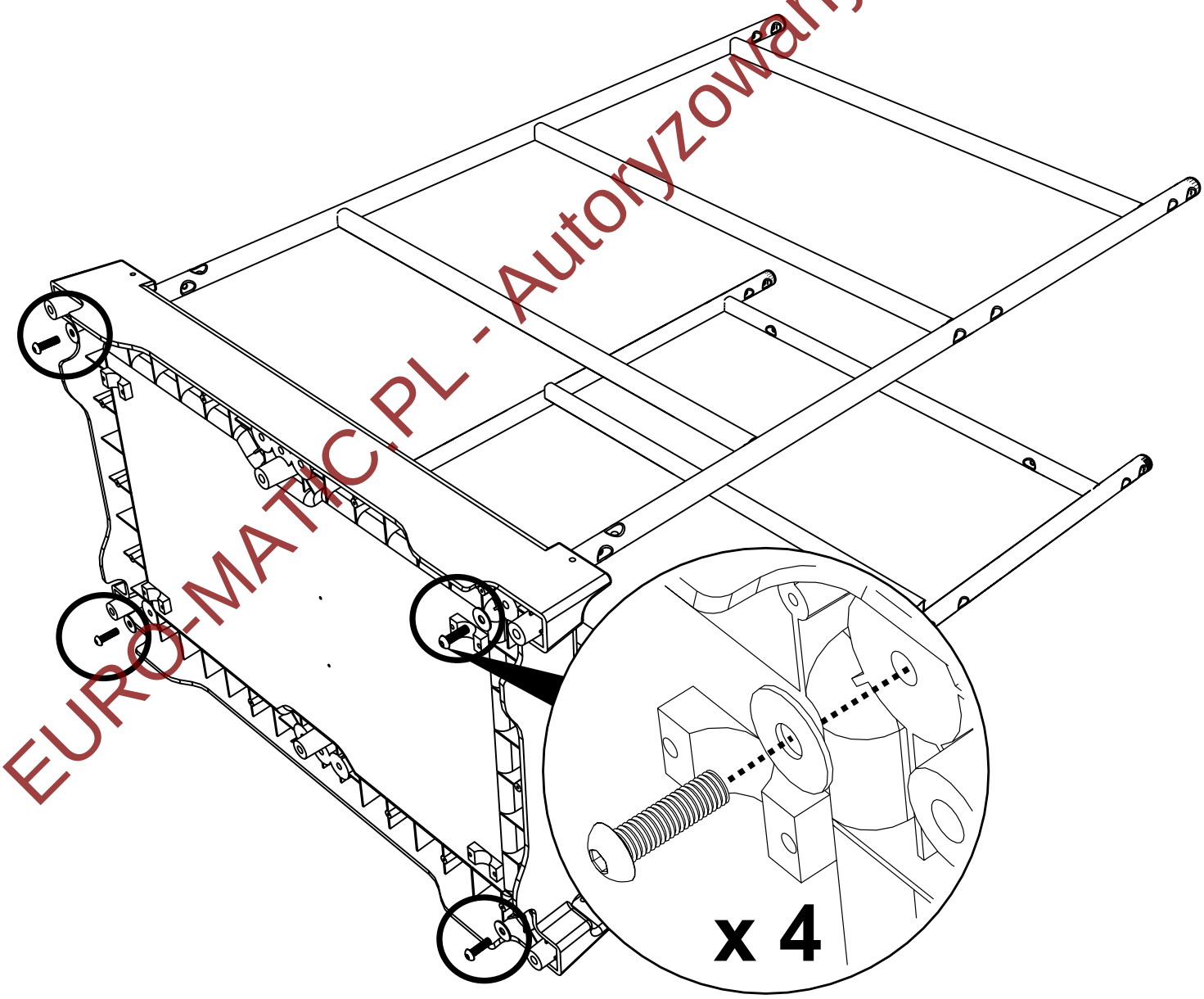

EURO-MATIC.PL - Autoryzowany Sklep Numatic

Części zamienne do Numatic NKT1: euro-matic.pl › infolinia 505 605 601 · sklep@euro-matic.pl

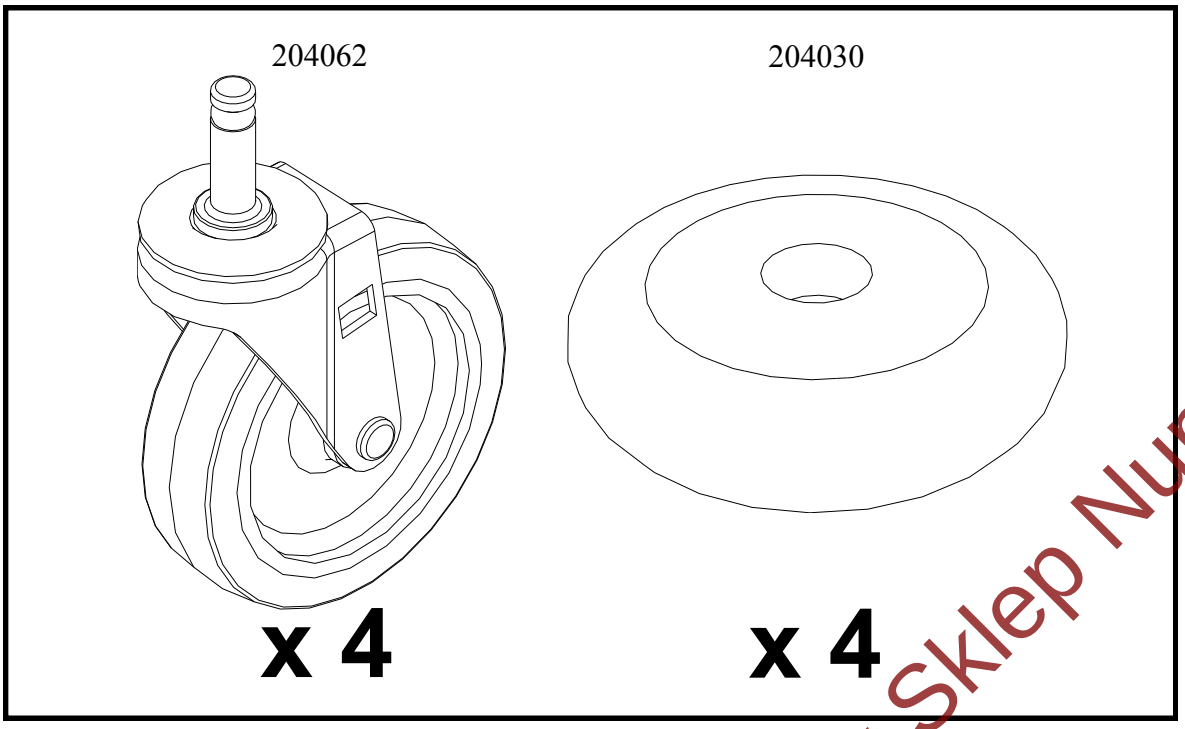

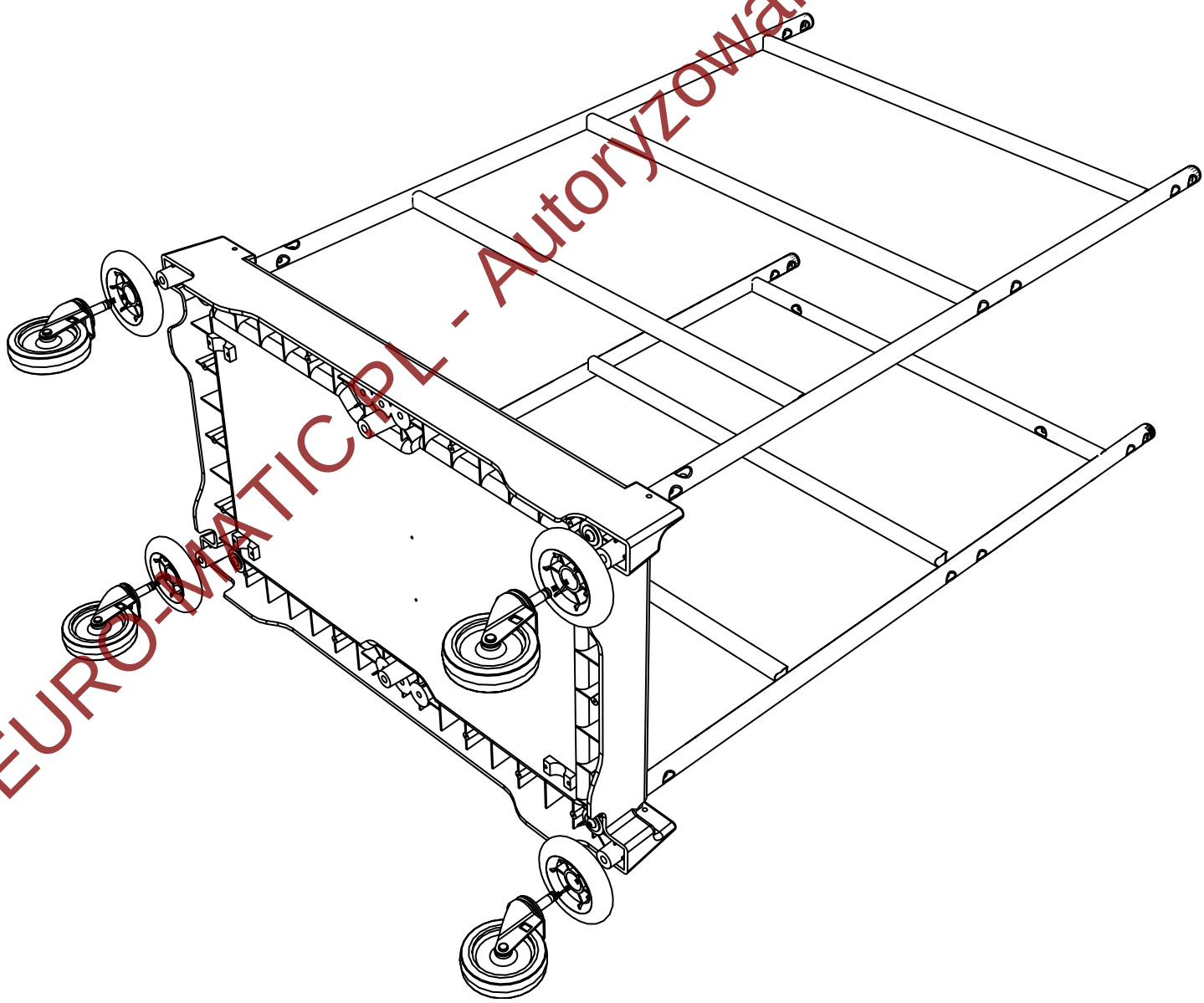

EURO-MATIC.PL - Autoryzowany Sklep Numatic

Części zamienne do Numatic NKT1: euro-matic.pl › infolinia 505 605 601 · sklep@euro-matic.pl

223212

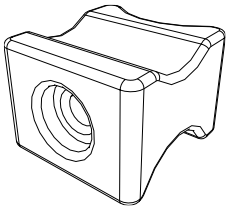

x 4

220033
M5 X 35

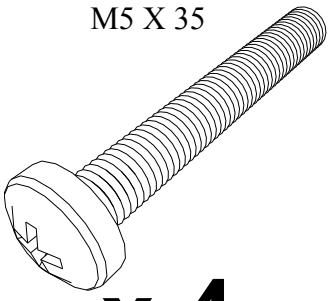

x 4

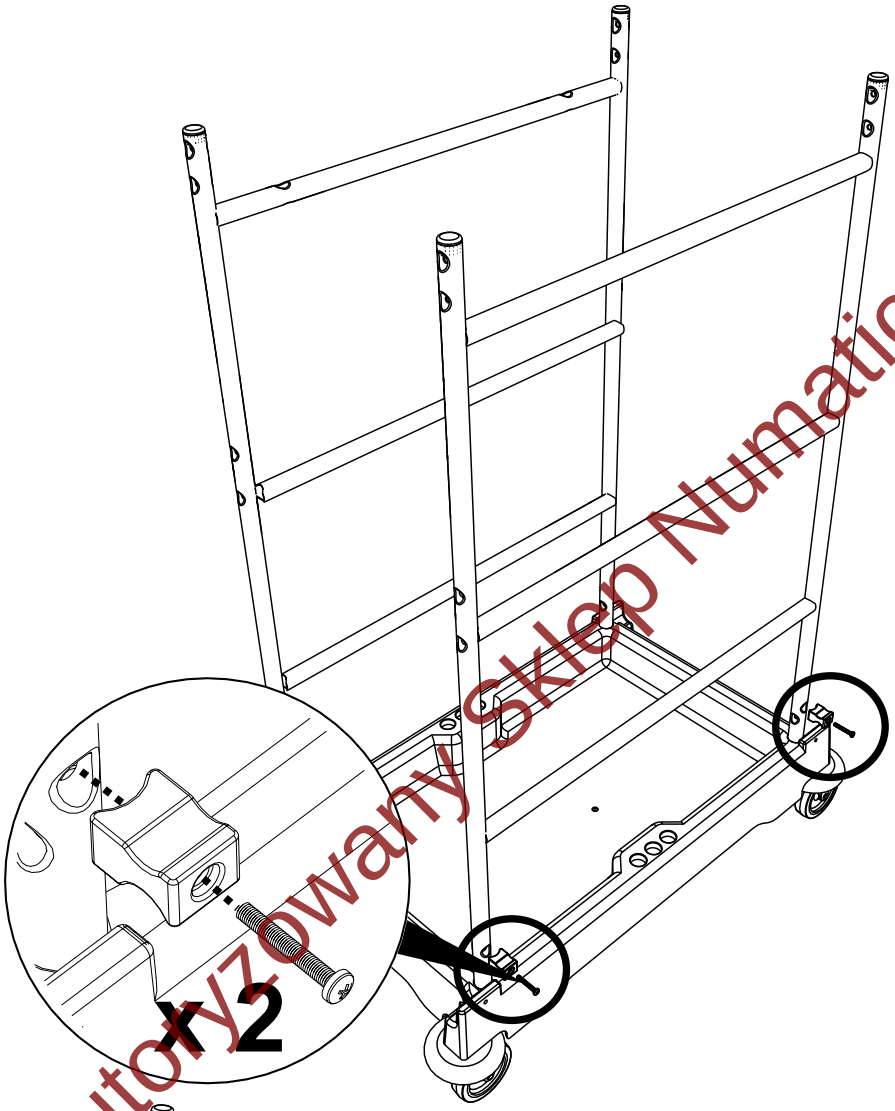

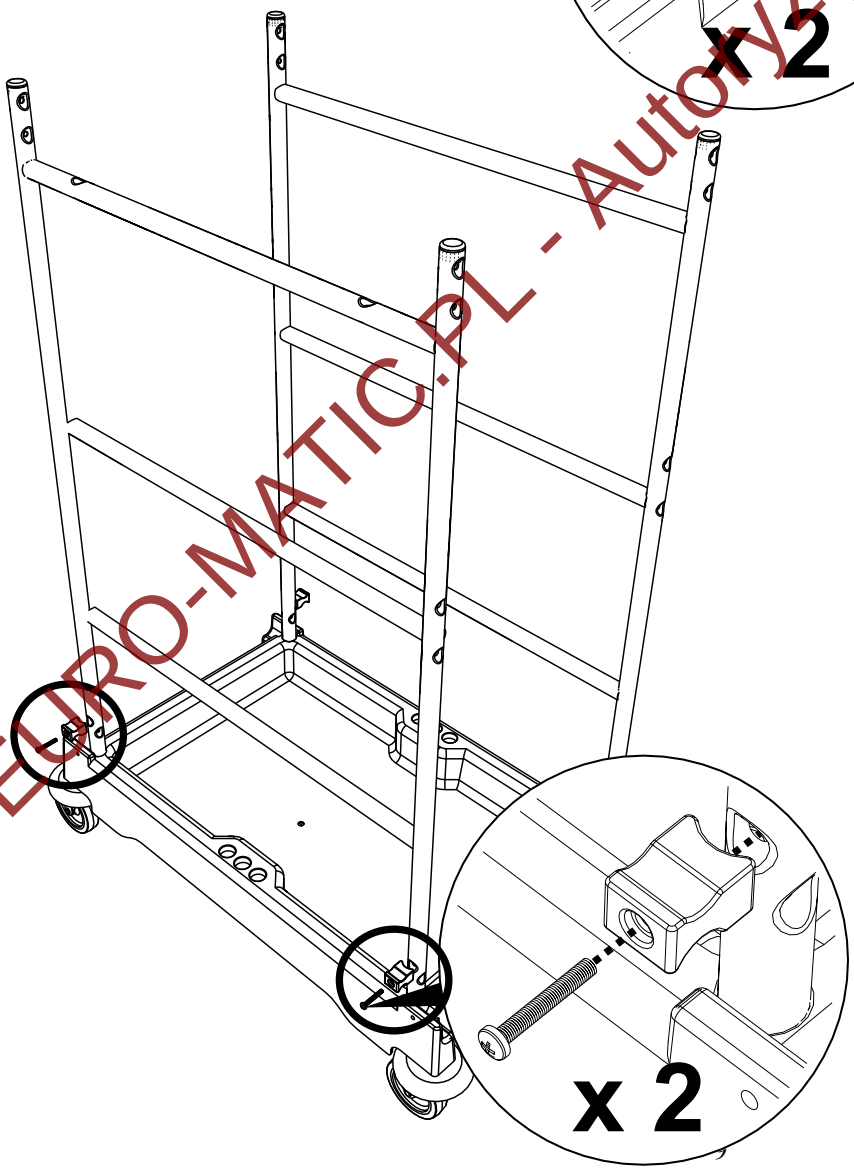

EURO-MATIC.PL - Autoryzowany Sklep Numatic

EURO-MATIC.PL - Autoryzowany Sklep Numatic

Części zamienne do Numatic NKT1: euro-matic.pl › infolinia 505 605 601 · sklep@euro-matic.pl

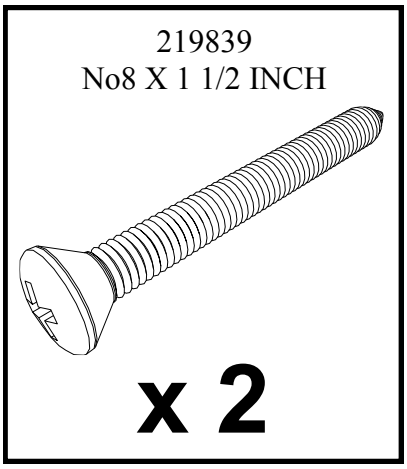

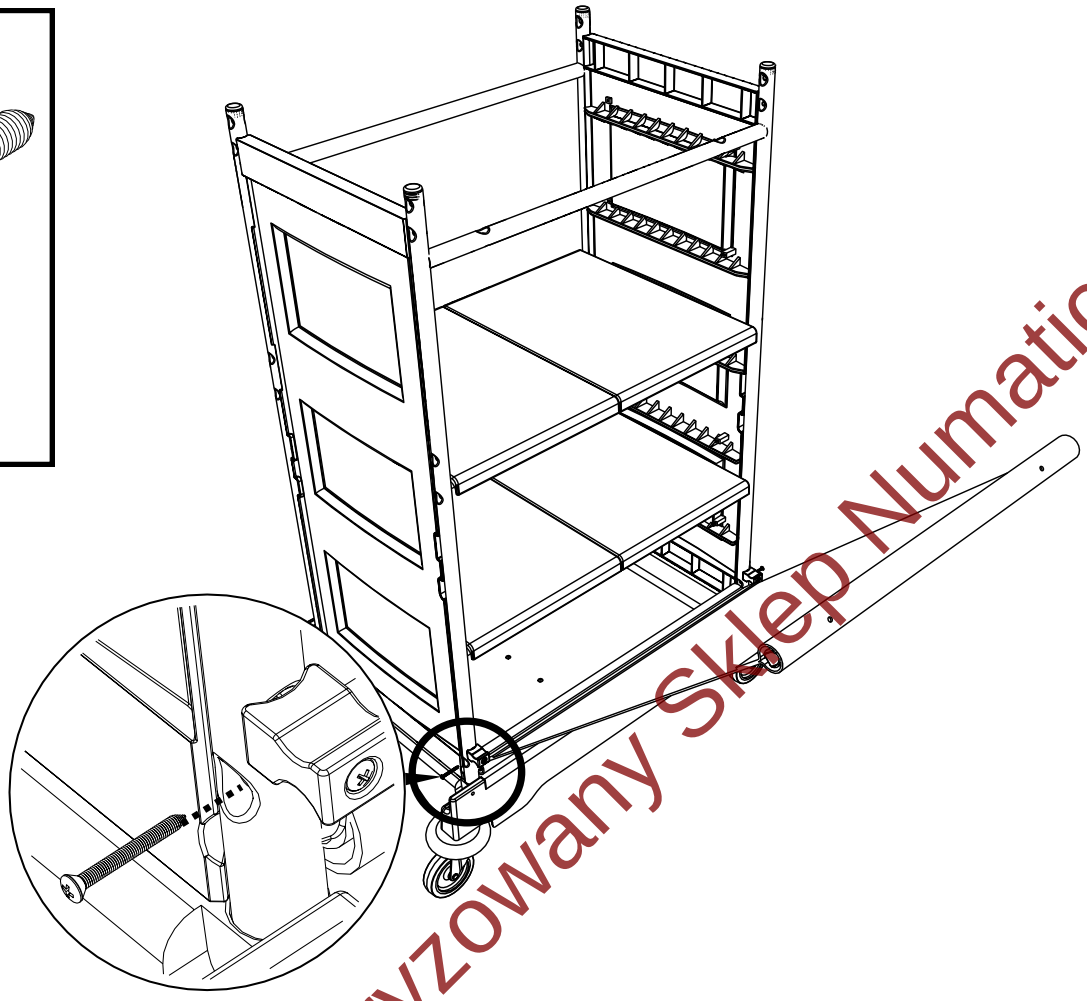

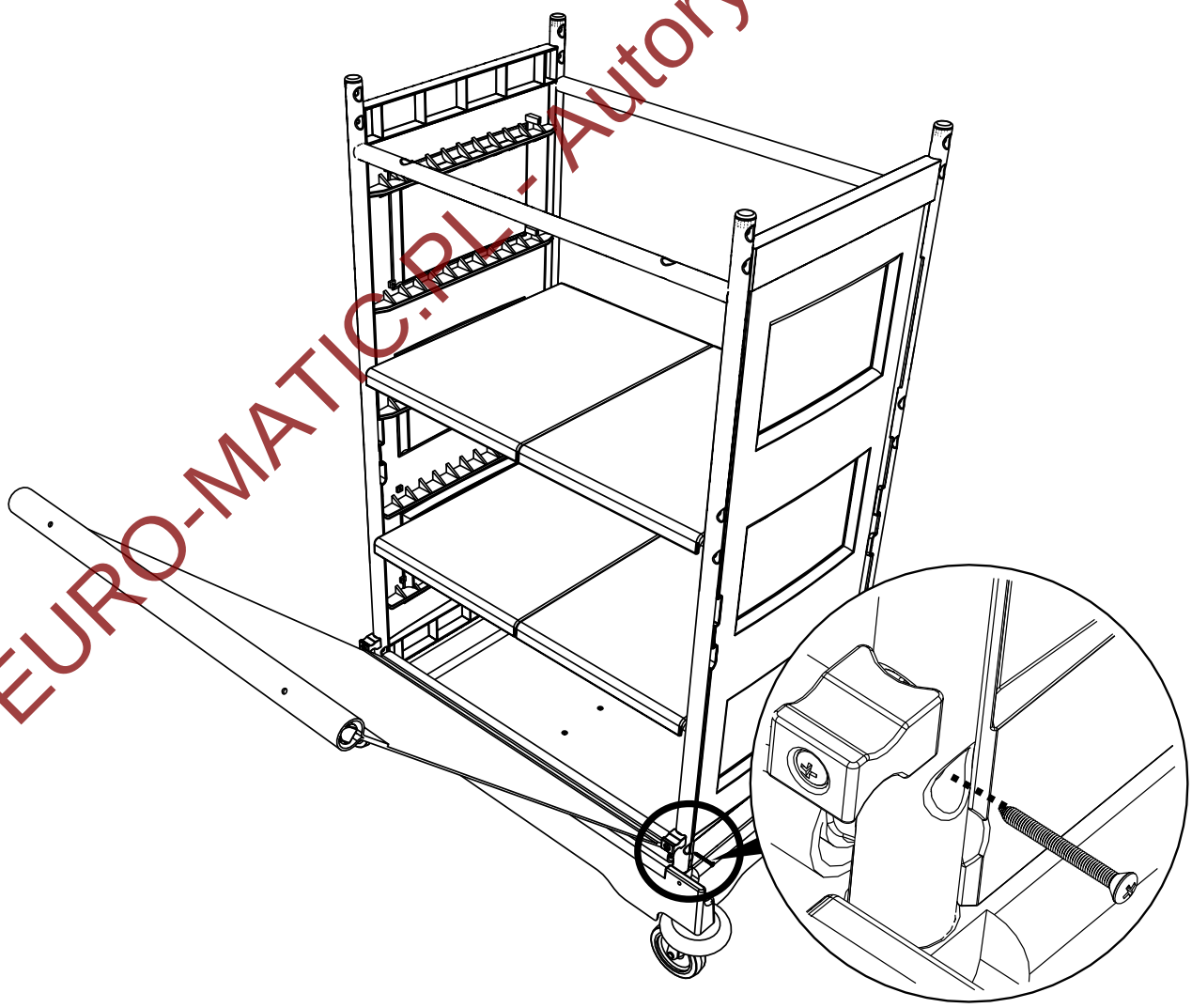

EURO-MATIC.PL - Autoryzowany Sklep Numatic

Części zamienne do Numatic NKT1: euro-matic.pl › infolinia 505 605 601 · sklep@euro-matic.pl

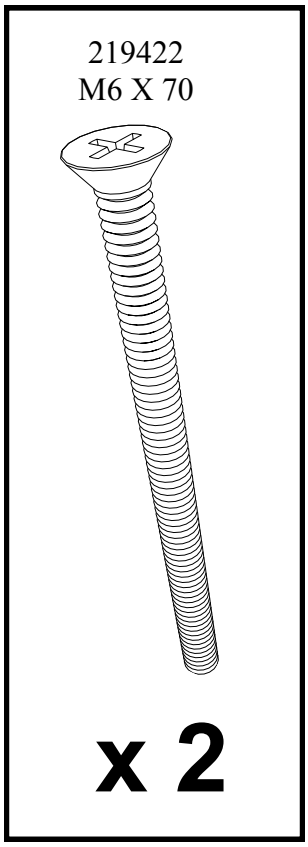

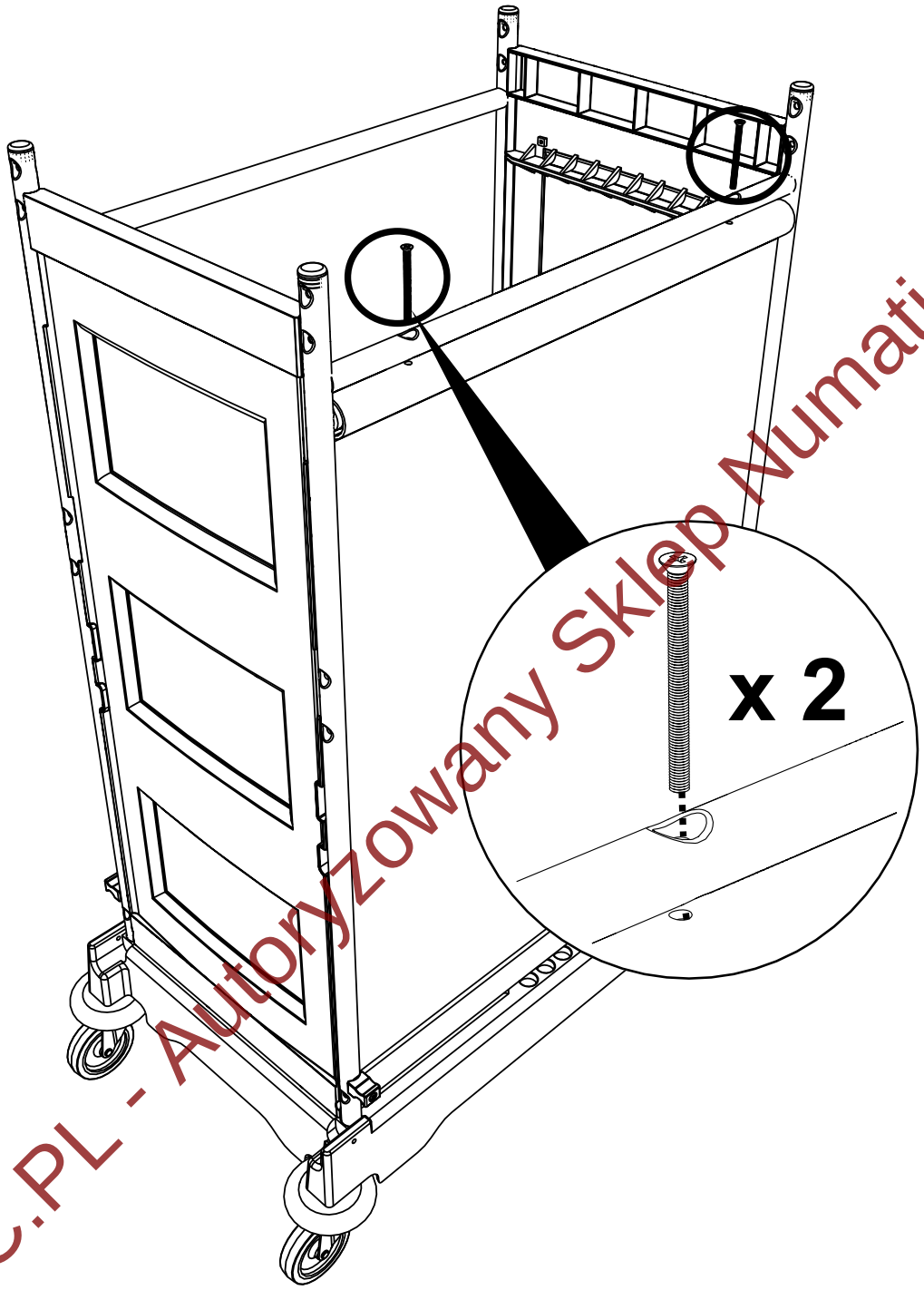

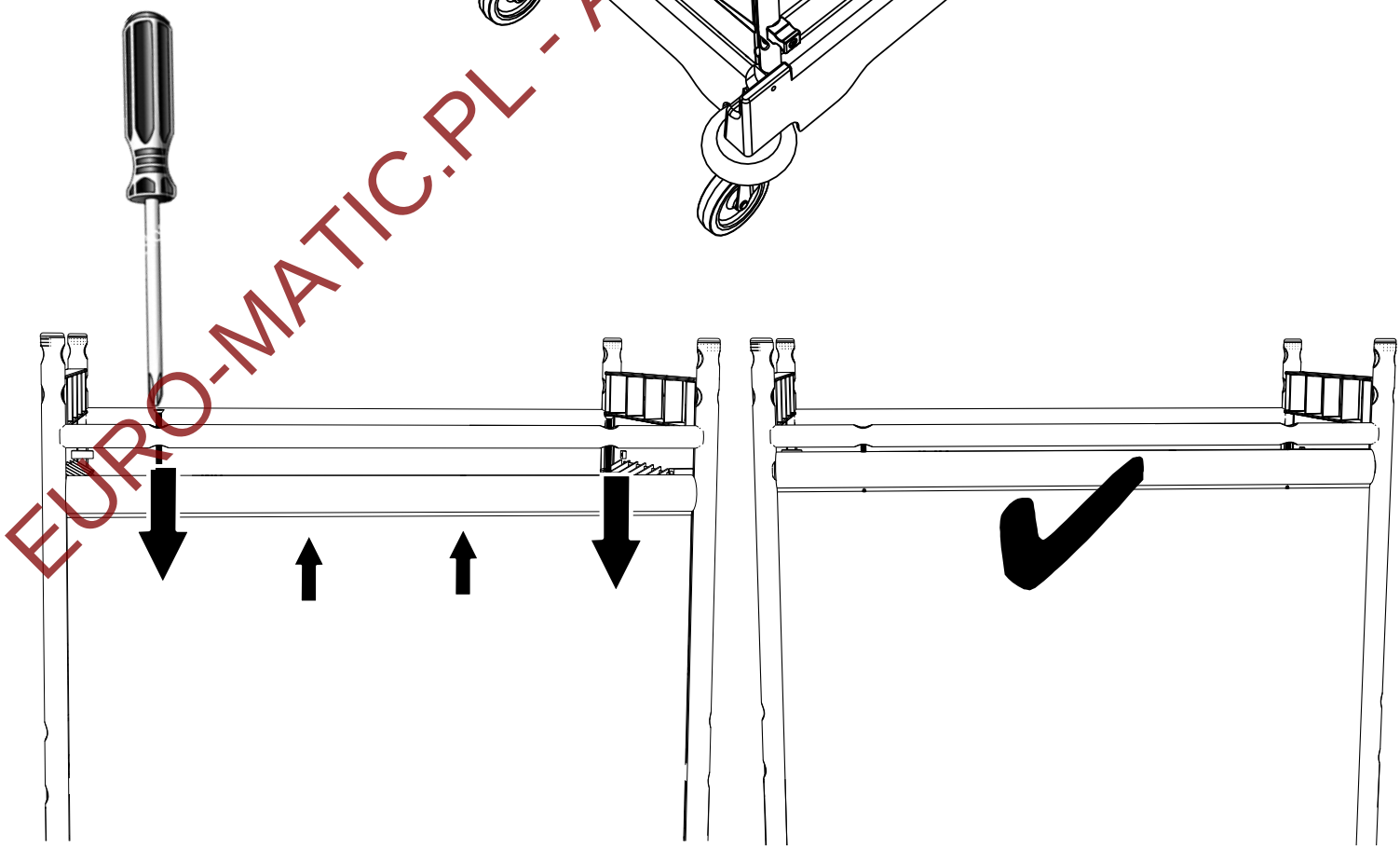

EURO-MATIC.PL - Autoryzowany Sklep Numatic

Części zamienne do Numatic NKT1: euro-matic.pl › infolinia 505 605 601 · sklep@euro-matic.pl

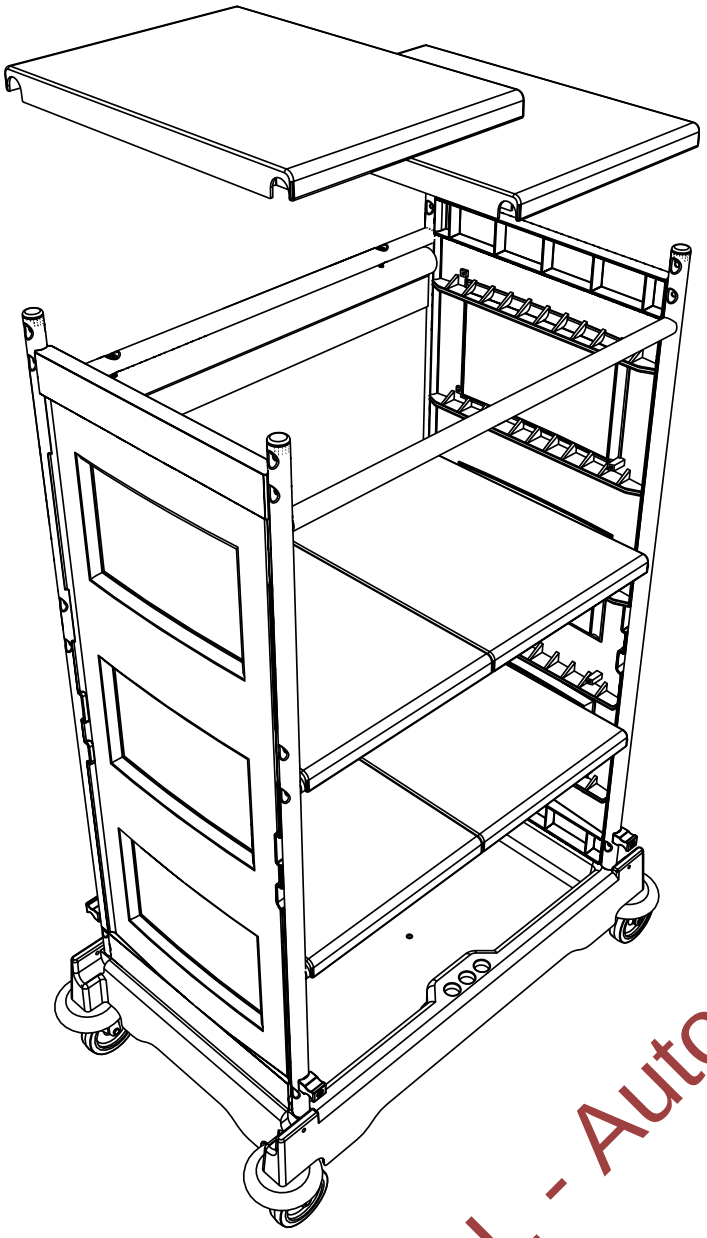

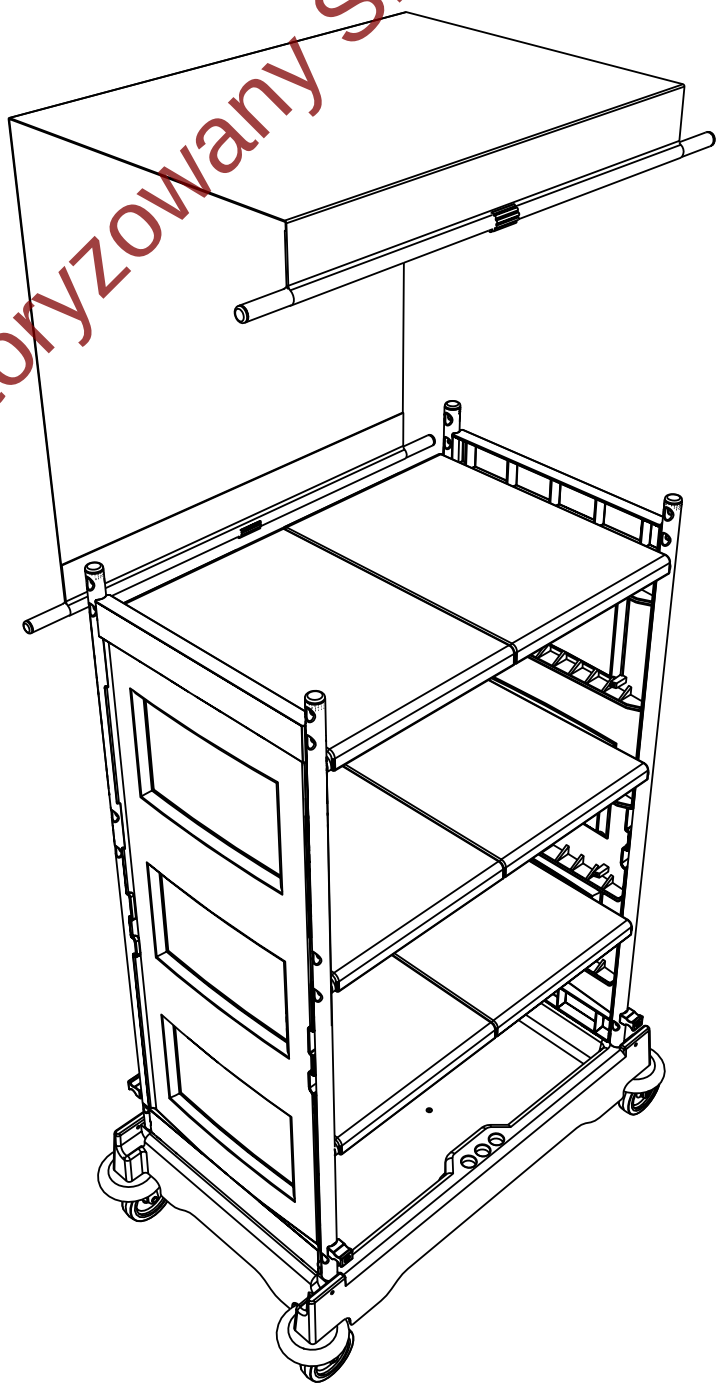

EURO-MATIC.PL - Autoryzowany Sklep Numatic

Części zamienne do Numatic NKT1: euro-matic.pl › infolinia 505 605 601 · sklep@euro-matic.pl

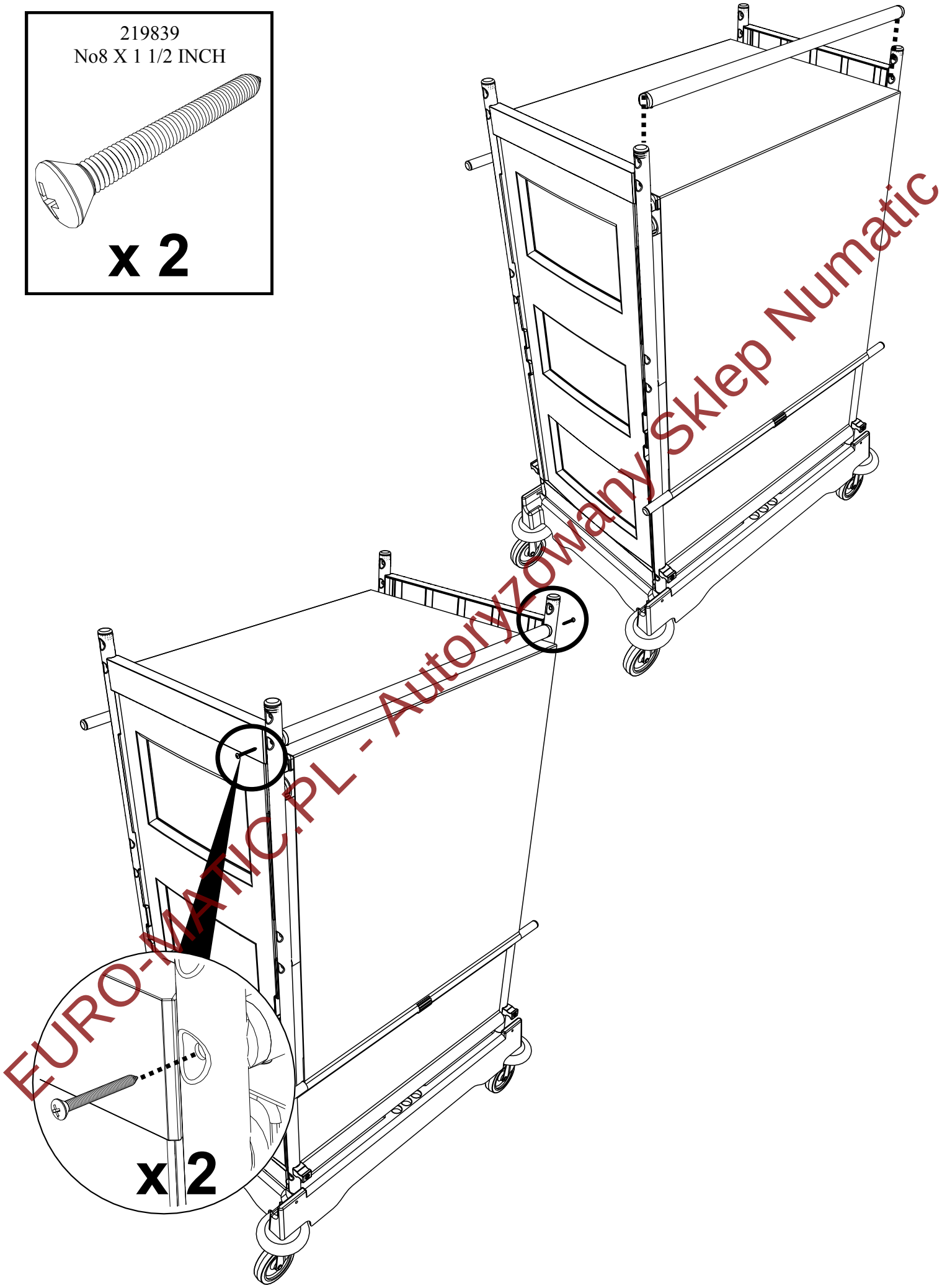

EURO-MATIC.PL - Autoryzowany Sklep Numatic

Części zamienne do Numatic NKT1: euro-matic.pl › infolinia 505 605 601 · sklep@euro-matic.pl

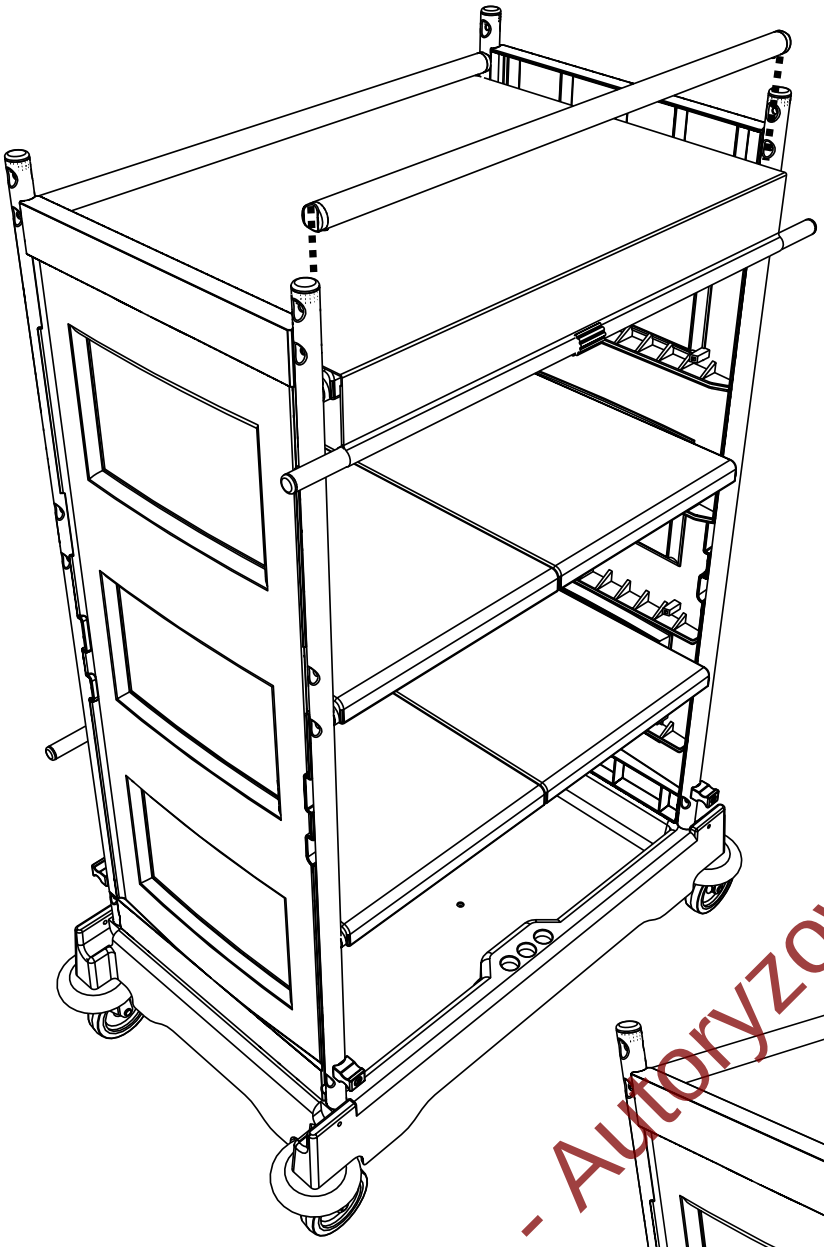

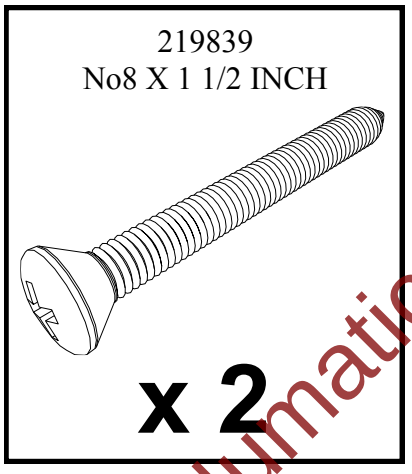

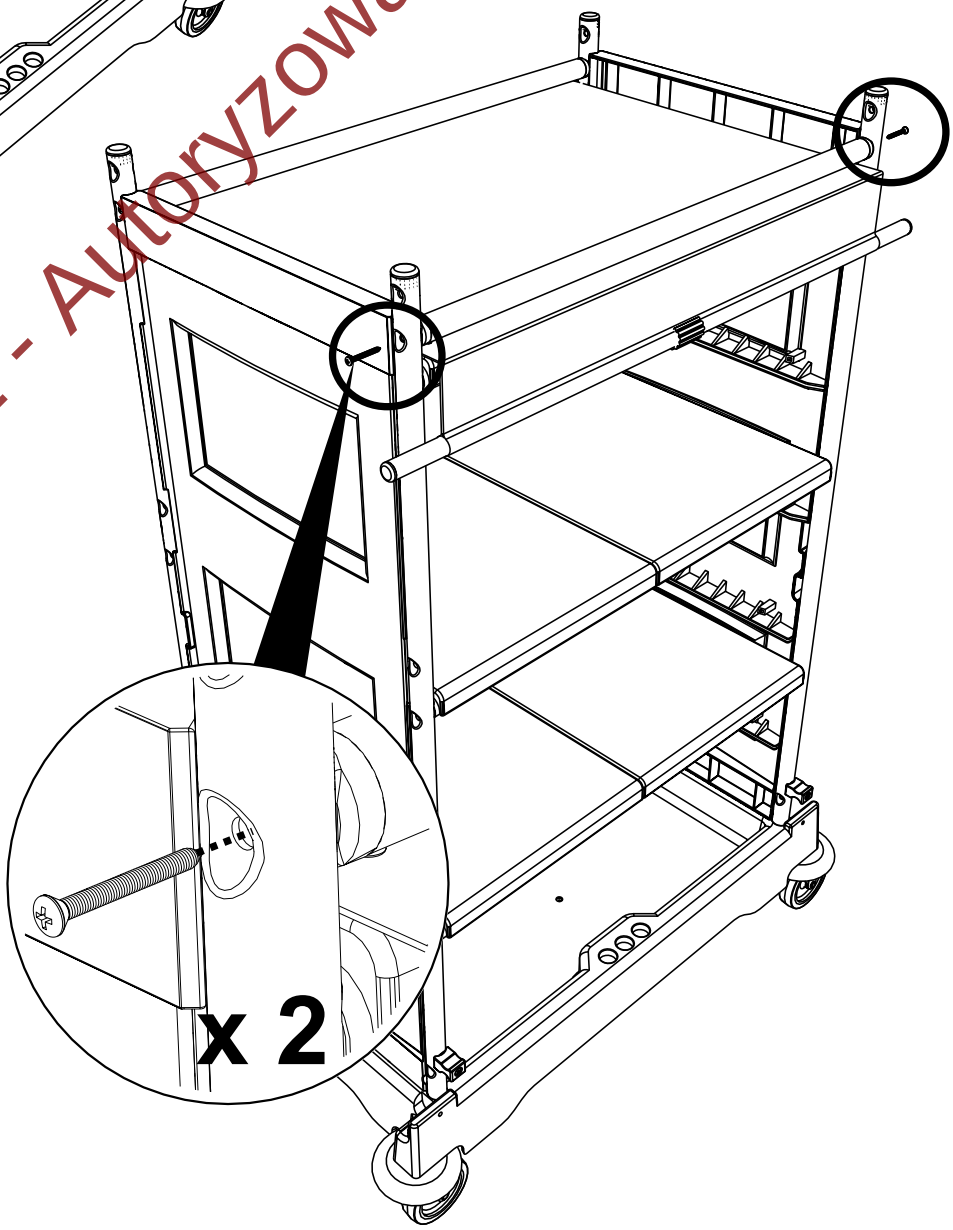

EURO-MATIC.PL - Autoryzowany Sklep Numatic

Części zamienne do Numatic NKT1: euro-matic.pl › infolinia 505 605 601 · sklep@euro-matic.pl

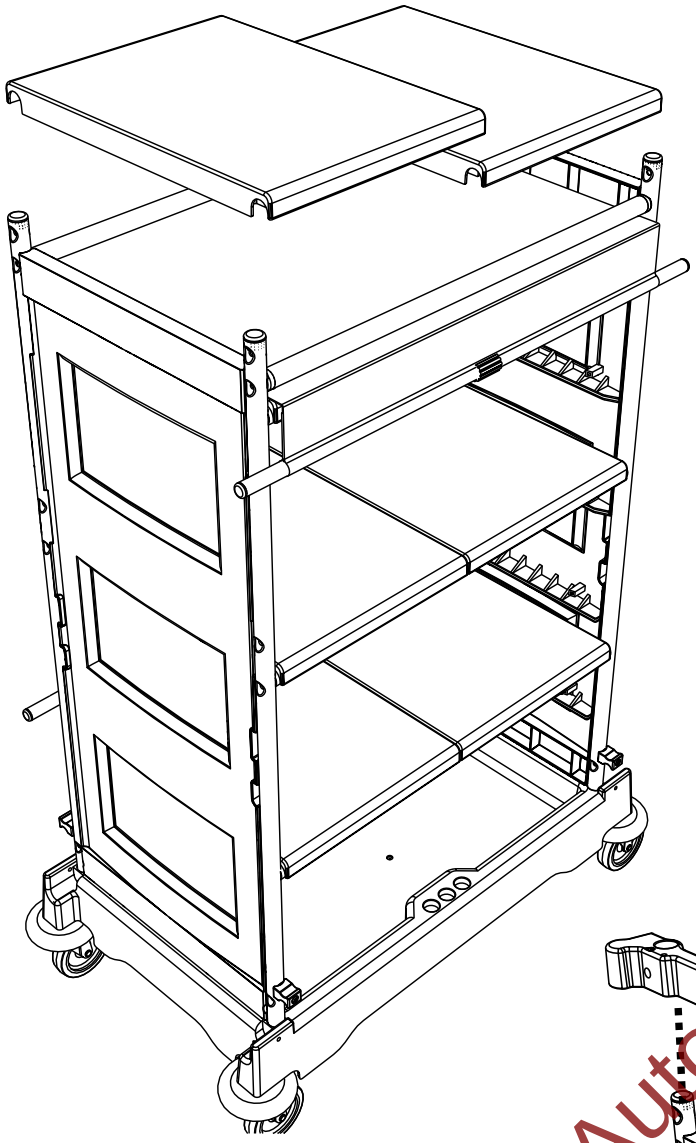

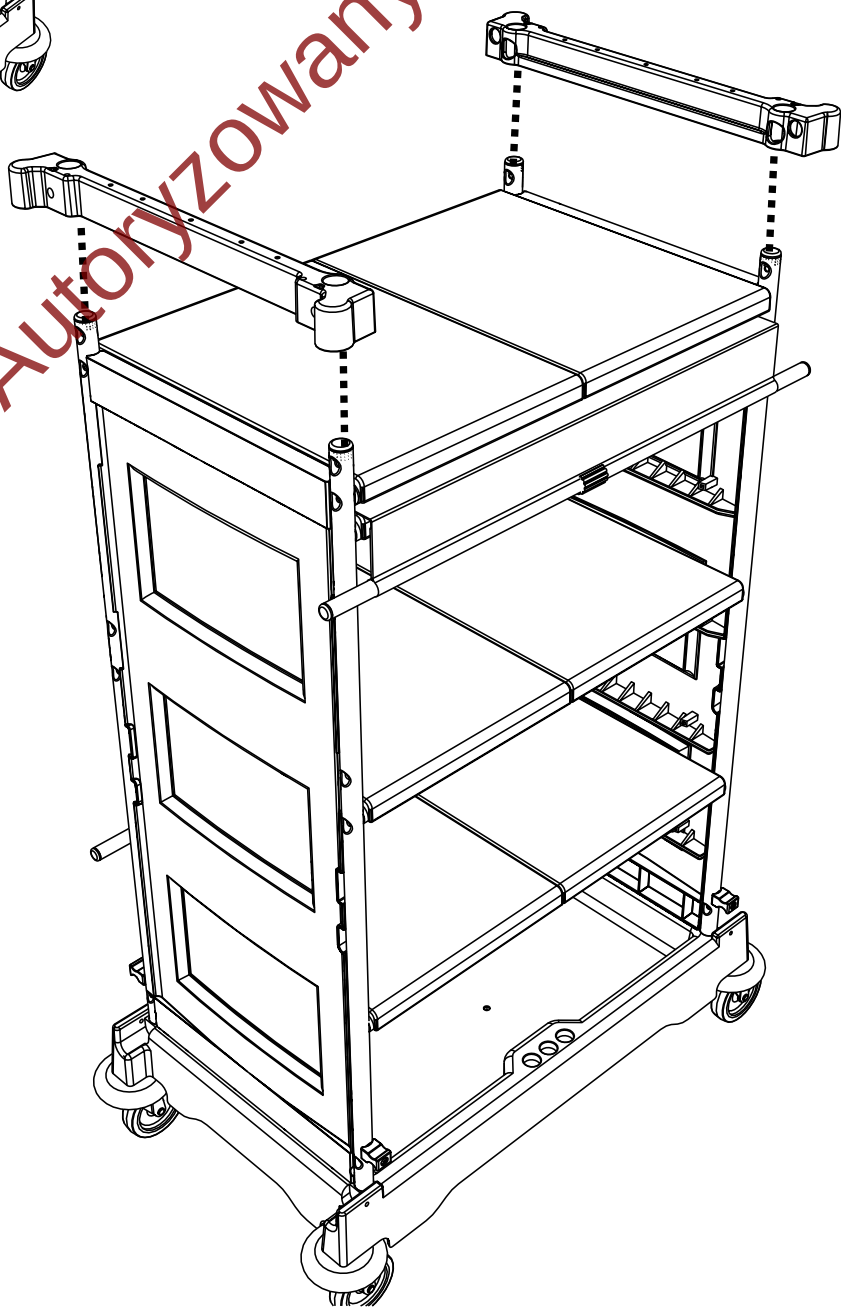

EURO-MATIC.PL - Autoryzowany Sklep Numatic

Części zamienne do Numatic NKT1: euro-matic.pl › infolinia 505 605 601 · sklep@euro-matic.pl

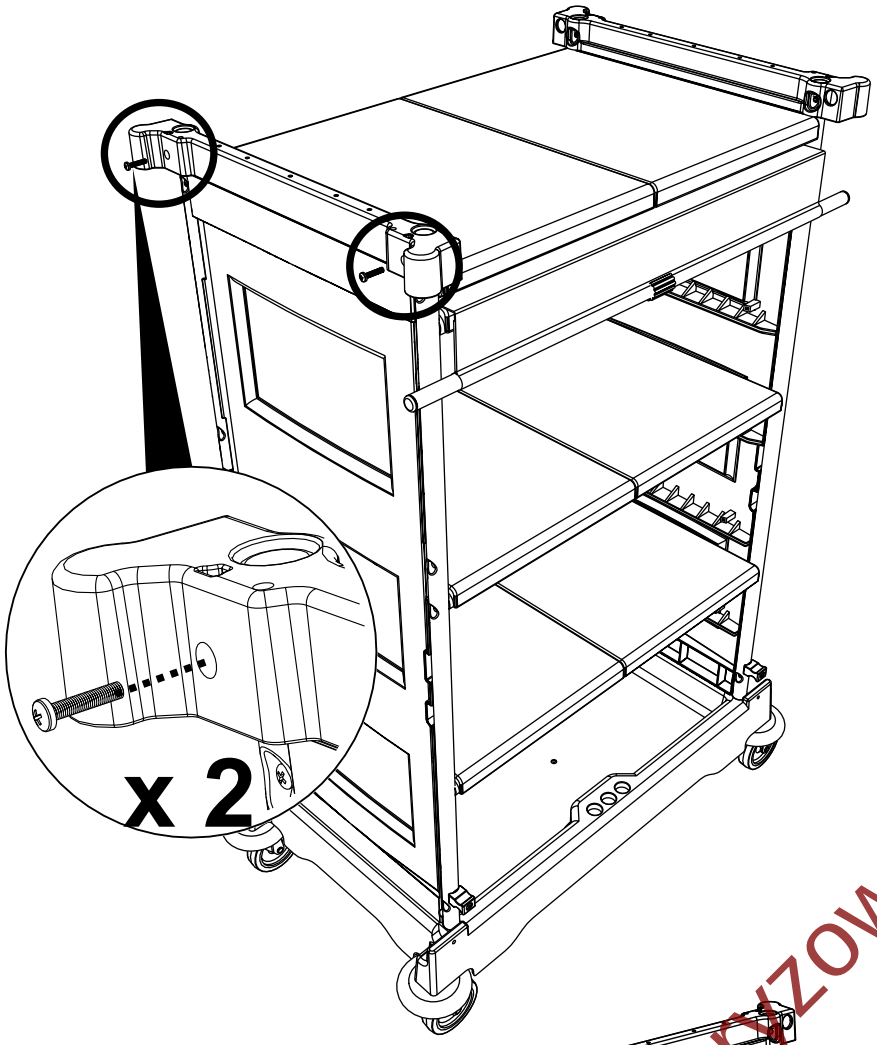

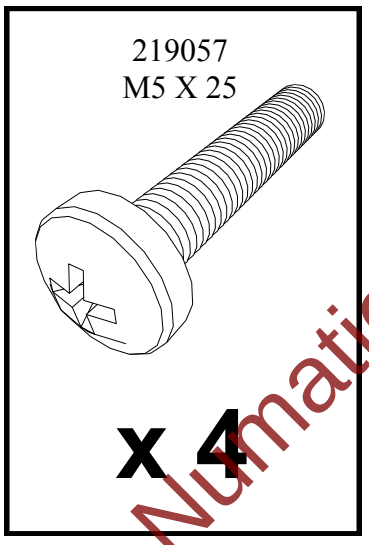

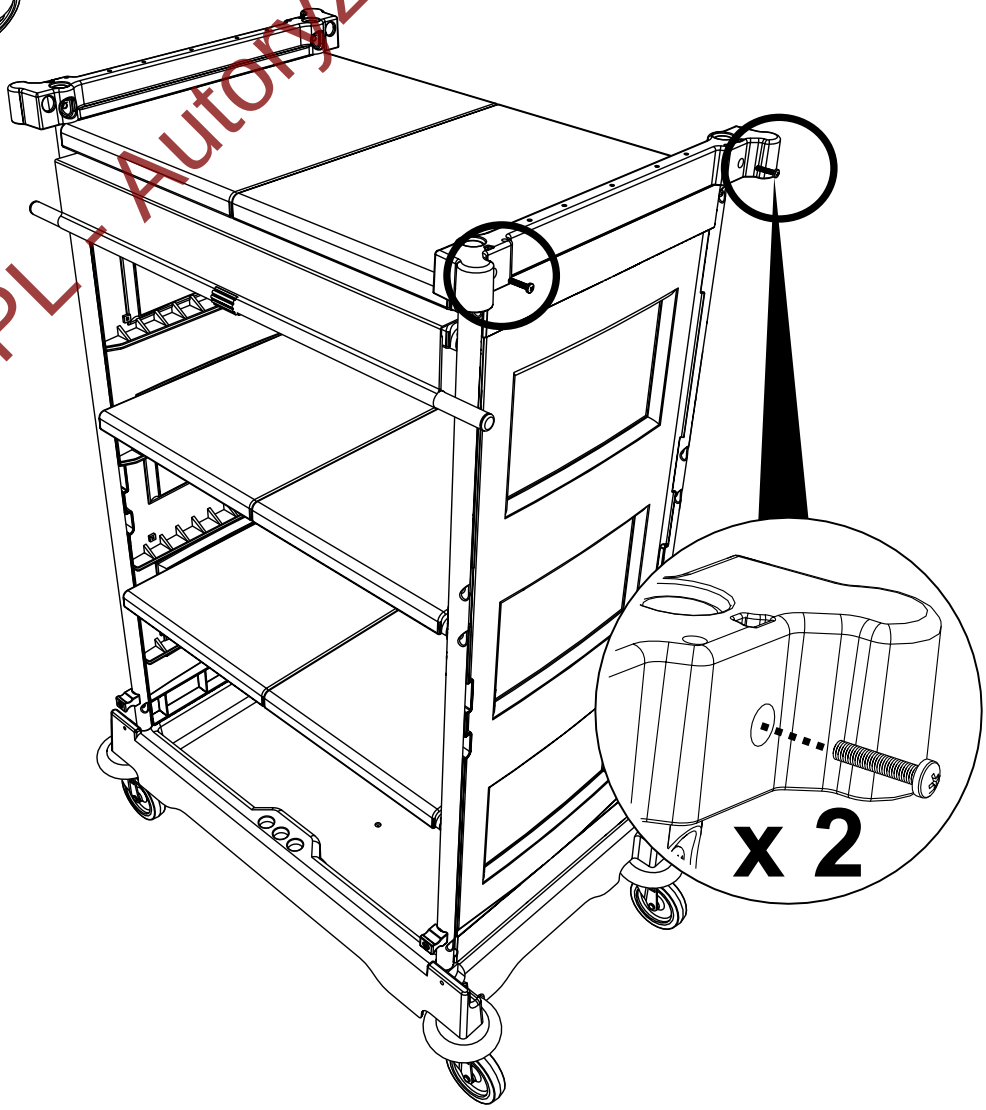

EURO-MATIC.PL - Autoryzowany Sklep Numatic

Części zamienne do Numatic NKT1: euro-matic.pl › infolinia 505 605 601 · sklep@euro-matic.pl

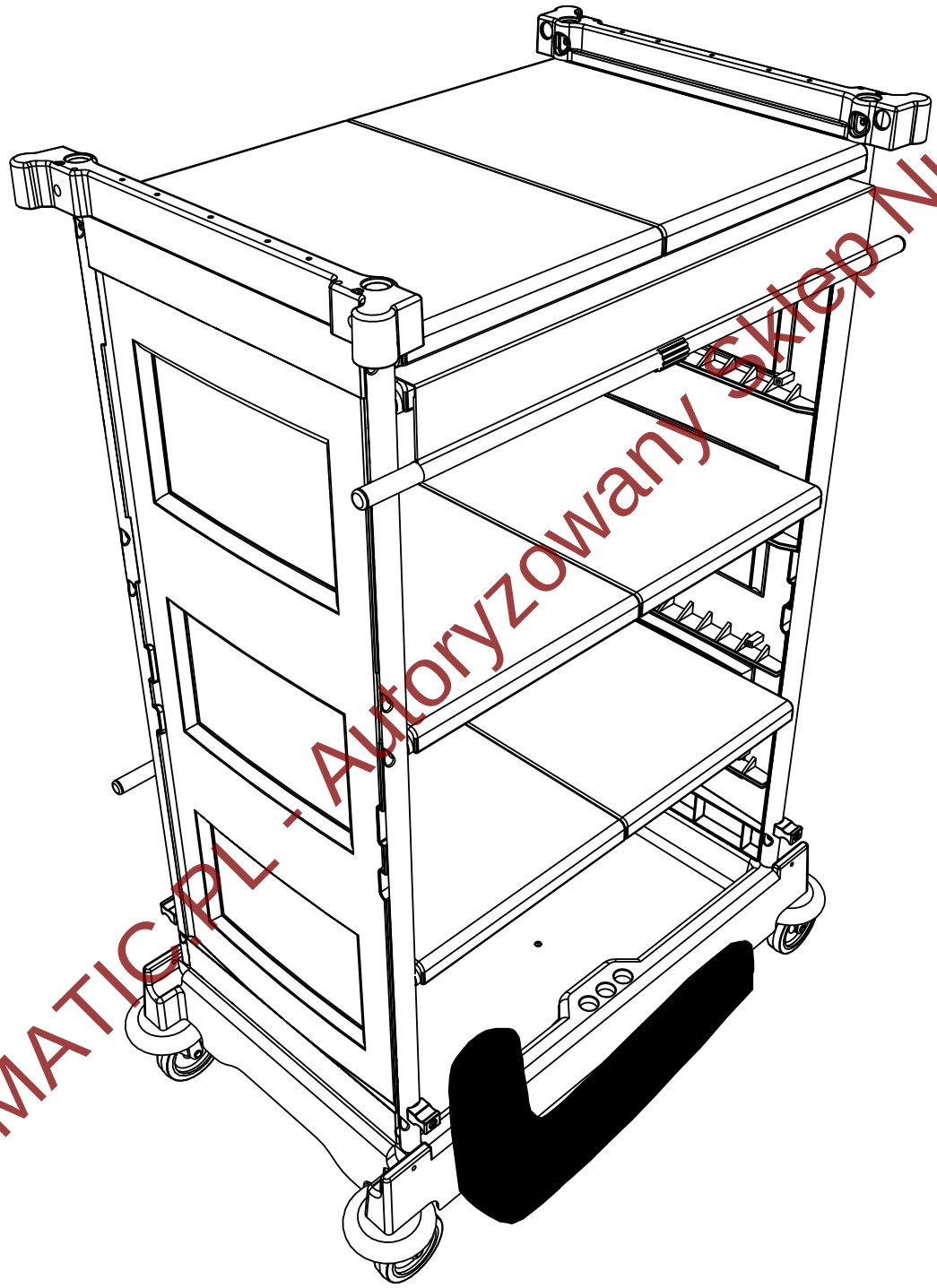

EURO-MATIC.PL - Autoryzowany sklep Numatic

Części zamienne do Numatic NKT1: euro-matic.pl › infolinia 505 605 601 · sklep@euro-matic.pl

NKT1-NKT2

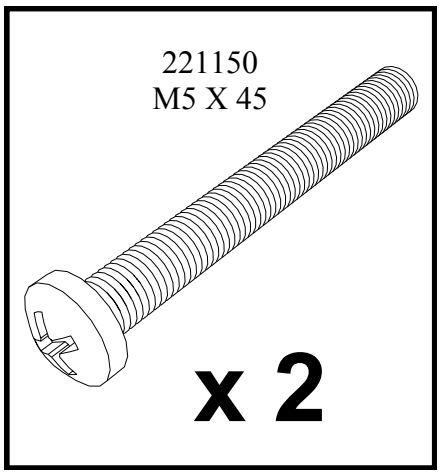

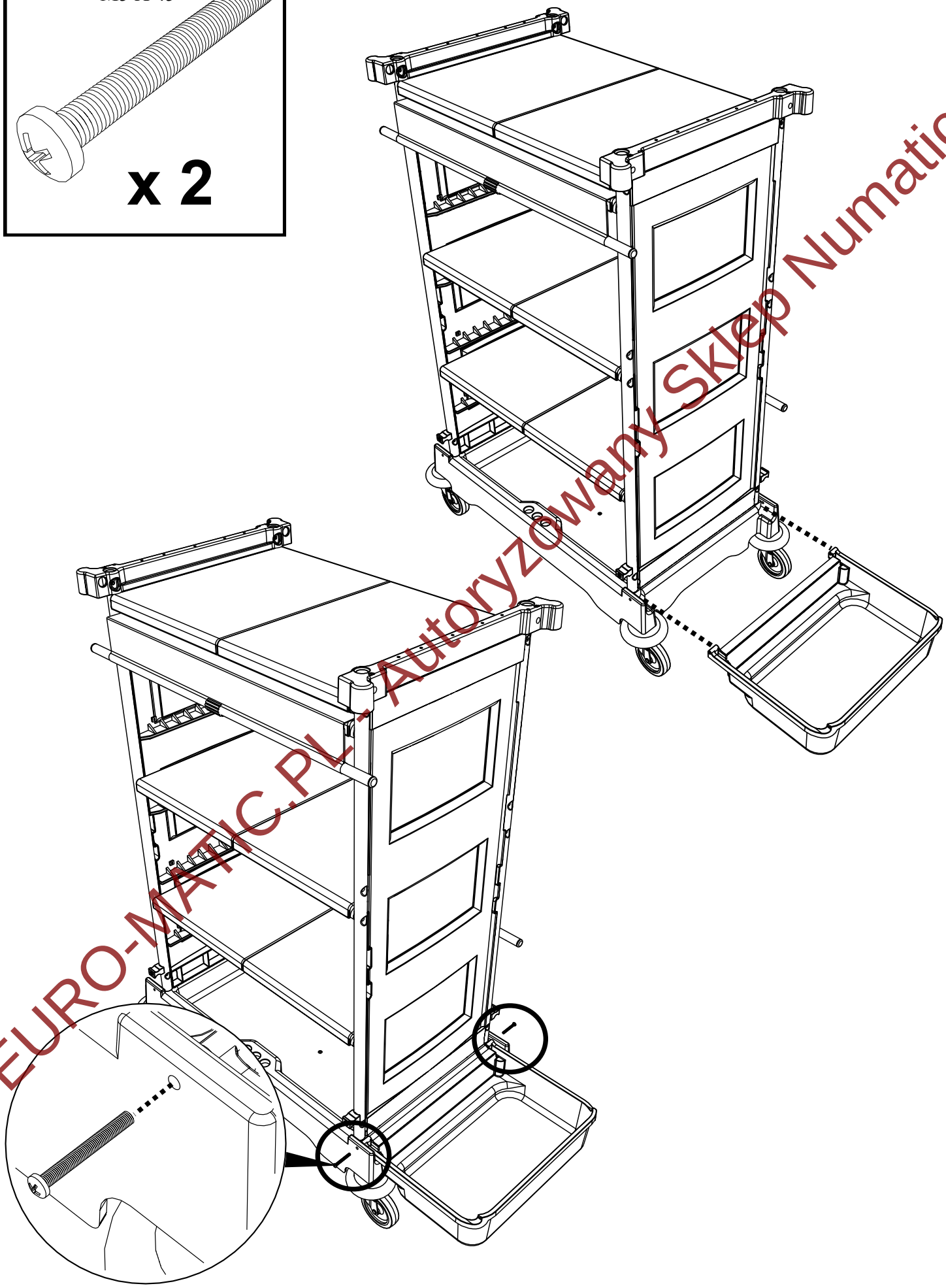

EURO-MATIC.PL - Autoryzowany Sklep Numatic

Części zamienne do Numatic NKT1: euro-matic.pl › infolinia 505 605 601 · sklep@euro-matic.pl

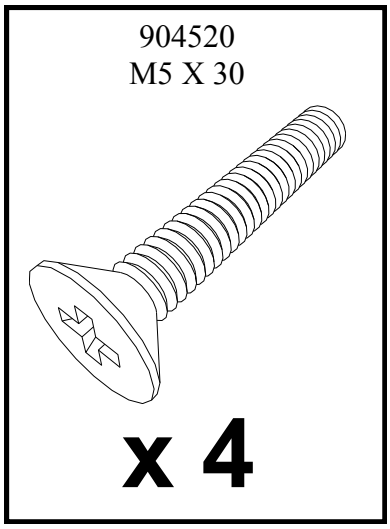

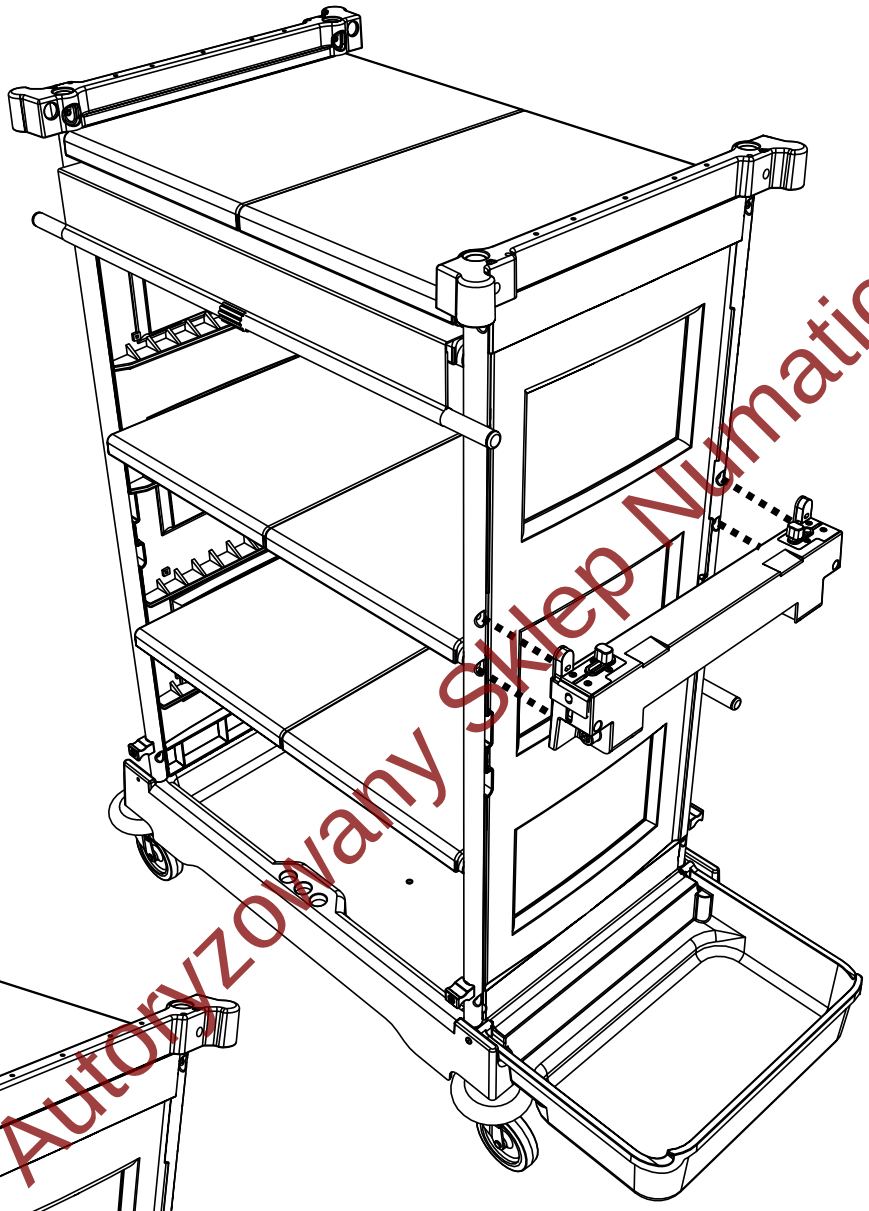

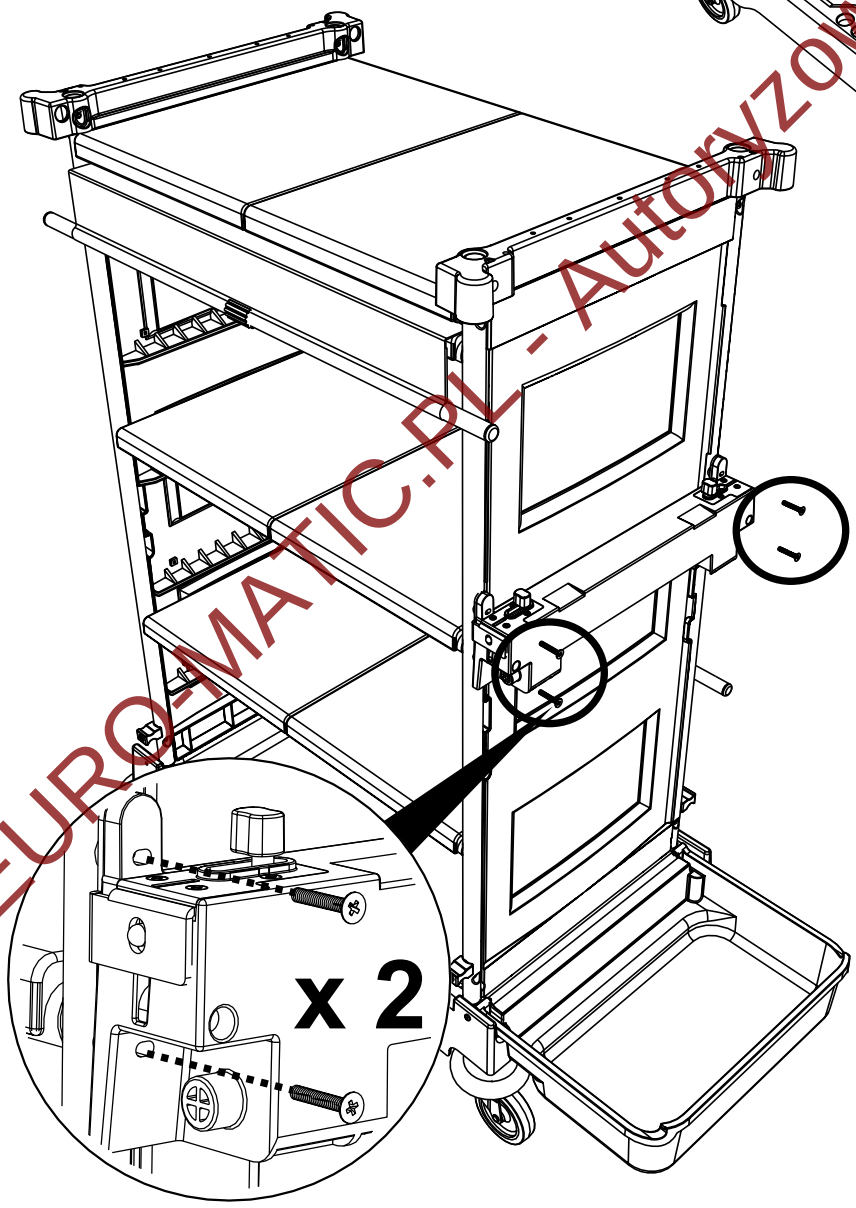

EURO-MATIC.PL - Autoryzowany Sklep Numatic

Części zamienne do Numatic NKT1: euro-matic.pl › infolinia 505 605 601 · sklep@euro-matic.pl

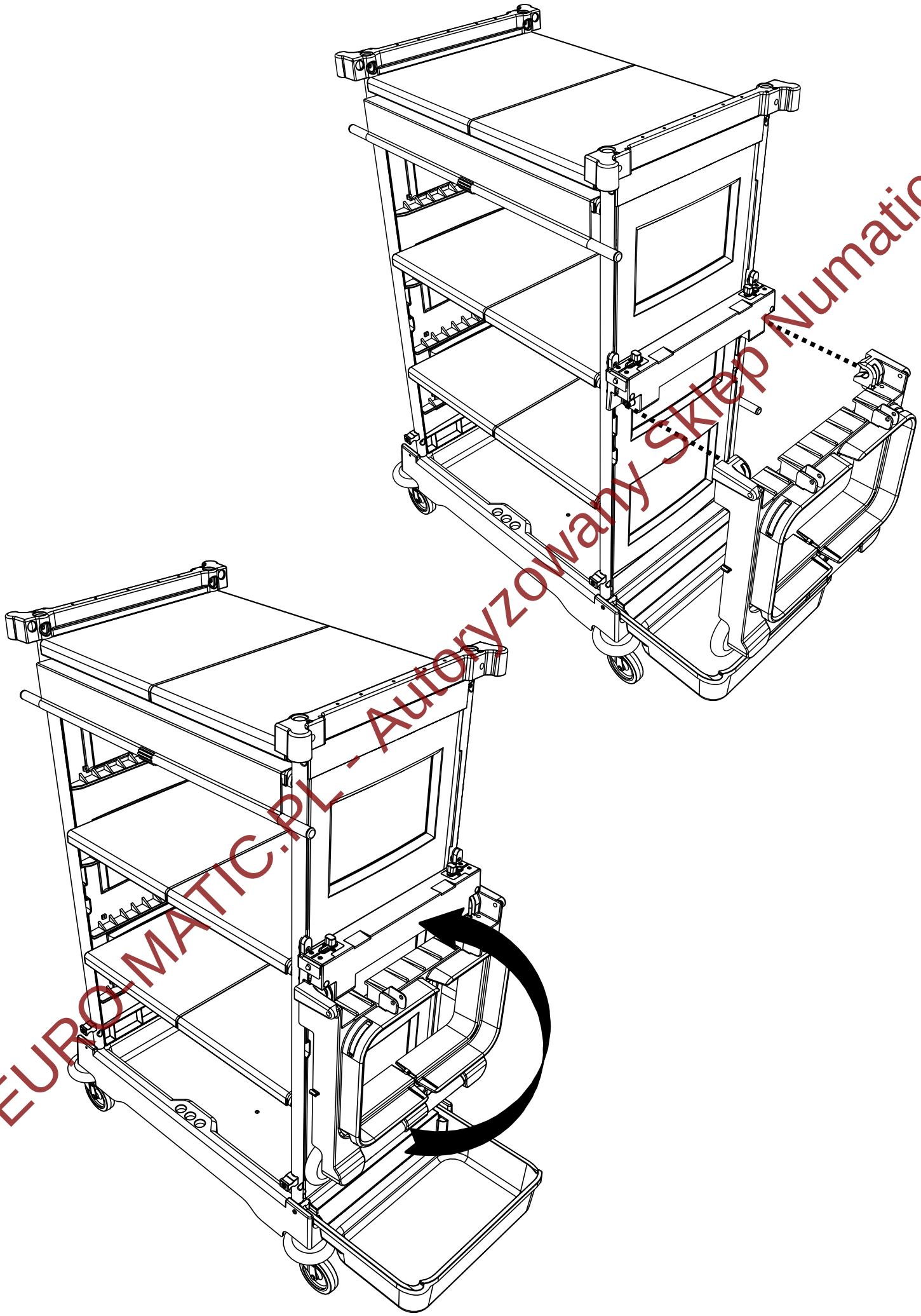

EURO-MATIC.PL - Autoryzowany Sklep Numatic

Części zamienne do Numatic NKT1: euro-matic.pl › infolinia 505 605 601 · sklep@euro-matic.pl

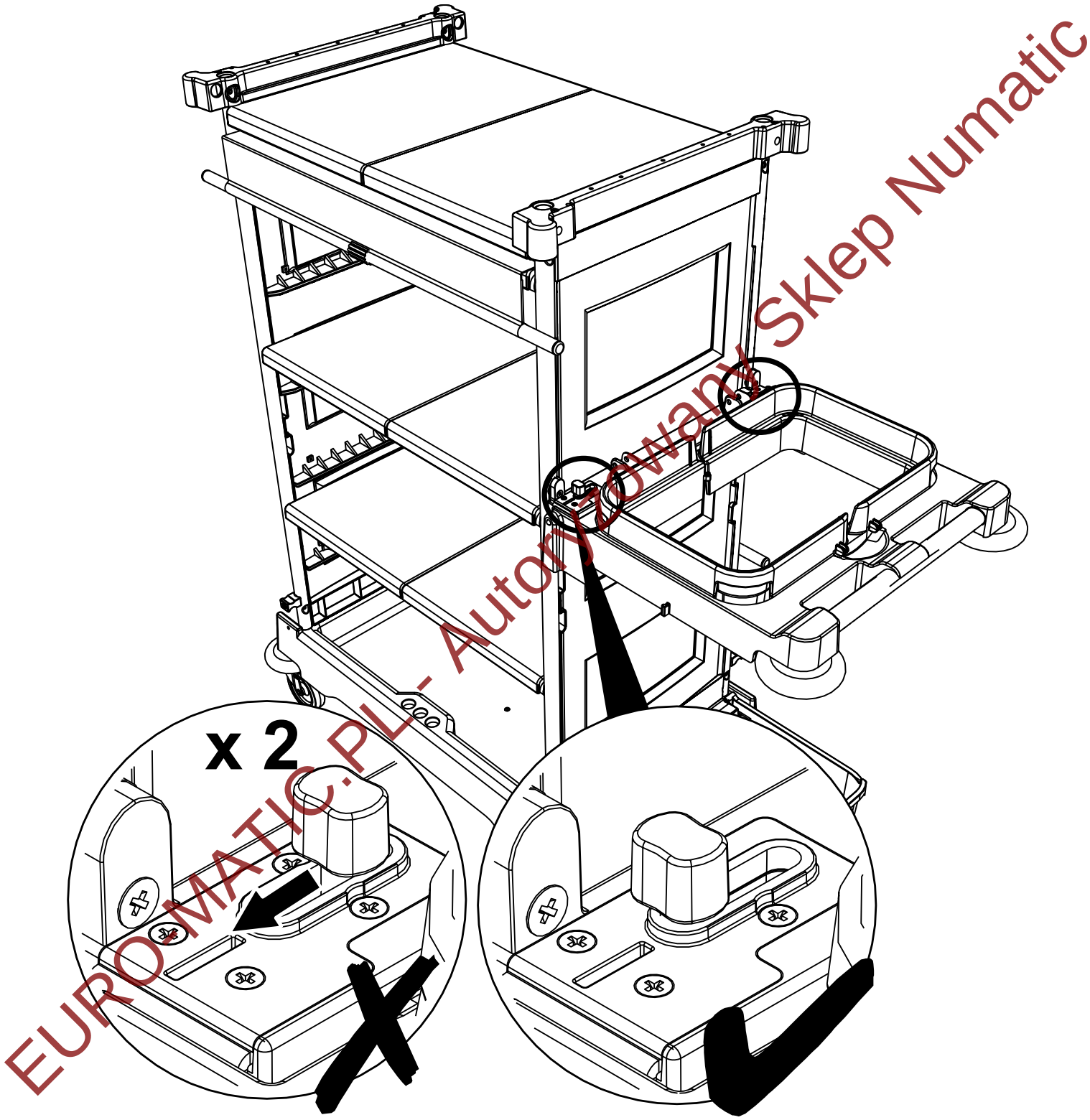

EUROMATIC.PL - Autoryzowany Sklep Numatic

Części zamienne do Numatic NKT1: euro-matic.pl › infolinia 505 605 601 · sklep@euro-matic.pl

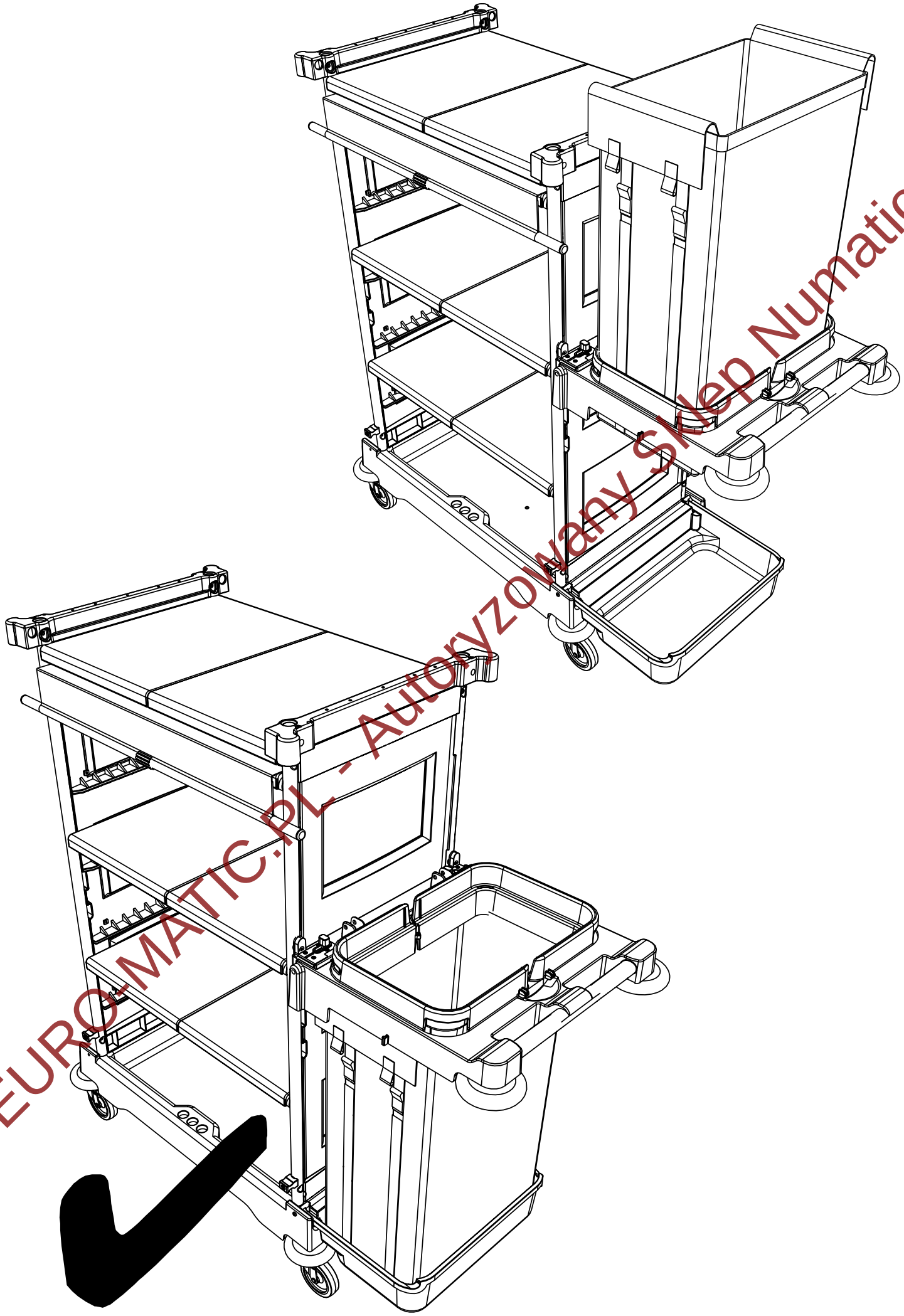

EURO-MATIC.PL - Autoryzowany Sklep Numatic

Części zamienne do Numatic NKT1: euro-matic.pl › infolinia 505 605 601 · sklep@euro-matic.pl

NKT2

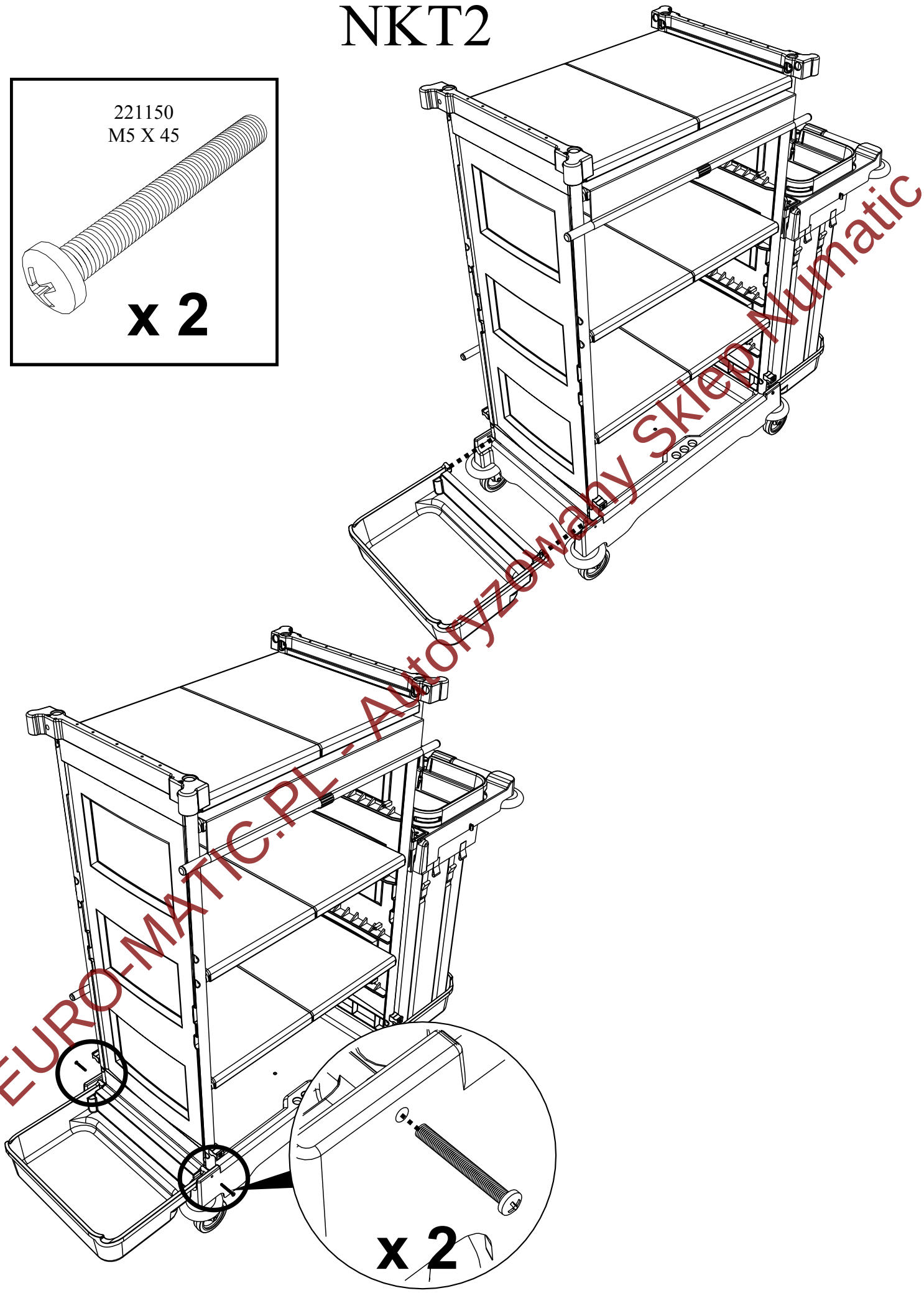

EURO-MATIC.PL - Autoryzowany Sklep Numatic

Części zamienne do Numatic NKT1: euro-matic.pl › infolinia 505 605 601 · sklep@euro-matic.pl

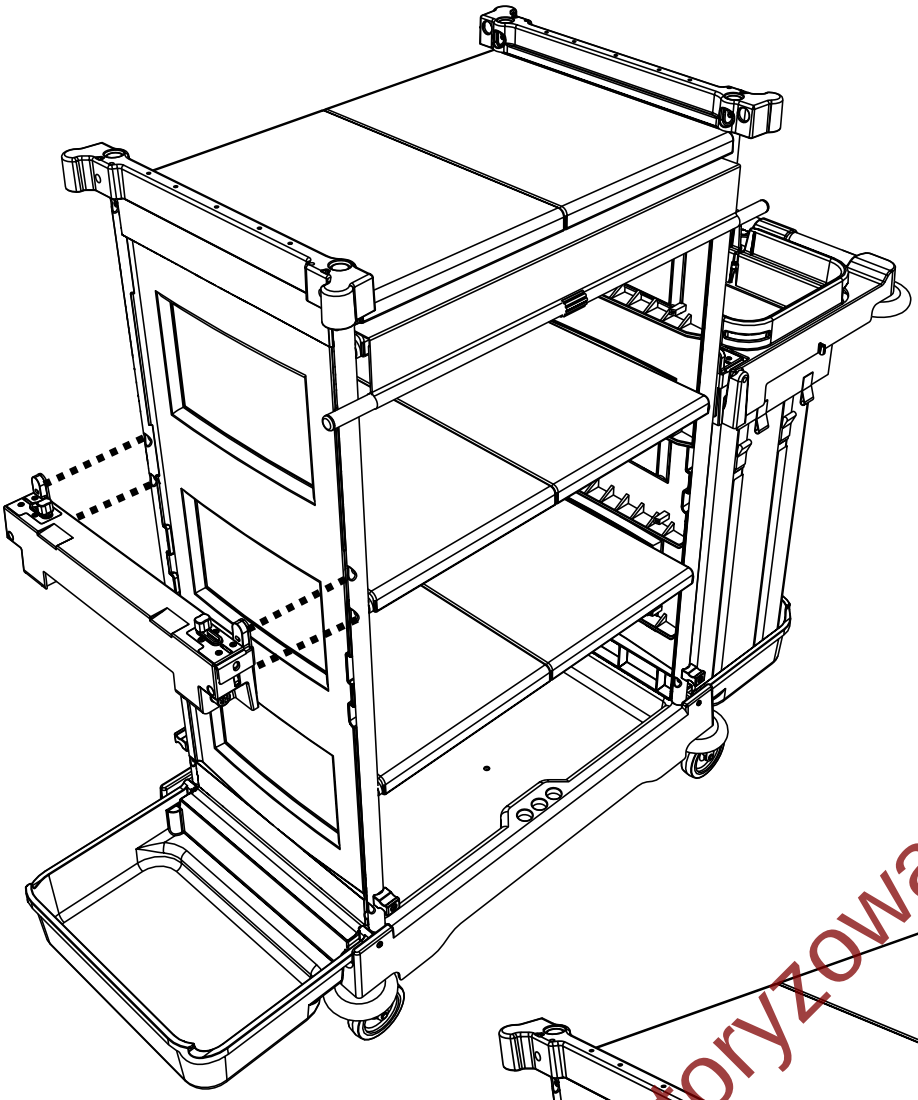

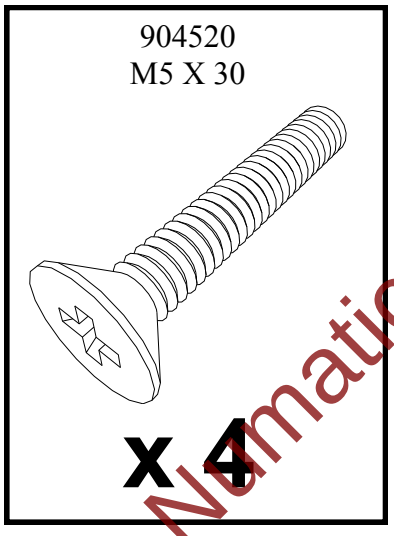

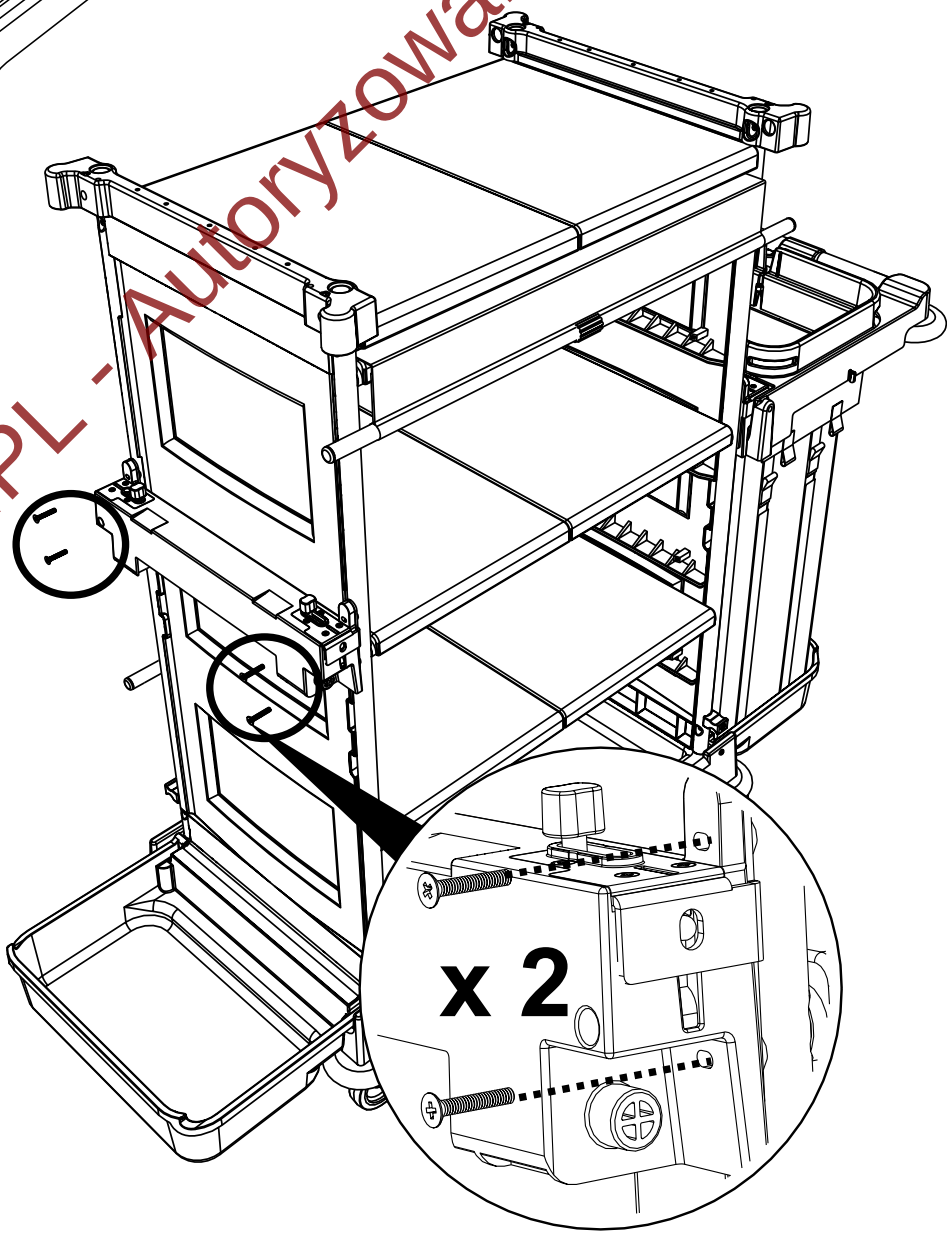

EURO-MATIC.PL - Autoryzowany Sklep Numatic

Części zamienne do Numatic NKT1: euro-matic.pl › infolinia 505 605 601 · sklep@euro-matic.pl

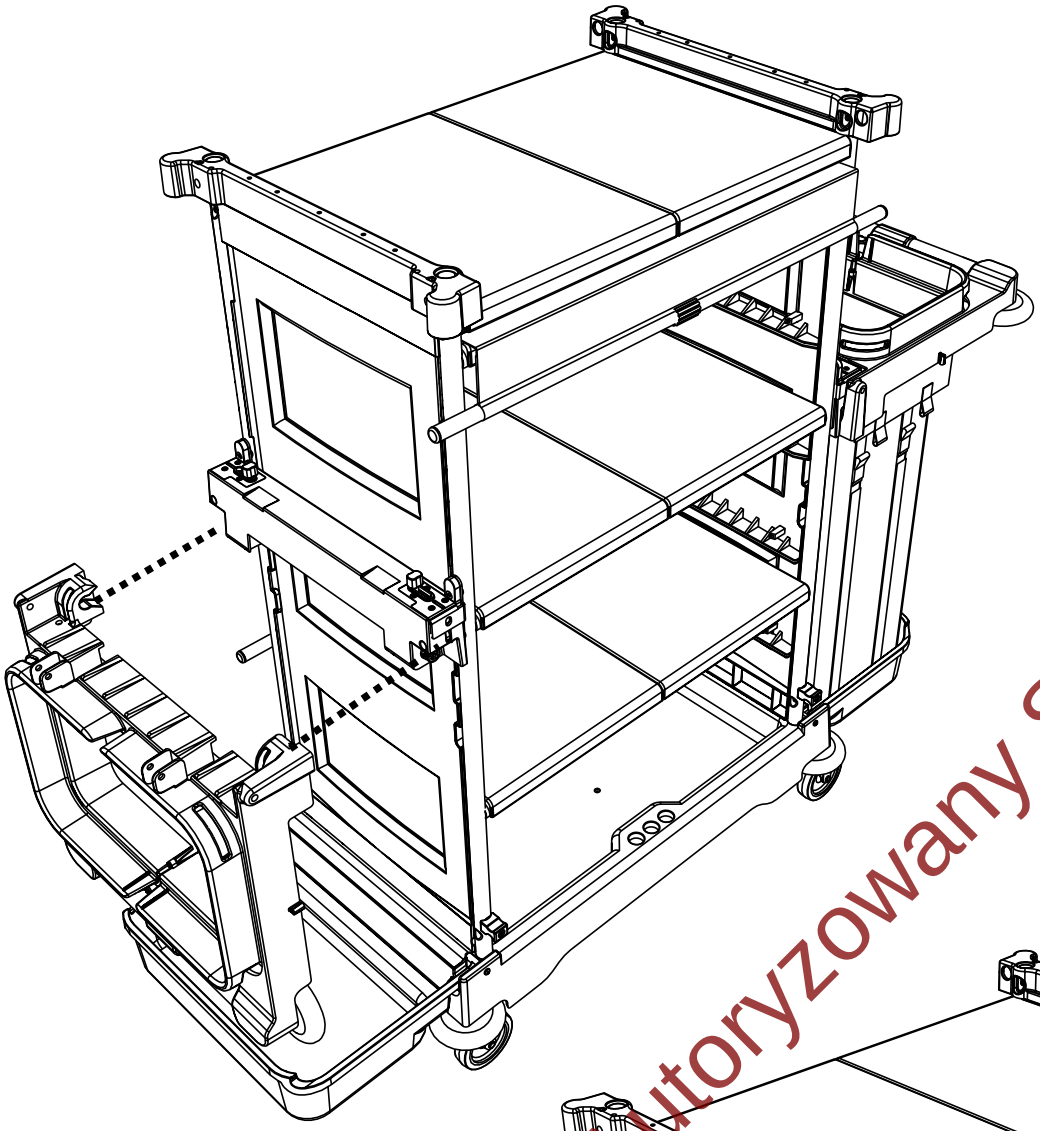

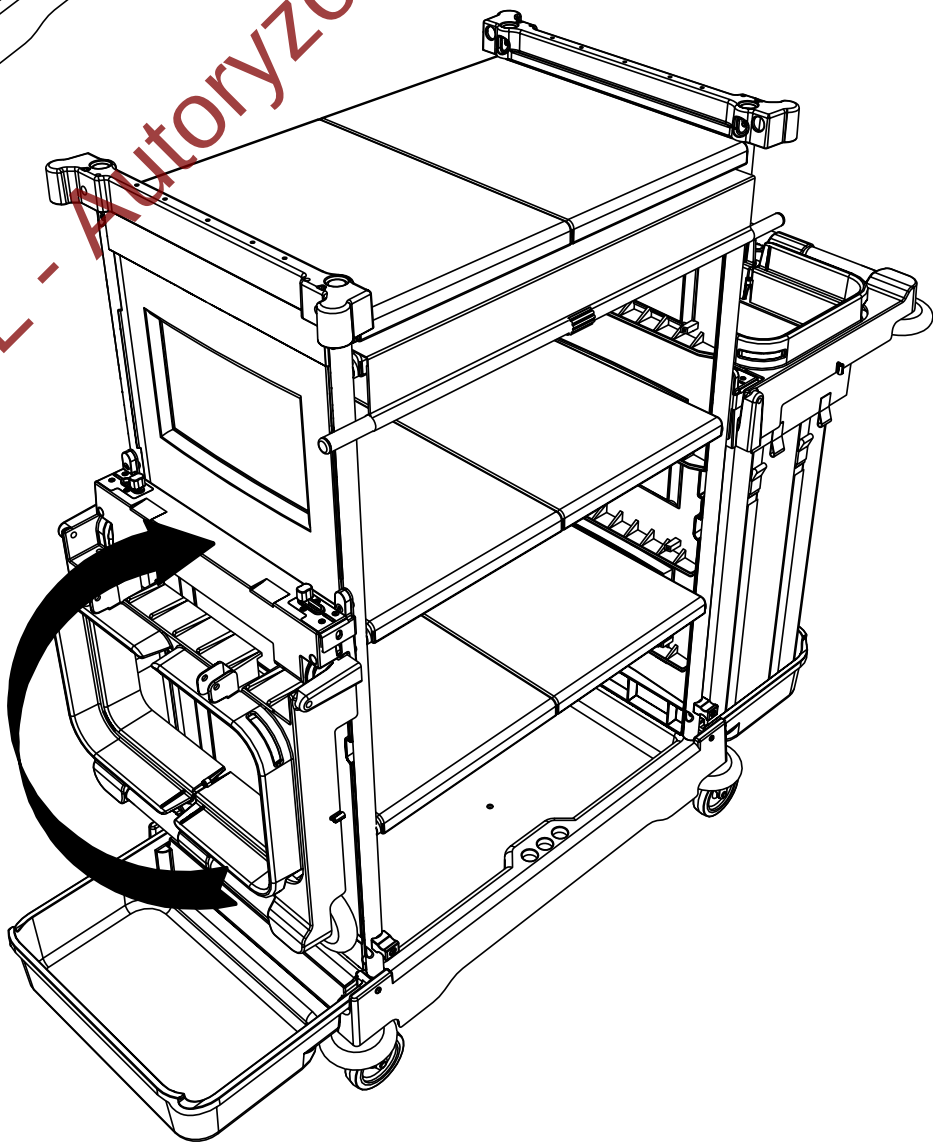

EURO-MATIC.PL - Autoryzowany Sklep Numatic

Części zamienne do Numatic NKT1: euro-matic.pl › infolinia 505 605 601 · sklep@euro-matic.pl

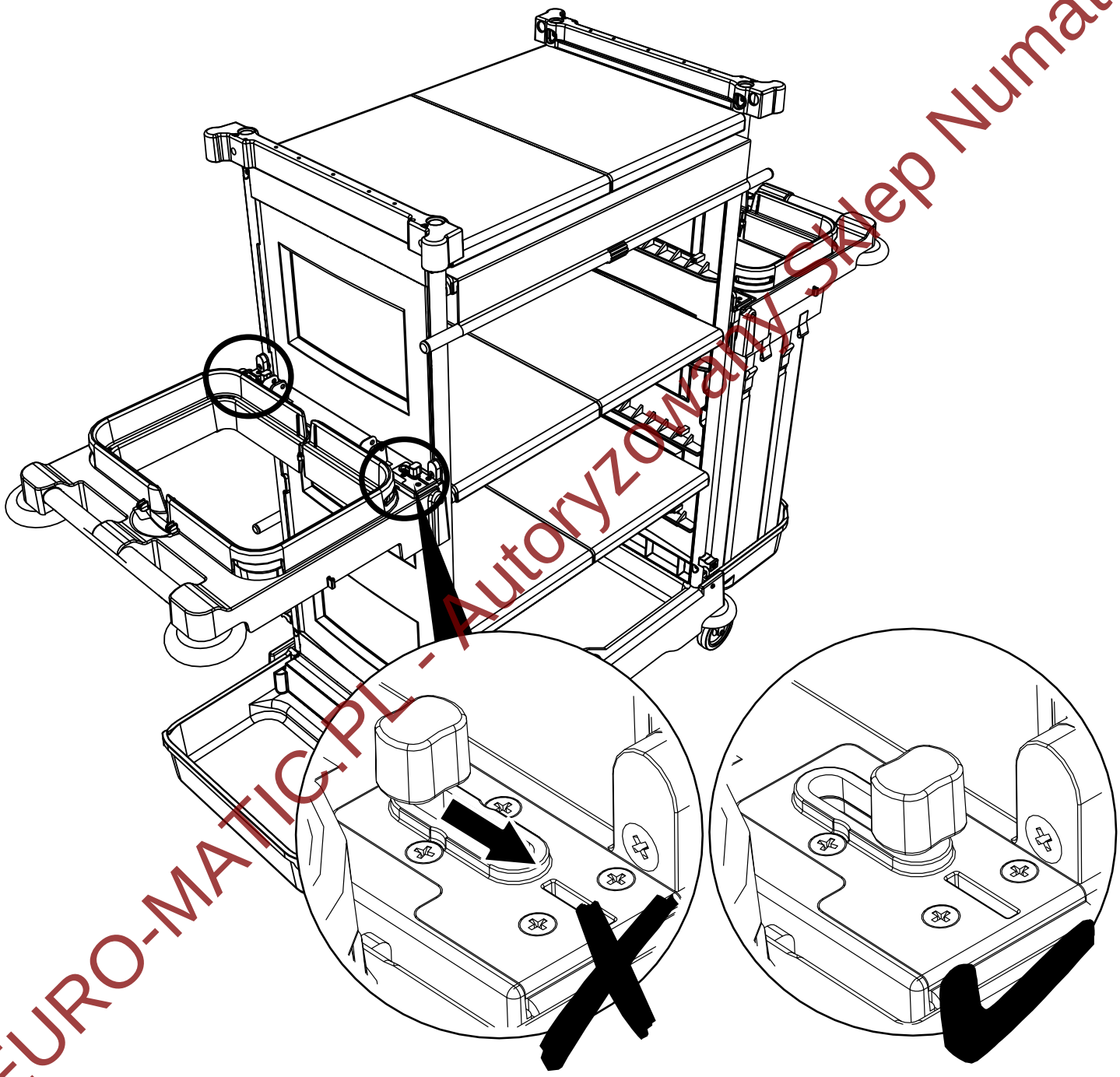

EURO-MATIC.PL - Autoryzowany Sklep Numatic

Części zamienne do Numatic NKT1: euro-matic.pl › infolinia 505 605 601 · sklep@euro-matic.pl

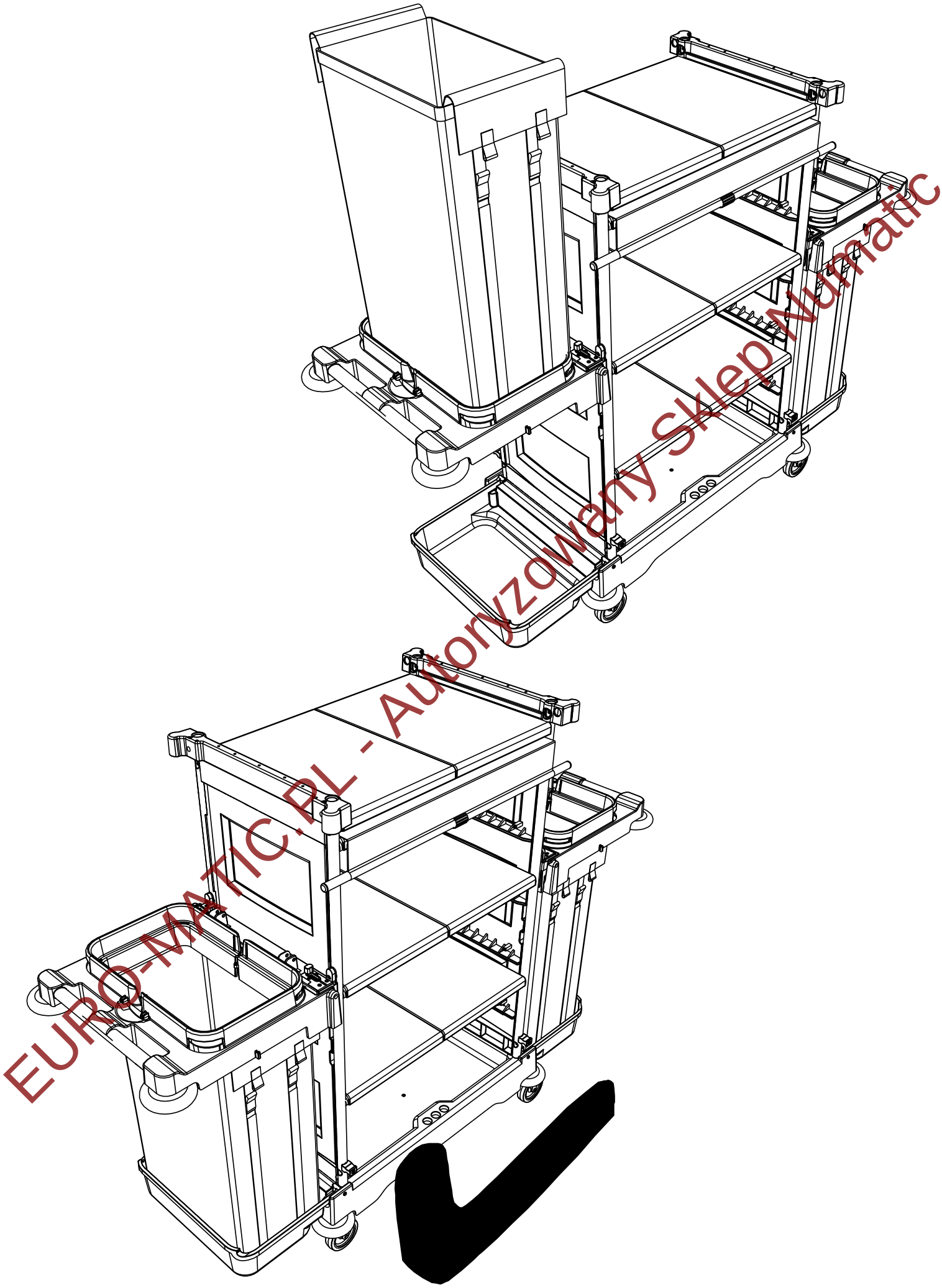

EURO-MATIC.PL - Autoryzowany SklepNumatic

Części zamienne do Numatic NKT1: euro-matic.pl › infolinia 505 605 601 · sklep@euro-matic.pl