Numatic

NKS1/2

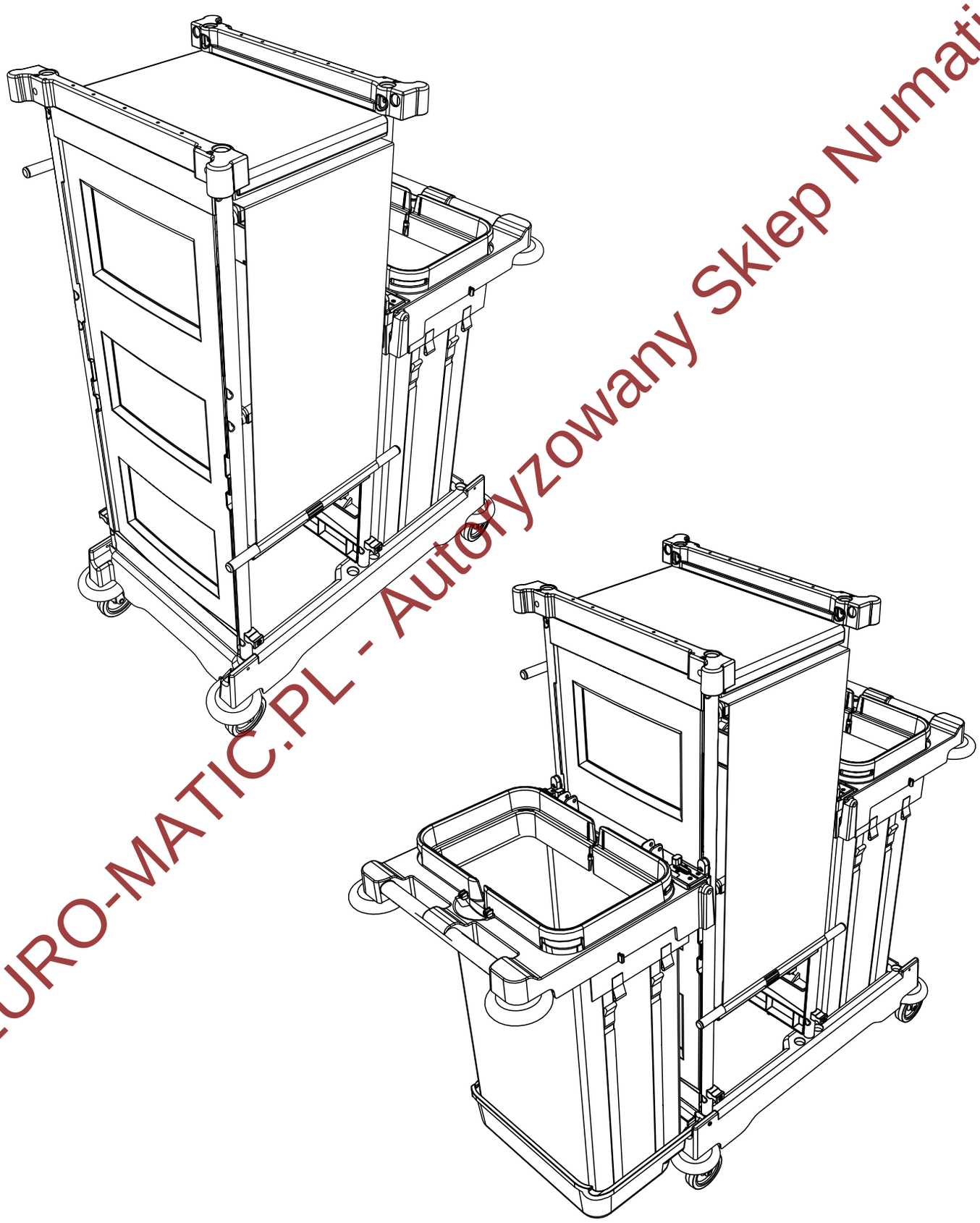

EURO-MATIC.PL - Autoryzowany Sklep Numatic

906534 NKS1/2 ASSEMBLY INSTRUCTIONS DOC-28122 A01 06/2017

Części zamienne do Numatic NKS1R – sprawdź w euro-matic.pl ›
Autoryzowany sklep euro-matic.pl · infolinia 505 605 601 · sklep@euro-matic.pl

NKS1/2

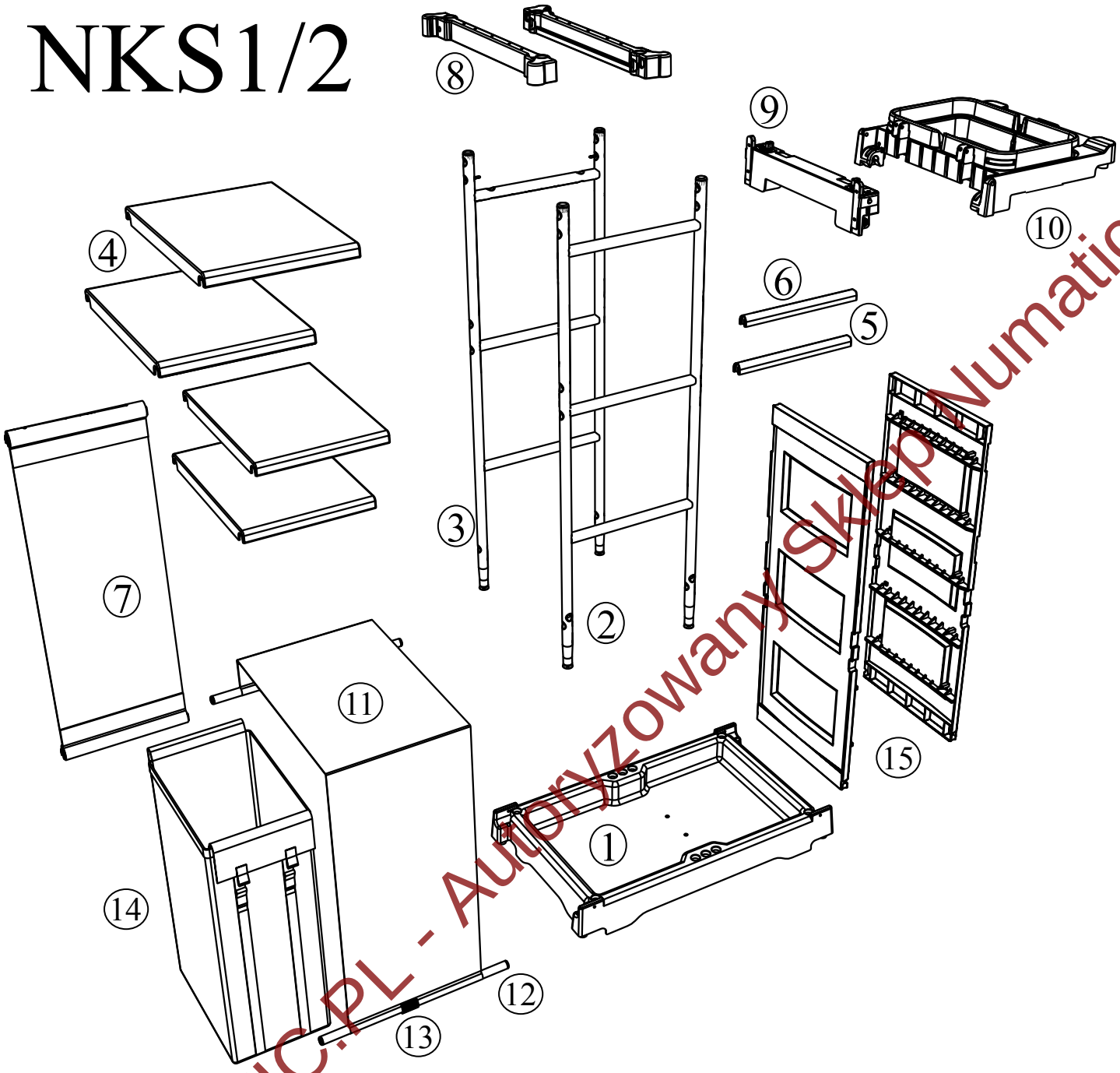

NKS2

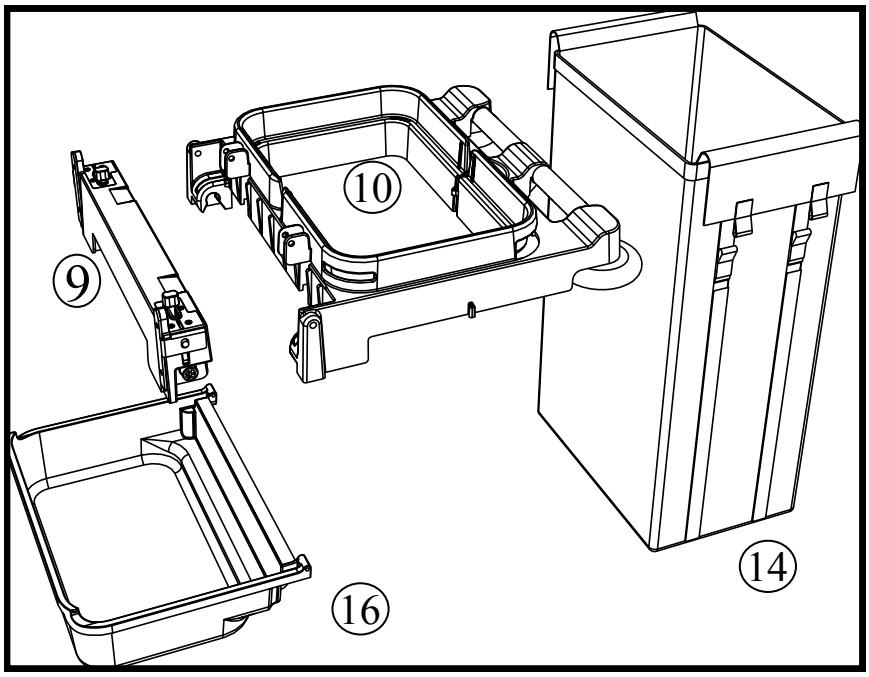

EURO-MATIC.PL - Autoryzowany Sklep Numatic

Części zamienne do Numatic NKS1R: euro-matic.pl › infolinia 505 605 601 · sklep@euro-matic.pl

NKS1/2

ITEM	PART	DESCRIPTION	QTY
1	318756	BASE	1
2	906524	FRONT UPRIGHT FRAME	1
3	906523	REAR UPRIGHT FRAME	1
4	223105	SHELF	4
5	223117	SHORT TIE BAR WITH HOLES	1
6	223116	SHORT TIE BAR NO HOLES	3
7	206308	REAR COVER	1
8	223390	DOOR MOUNTING MOULDING	2
9	904612	BAG SUPPORT FRAME MOUNTING	1
10	904613	BAG SUPPORT FRAME ASSEMBLY	1
11	906449	SLIDING COVER	1
12	906532	COVER PULL TUBE	2
13	206495	COVER TUBE PROFILE MOULDING	2
14	618001	100LTR LAUNDRY BAG	1
15	223387	PANEL MOULDING	2

NKS2

ITEM	PART	DESCRIPTION	QTY
9	906412	BAG SUPPORT FRAME MOUNTING	1
10	904613	BAG SUPPORT FRAME ASSEMBLY	1
14	618001	100LTR LAUNDRY BAG	1
16	227971	BAG SUPPORT TRAY	1

EURO-MATIC.PL - Autoryzowany Sklep Numatic

Części zamienne do Numatic NKS1R: euro-matic.pl › infolinia 505 605 601 · sklep@euro-matic.pl

NKS 1-NKS2

204062

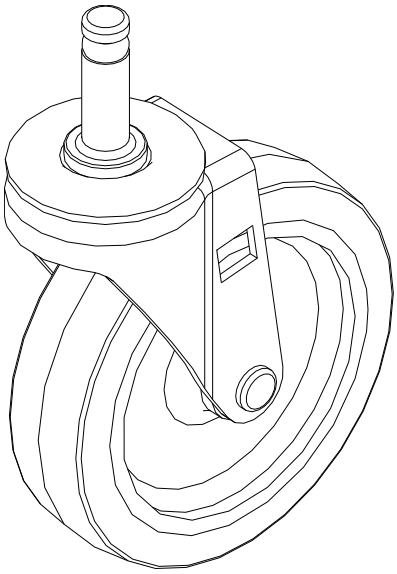

x 4

204030

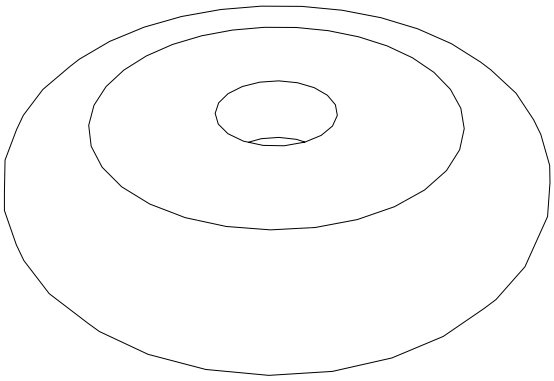

x 4

223212

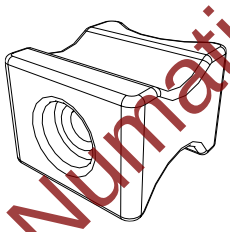

x 4

219555
M8 X 25

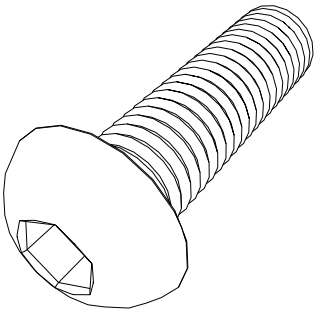

x 4

221154
M8

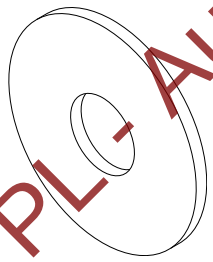

x 4

219839
No8 X 1 1/2 INCH

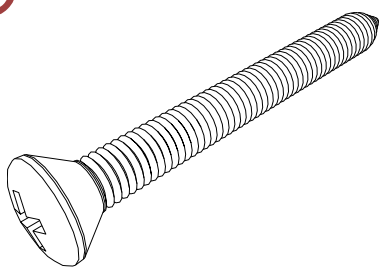

x 6

219422
M6 X 70

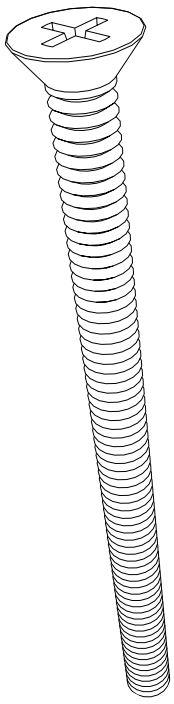

x 2

219057
M5 X 25

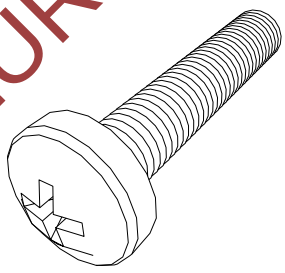

x 4

904520
M5 X 30

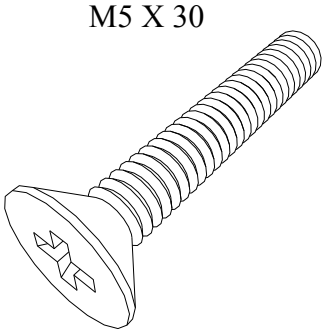

x 4

220033
M5 X 35

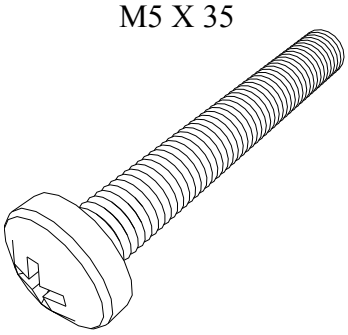

x 4

EURO-MATIC.PL - Autoryzowany Sklep Numatic

Części zamienne do Numatic NKS1R: euro-matic.pl › infolinia 505 605 601 · sklep@euro-matic.pl

NKS2

219057
M5 X 25

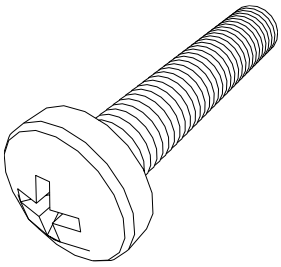

x 2

904520
M5 X 30

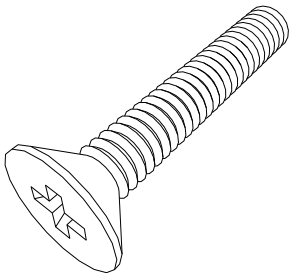

x 4

0.75HR

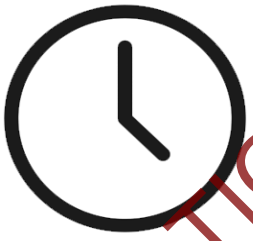

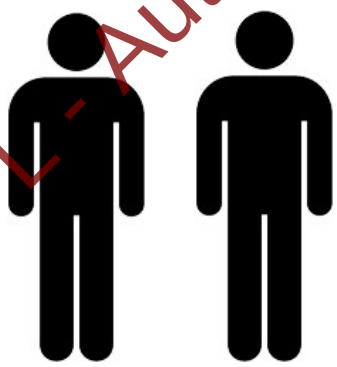

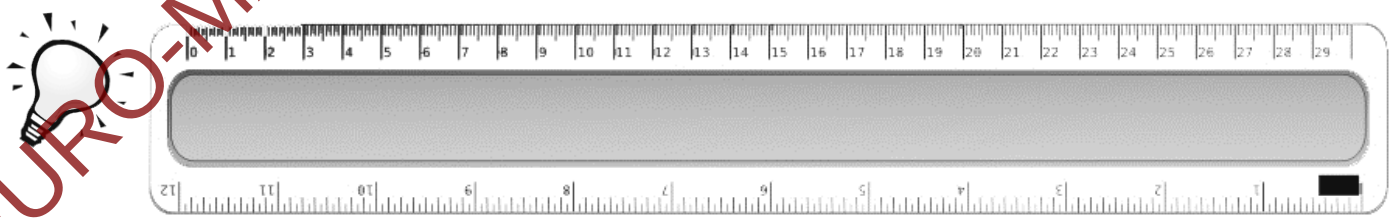

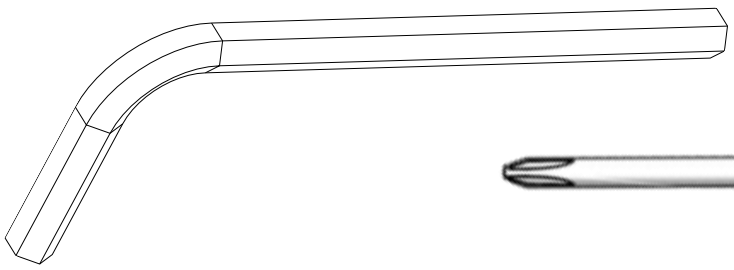

EURO-MATIC.PL - Autoryzowany Sklep Numatic

Części zamienne do Numatic NKS1R: euro-matic.pl › infolinia 505 605 601 · sklep@euro-matic.pl

NKS 1-NKS2

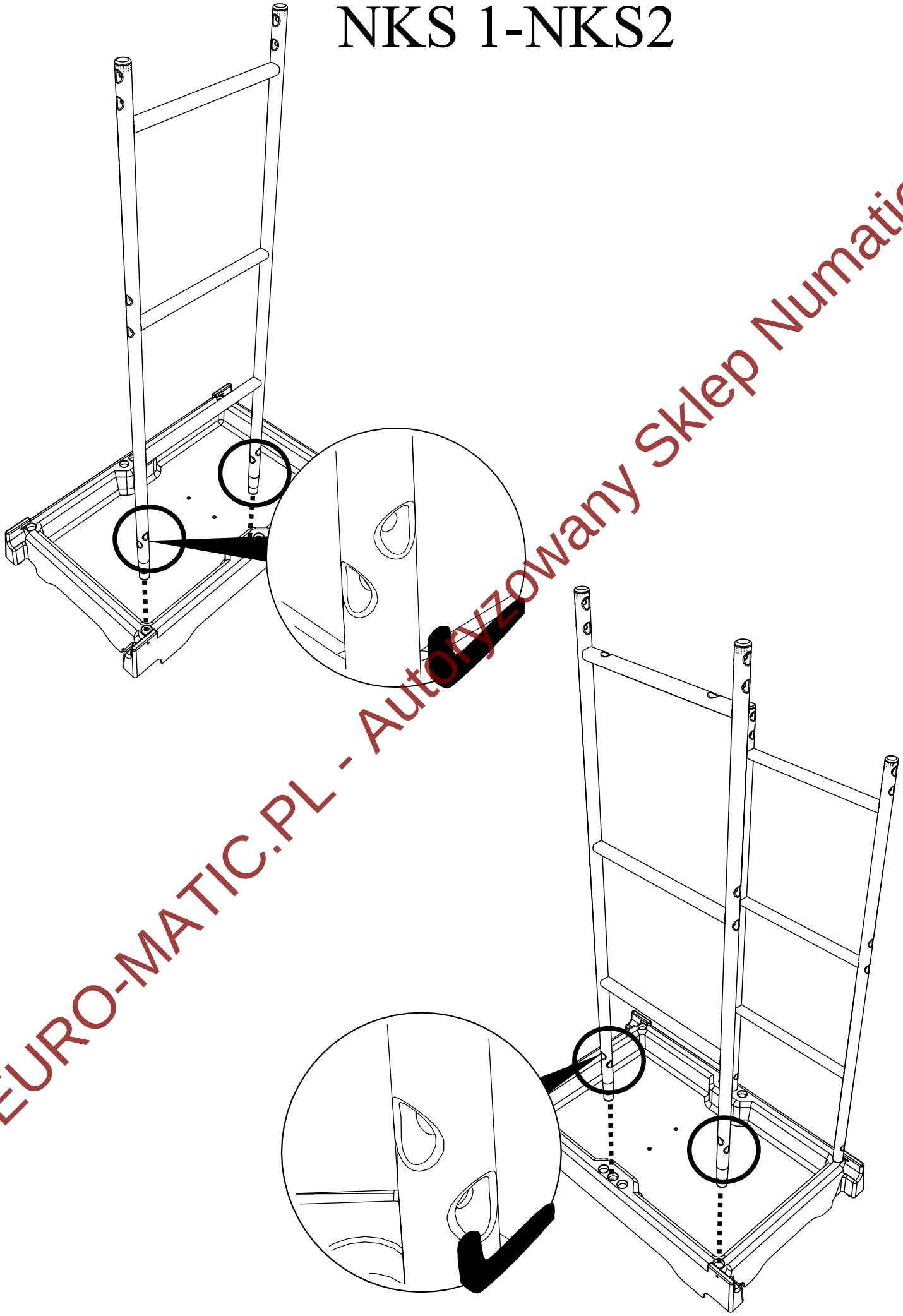

EURO-MATIC.PL - Autoryzowany Sklep Numatic

Części zamienne do Numatic NKS1R: euro-matic.pl › infolinia 505 605 601 · sklep@euro-matic.pl

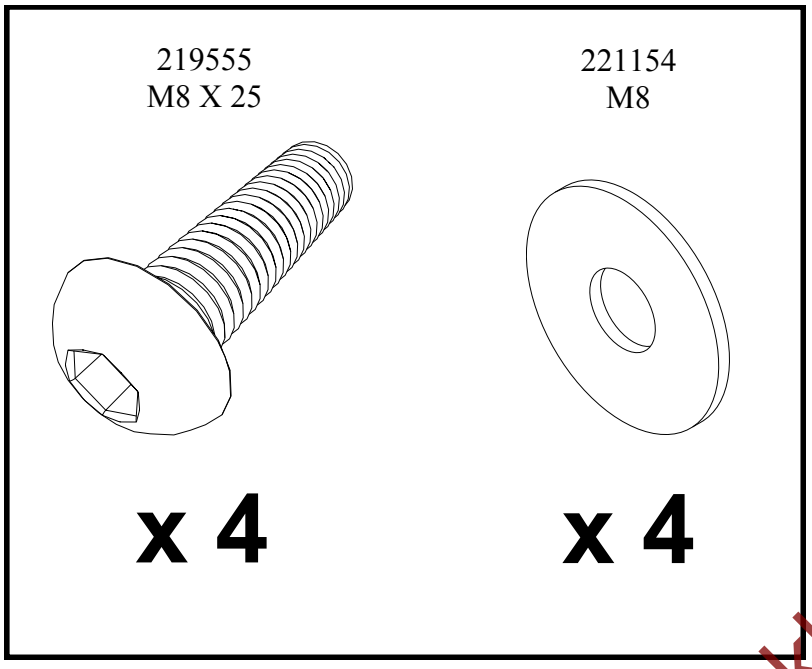

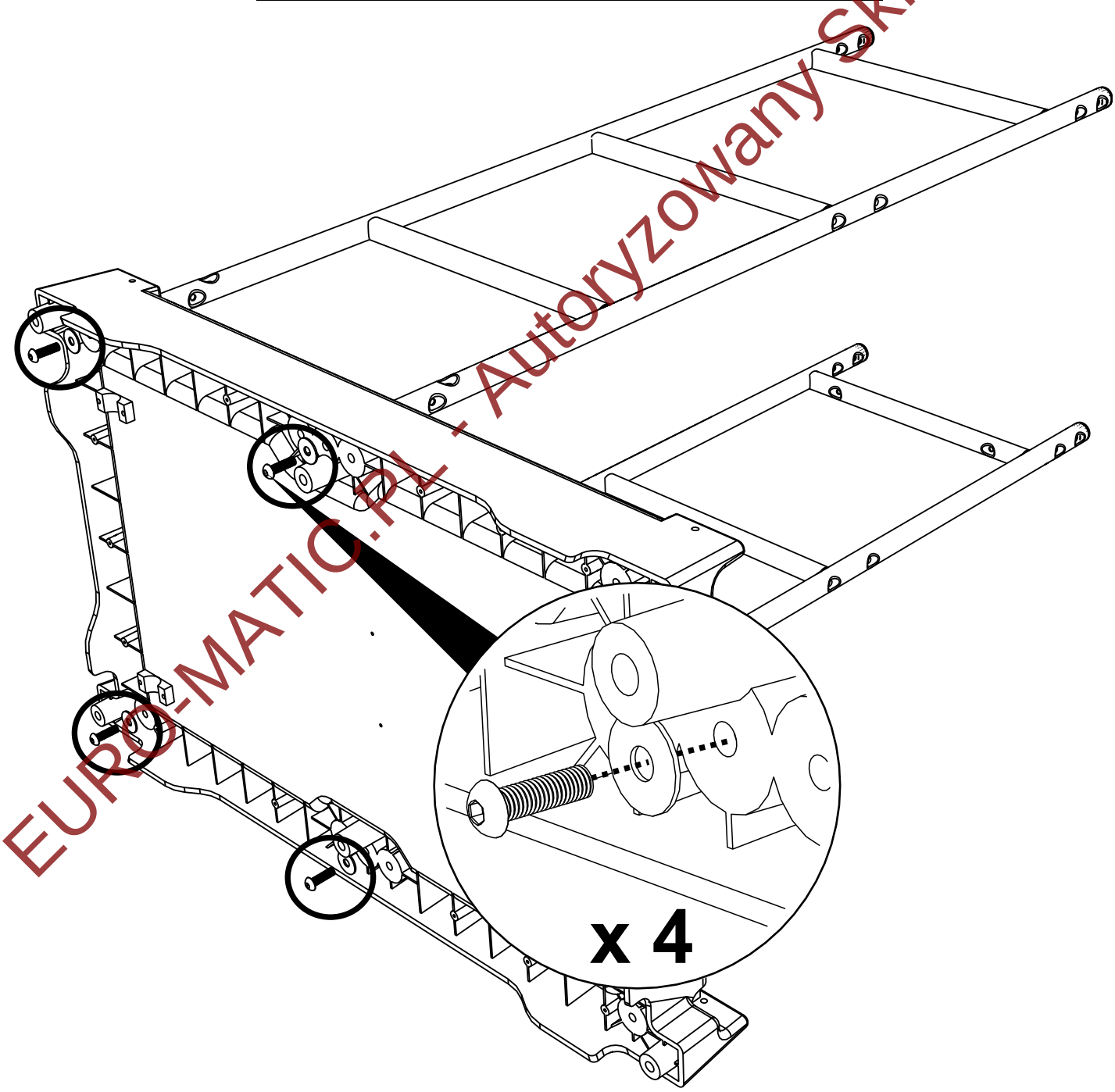

EURO-MATIC.PL - Autoryzowany Sklep Numatic

Części zamienne do Numatic NKS1R: euro-matic.pl › infolinia 505 605 601 · sklep@euro-matic.pl

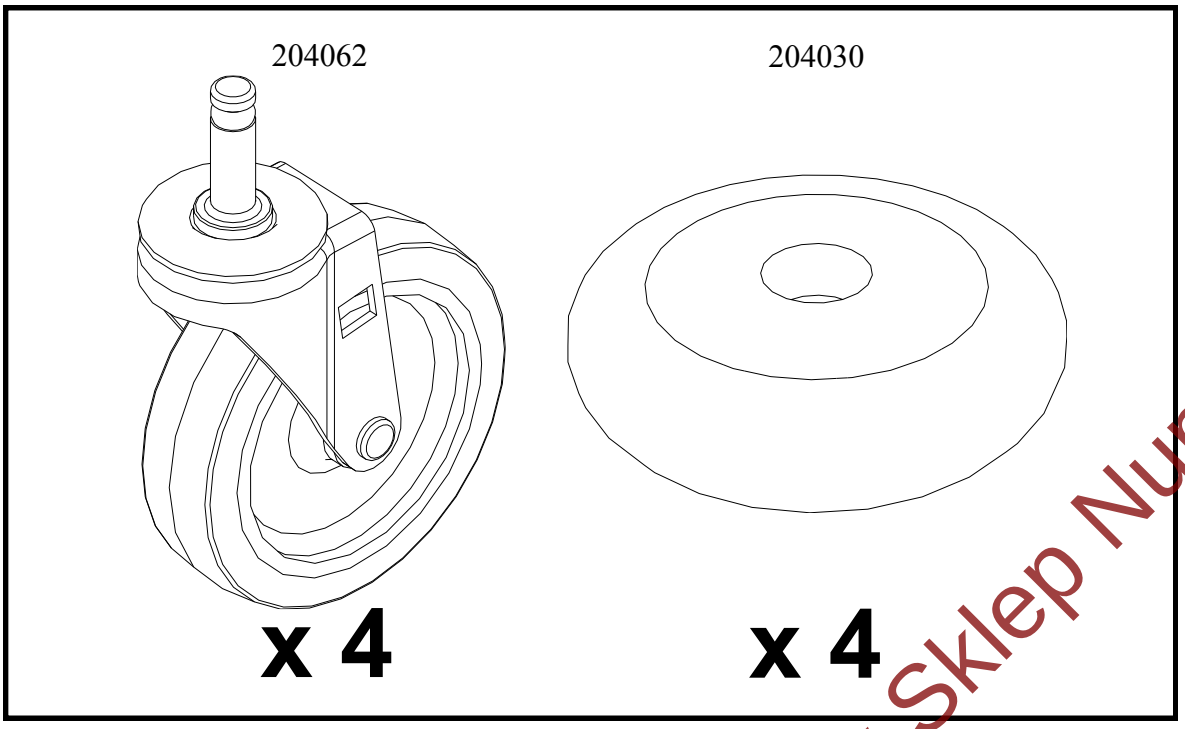

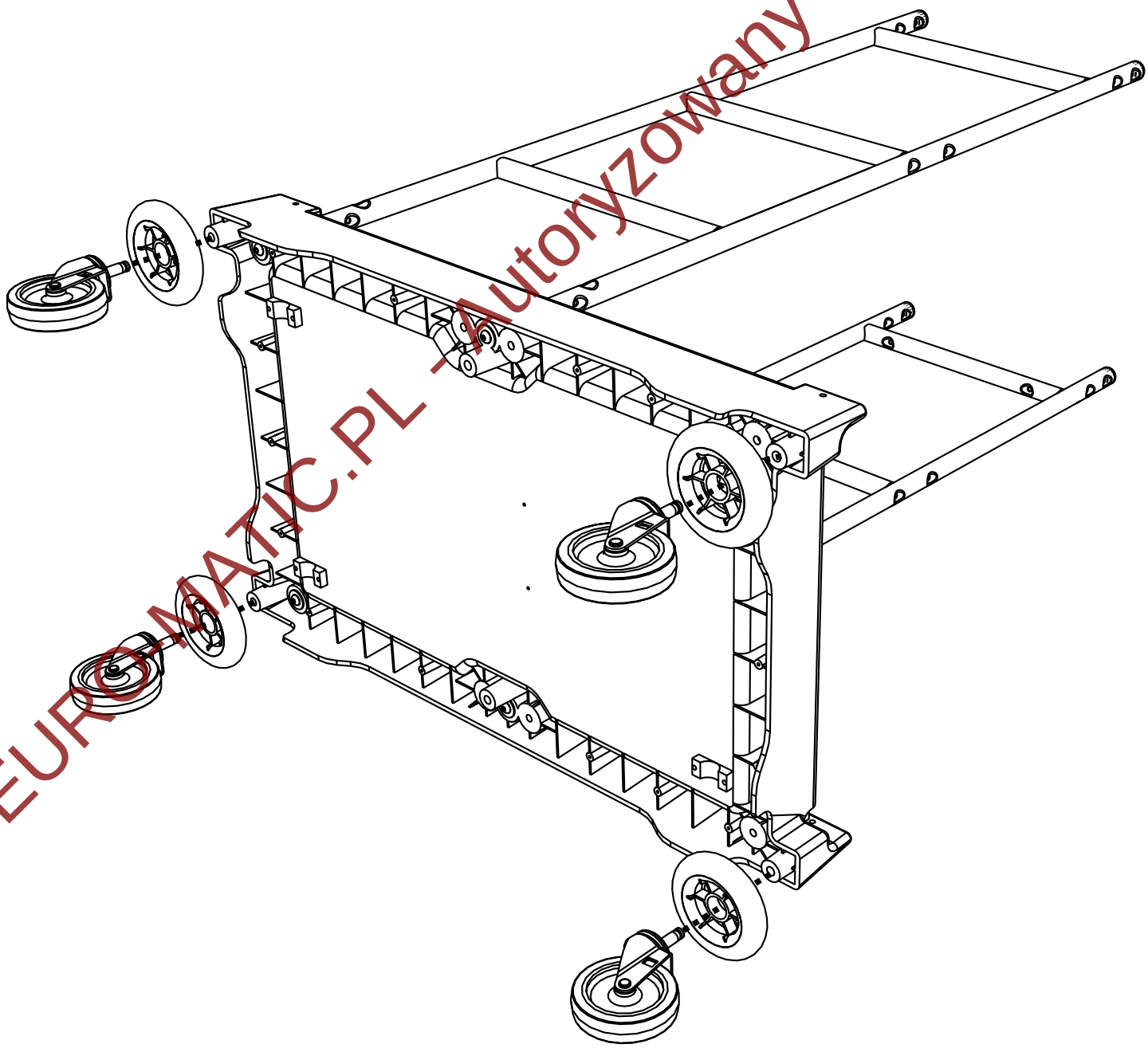

EURO-MATIC.PL - Autoryzowany Sklep Numatic

Części zamienne do Numatic NKS1R: euro-matic.pl › infolinia 505 605 601 · sklep@euro-matic.pl

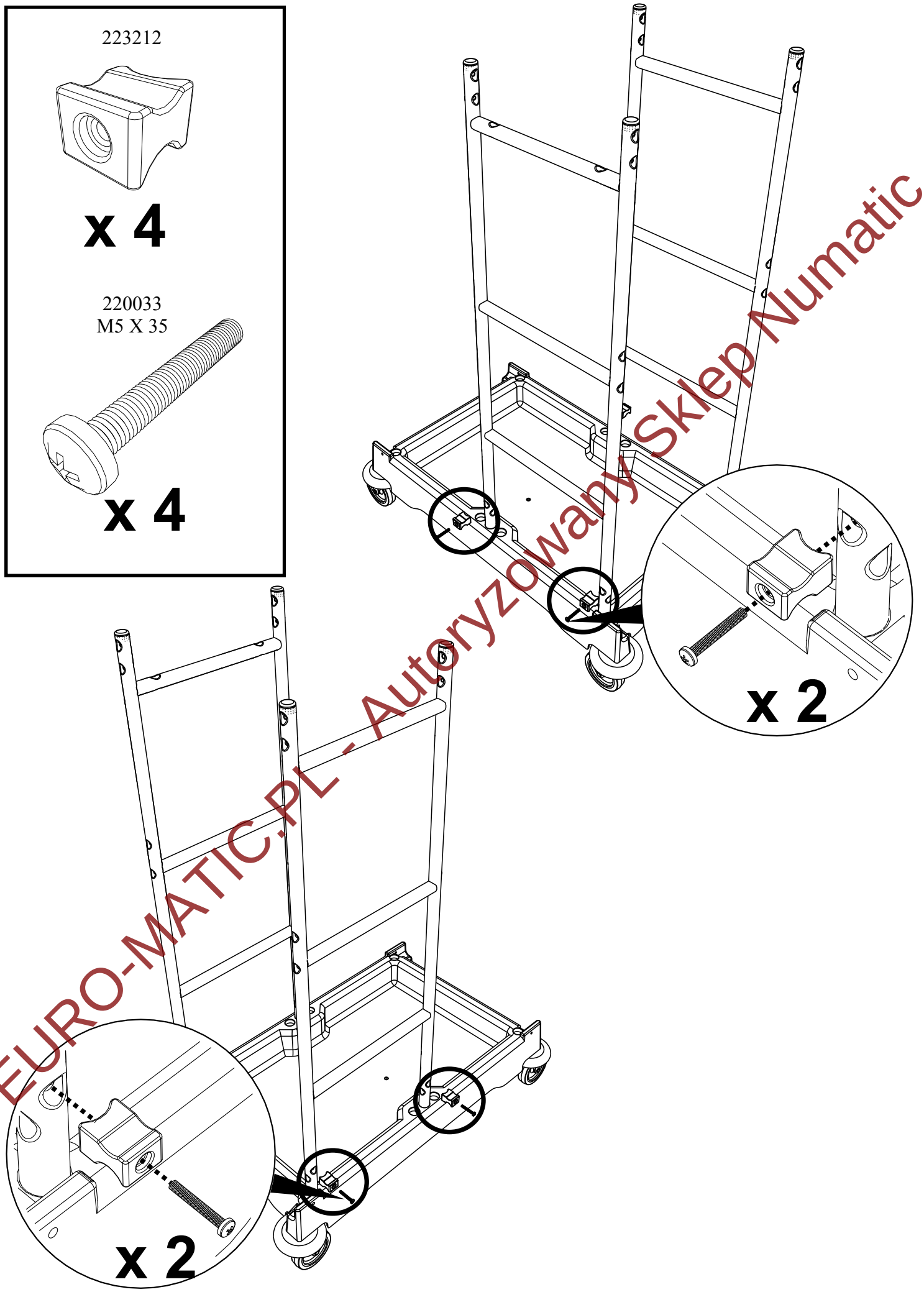

EURO-MATIC.PL - Autoryzowany Sklep Numatic

Części zamienne do Numatic NKS1R: euro-matic.pl › infolinia 505 605 601 · sklep@euro-matic.pl

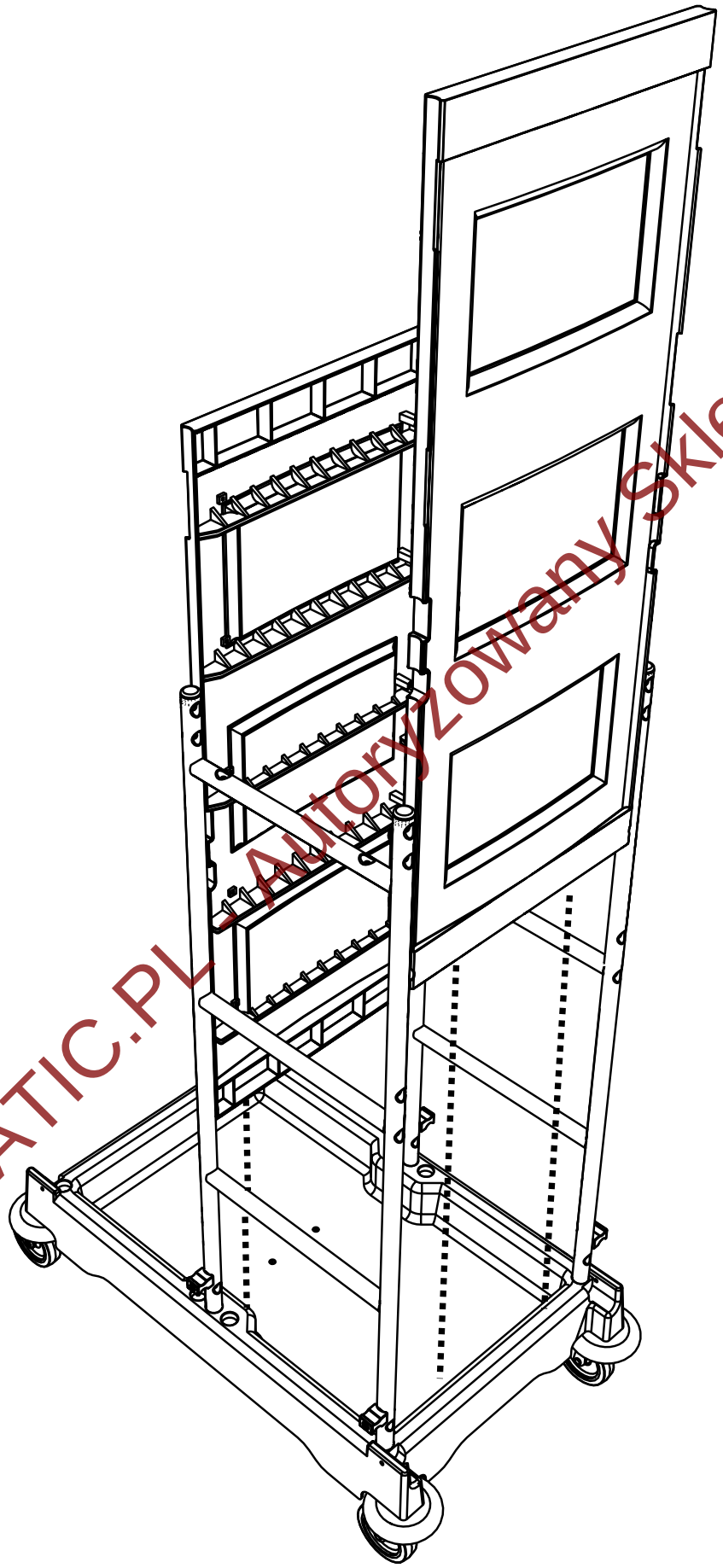

EURO-MATIC.PL - Autoryzowany Sklep Numatic

Części zamienne do Numatic NKS1R: euro-matic.pl › infolinia 505 605 601 · sklep@euro-matic.pl

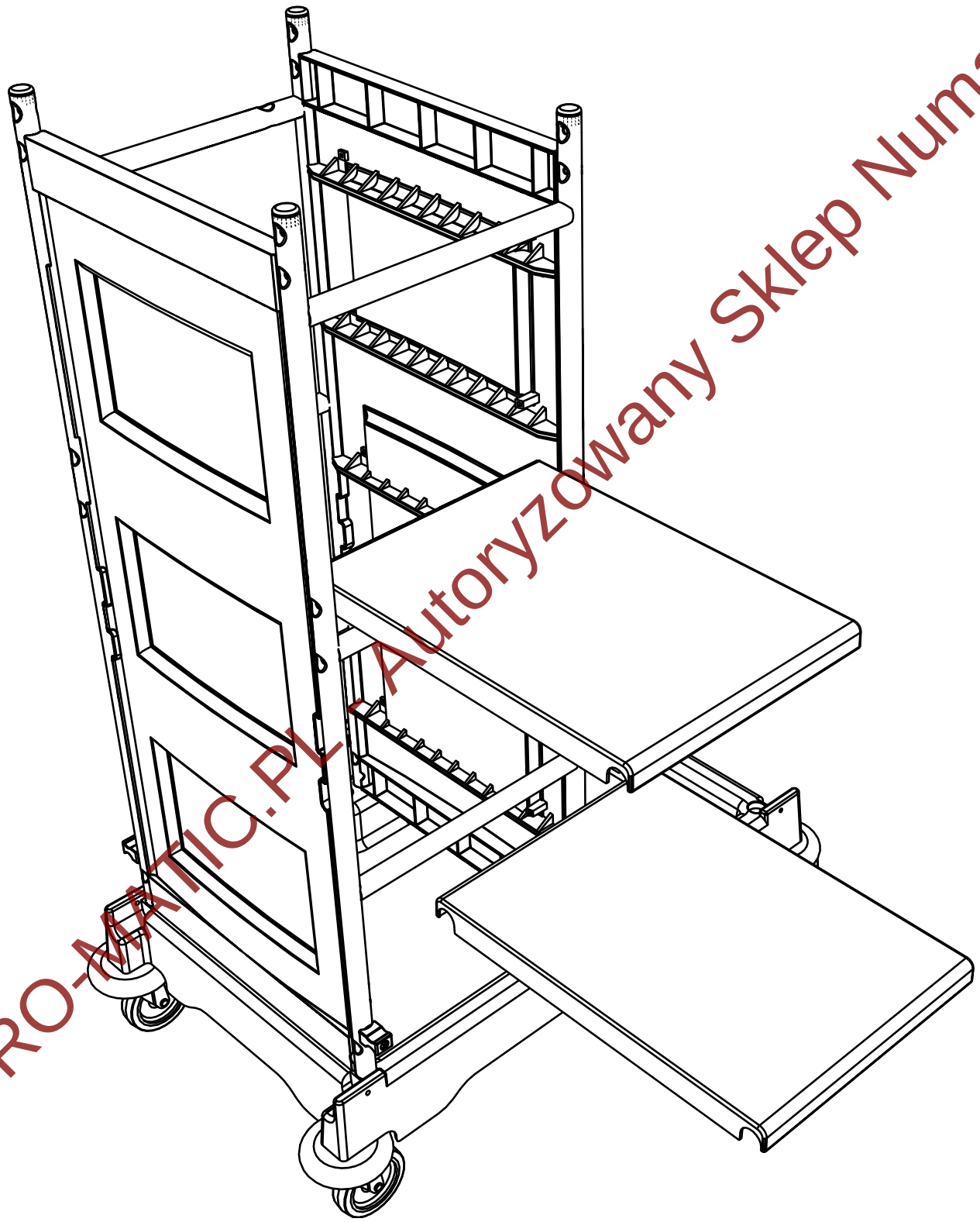

EURO-MATIC.PL - Autoryzowany Sklep Numatic

Części zamienne do Numatic NKS1R: euro-matic.pl › infolinia 505 605 601 · sklep@euro-matic.pl

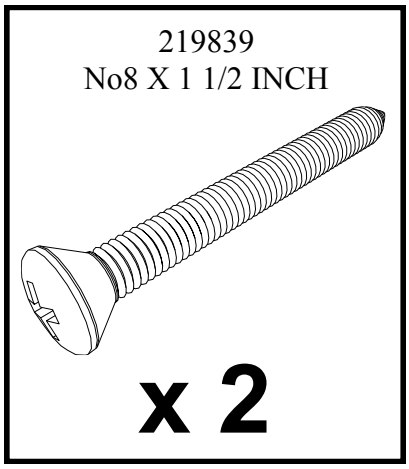

EURO-MATIC.PL - Autoryzowany Sklep Numatic

Części zamienne do Numatic NKS1R: euro-matic.pl › infolinia 505 605 601 · sklep@euro-matic.pl

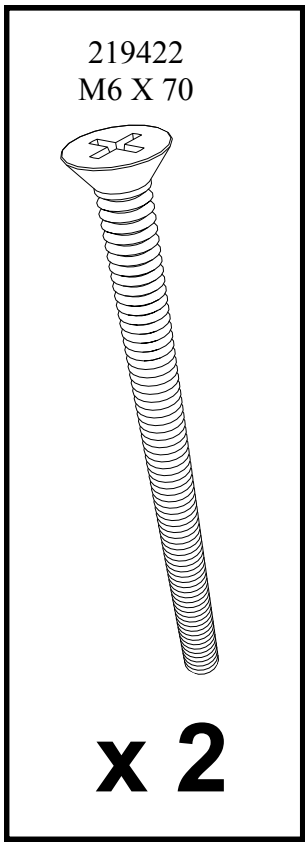

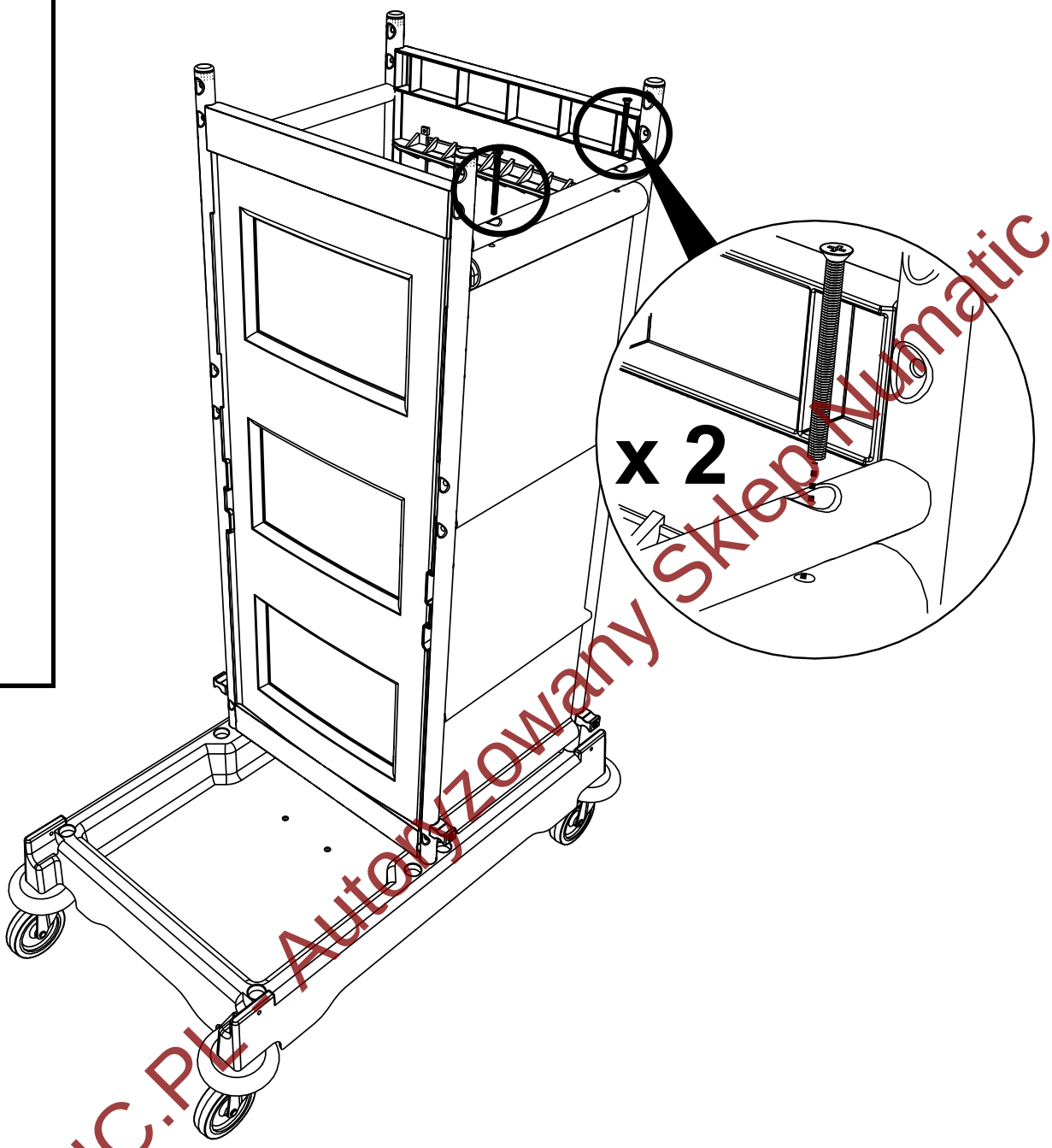

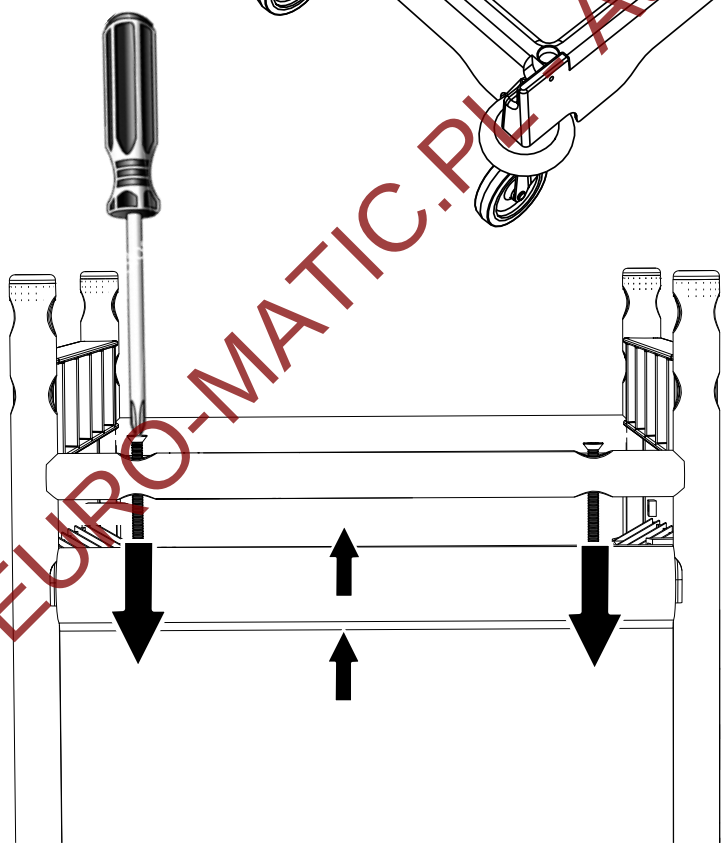

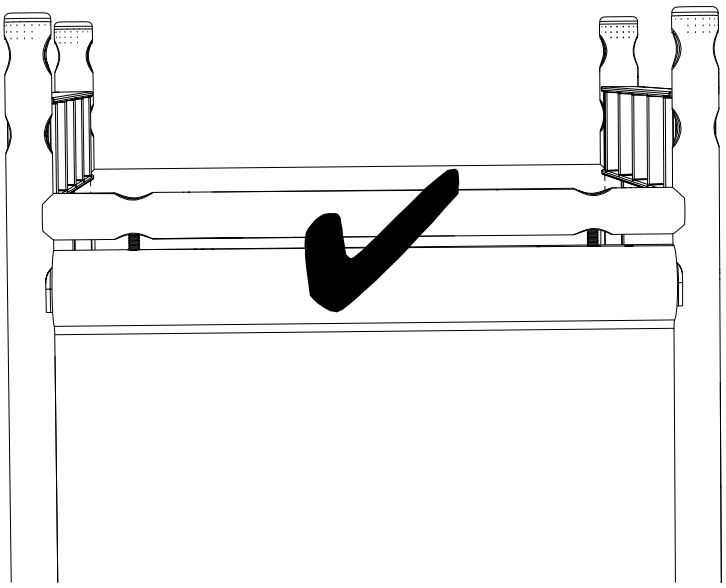

EURO-MATIC.PL - Autoryzowany Sklep Numatic

Części zamienne do Numatic NKS1R: euro-matic.pl › infolinia 505 605 601 · sklep@euro-matic.pl

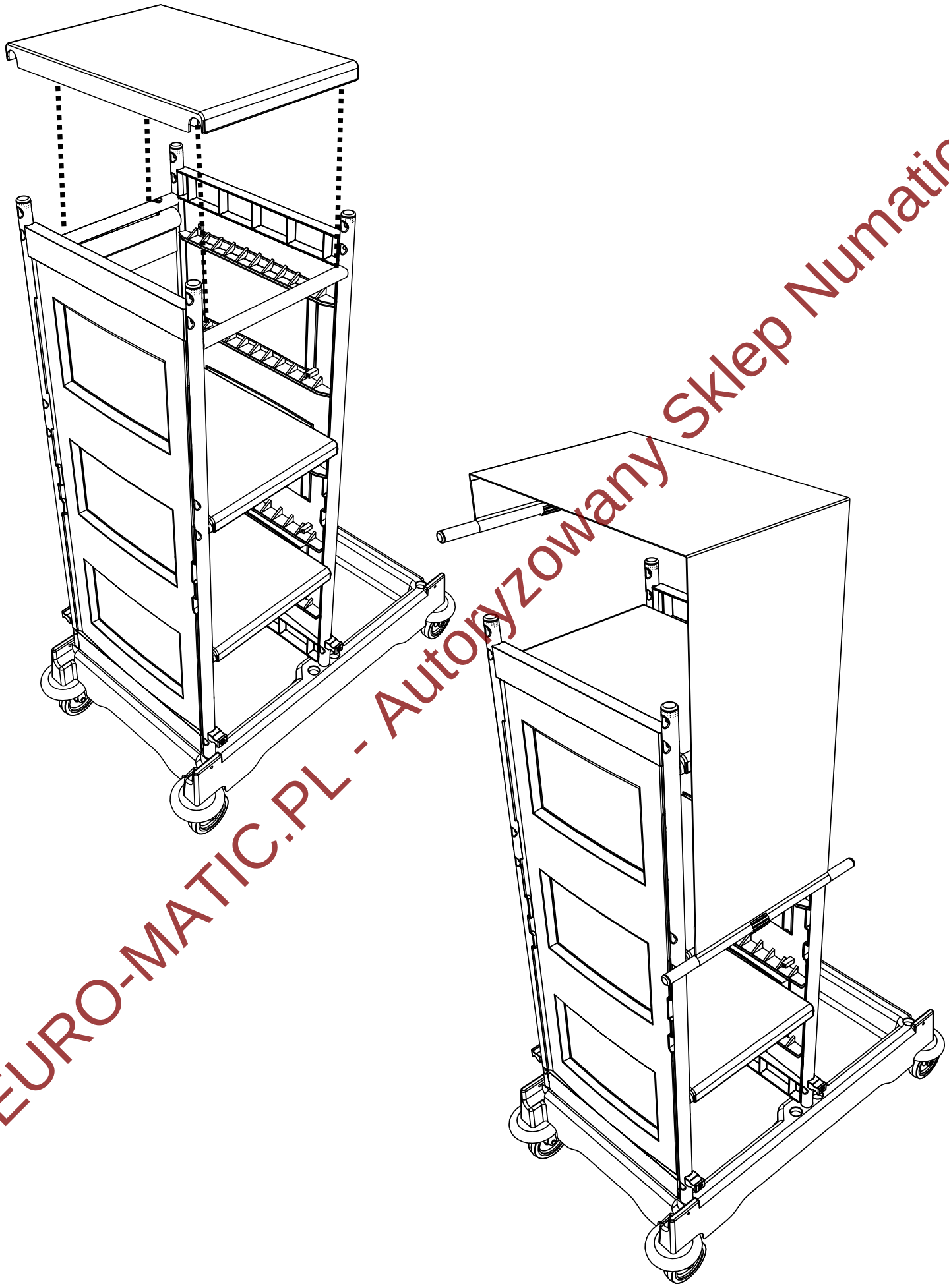

EURO-MATIC.PL - Autoryzowany Sklep Numatic

Części zamienne do Numatic NKS1R: euro-matic.pl › infolinia 505 605 601 · sklep@euro-matic.pl

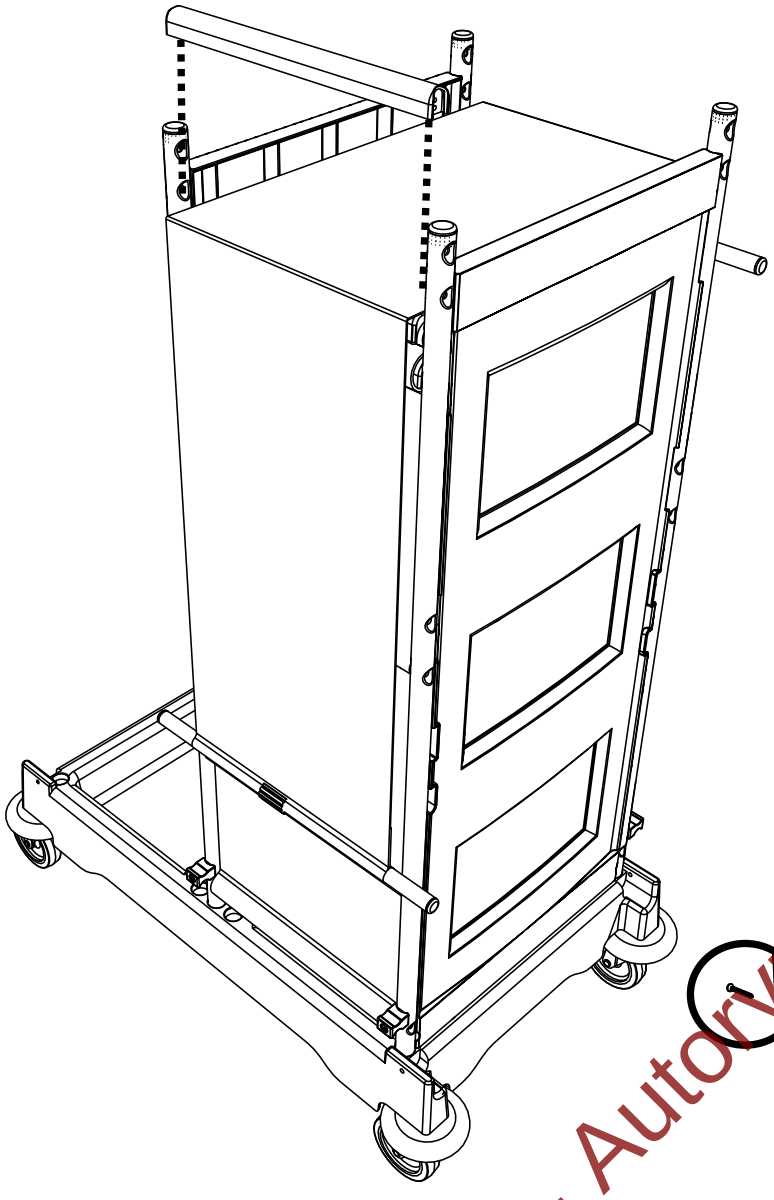

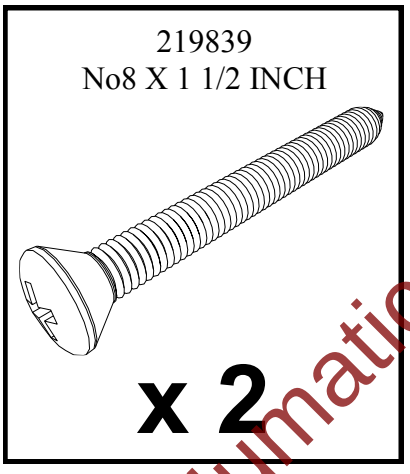

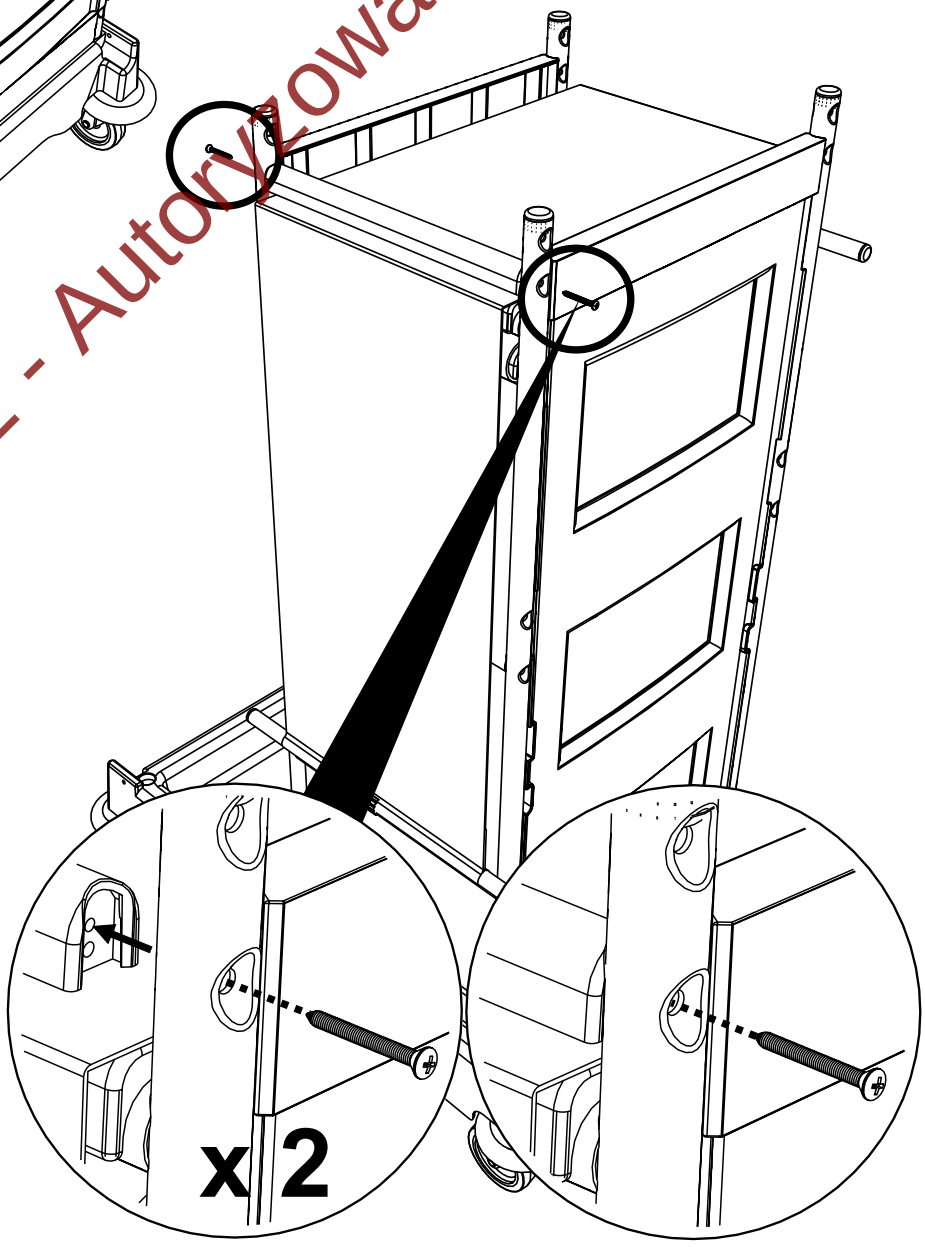

EURO-MATIC.PL - Autoryzowany Sklep Numatic

Części zamienne do Numatic NKS1R: euro-matic.pl › infolinia 505 605 601 · sklep@euro-matic.pl

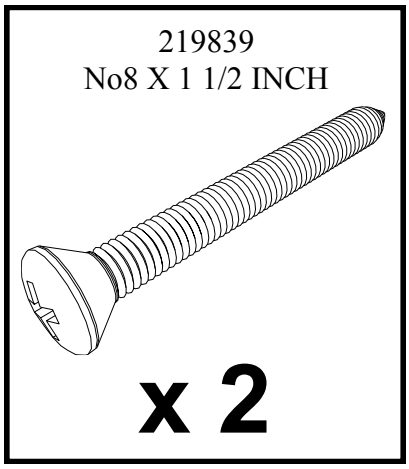

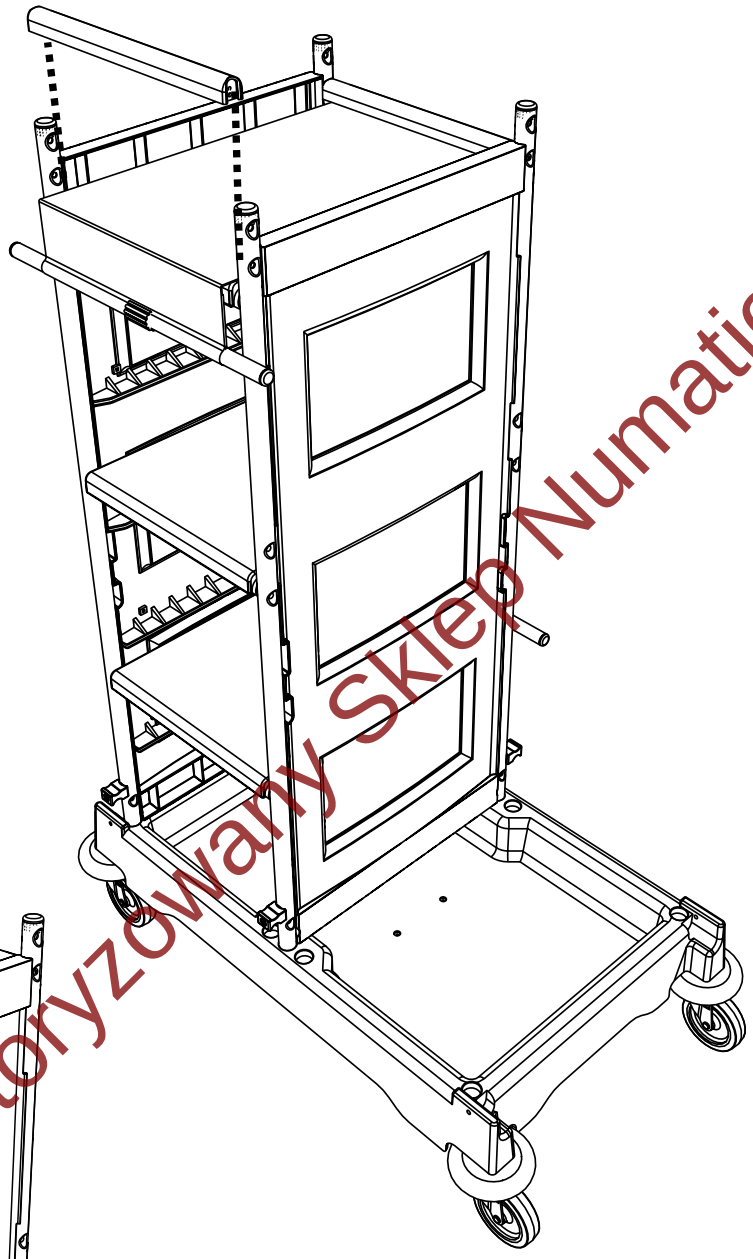

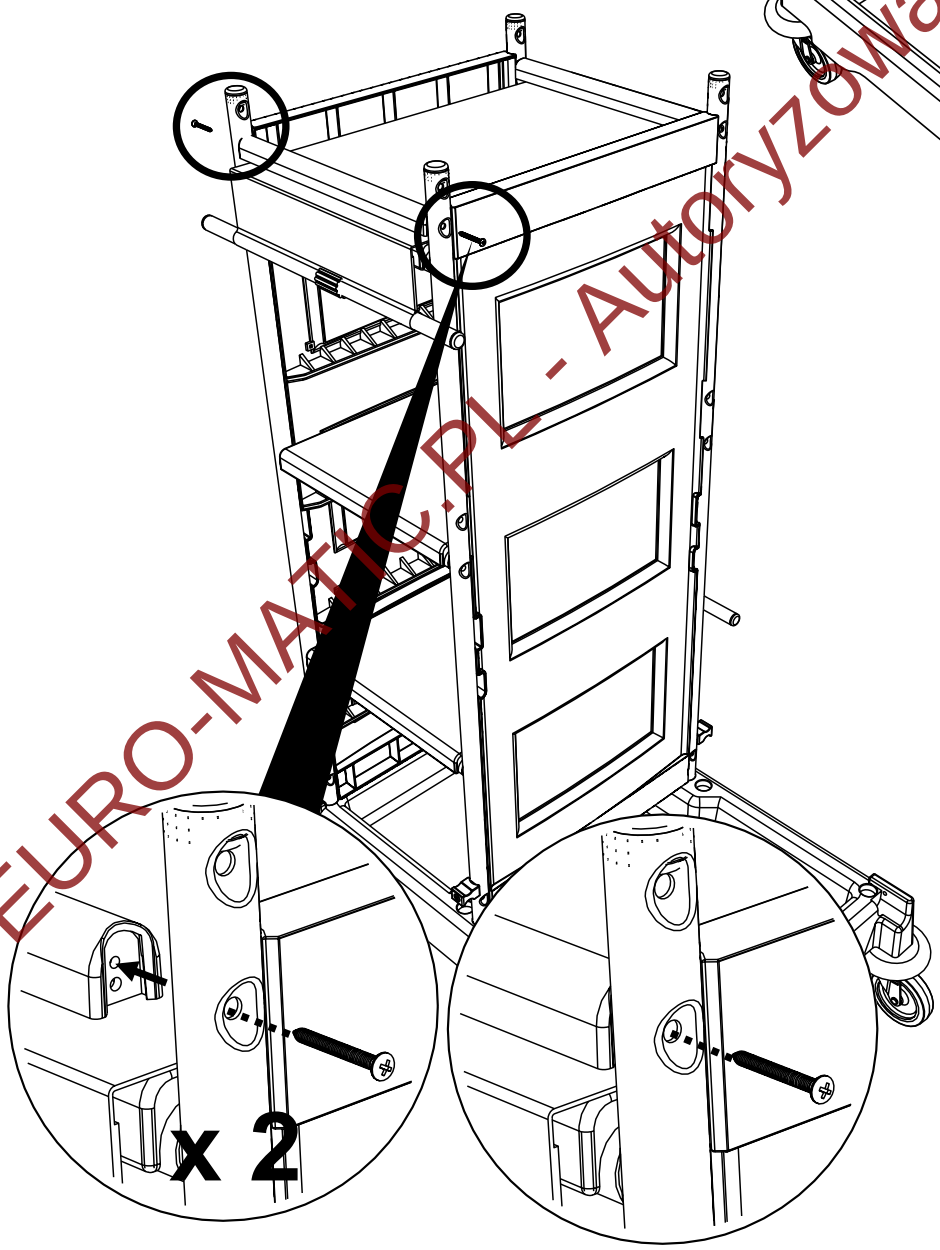

EURO-MATIC.PL - Autoryzowany Sklep Numatic

Części zamienne do Numatic NKS1R: euro-matic.pl › infolinia 505 605 601 · sklep@euro-matic.pl

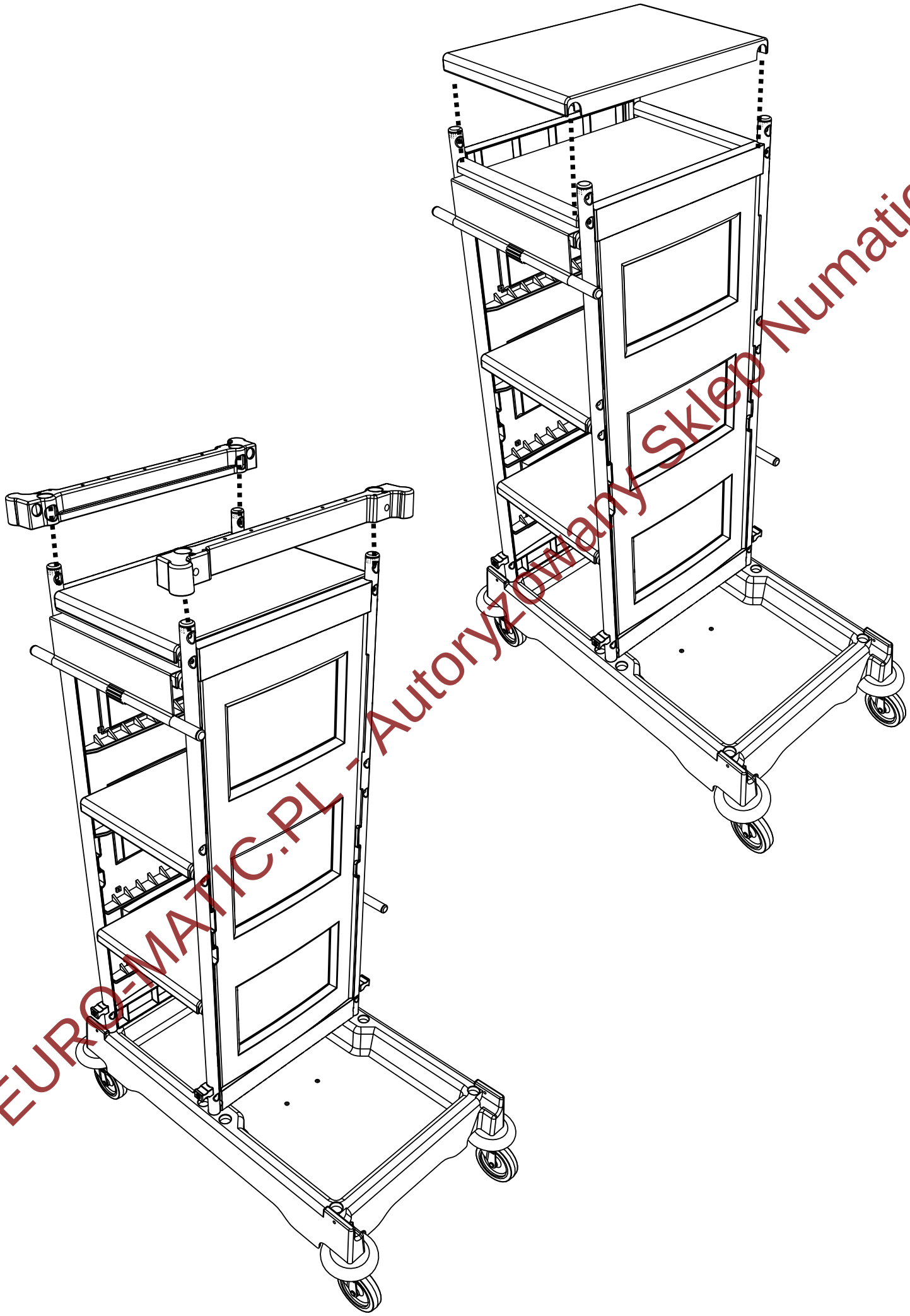

EURO-MATIC.PL - Autoryzowany Sklep Numatic

Części zamienne do Numatic NKS1R: euro-matic.pl › infolinia 505 605 601 · sklep@euro-matic.pl

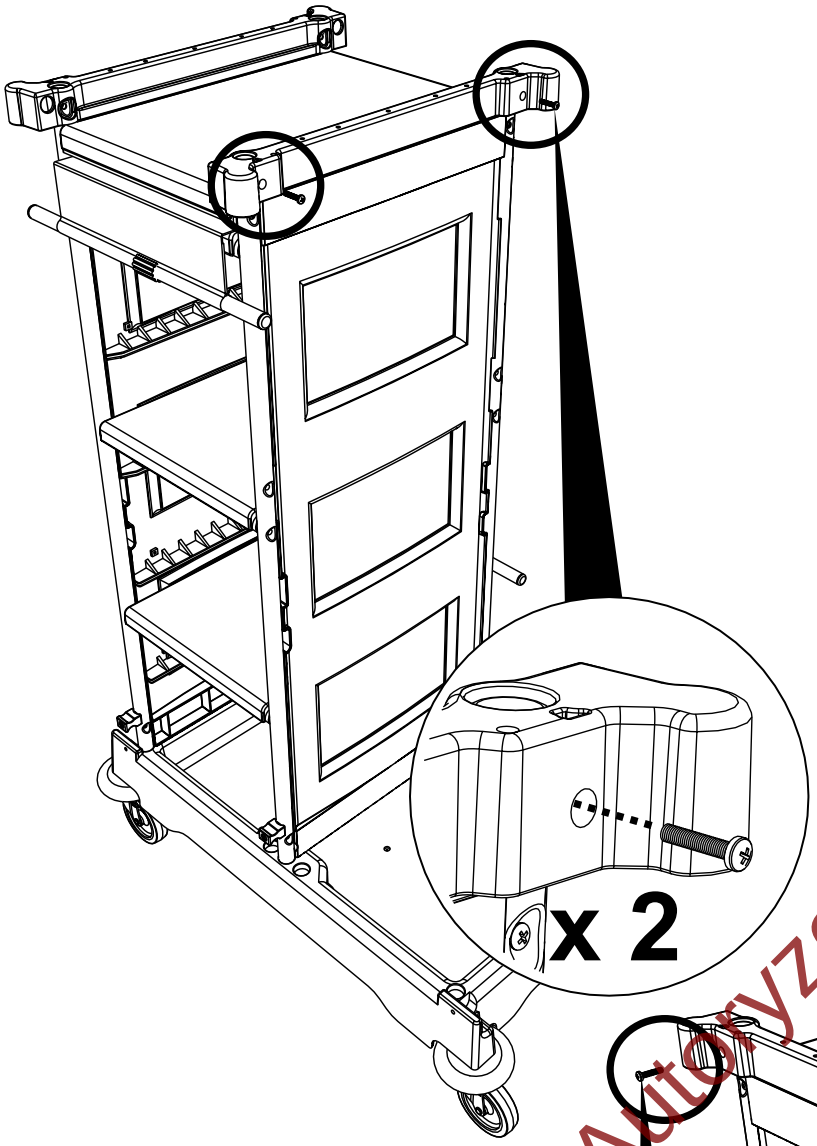

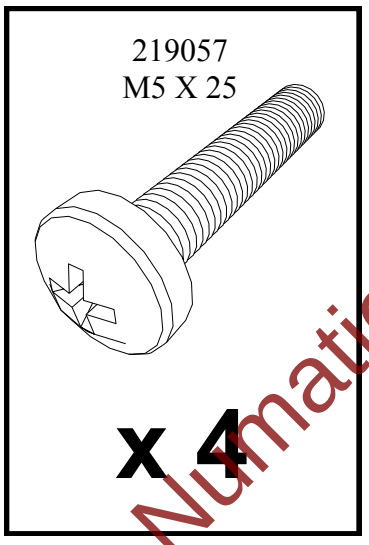

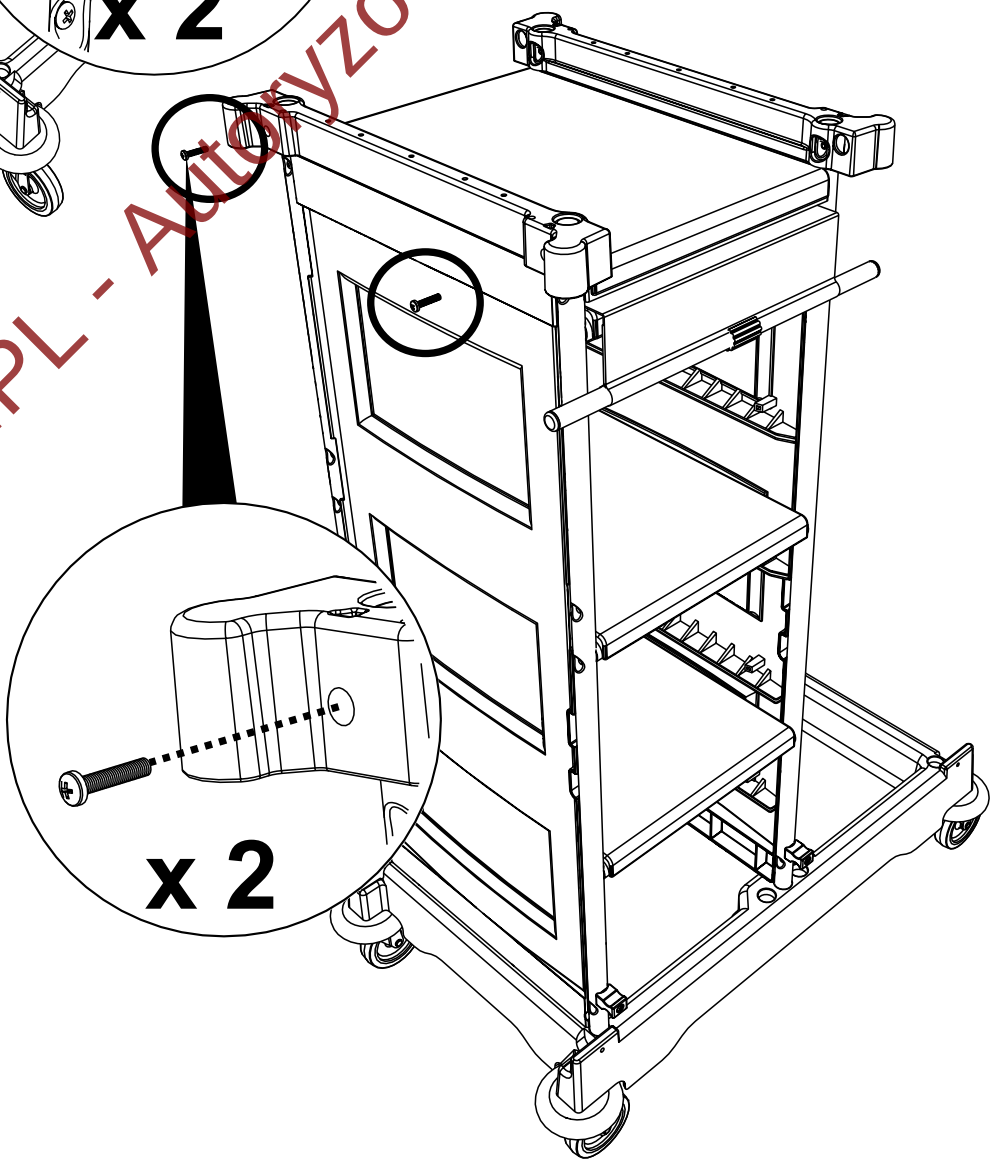

EURO-MATIC.PL - Autoryzowany Sklep Numatic

Części zamienne do Numatic NKS1R: euro-matic.pl › infolinia 505 605 601 · sklep@euro-matic.pl

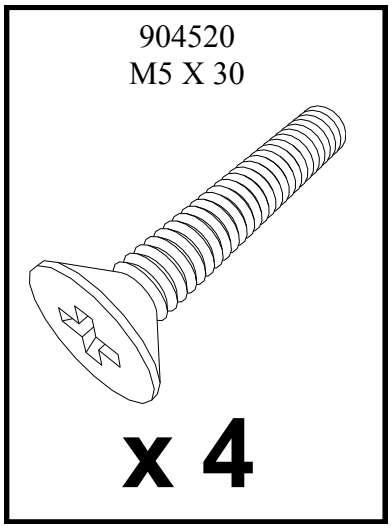

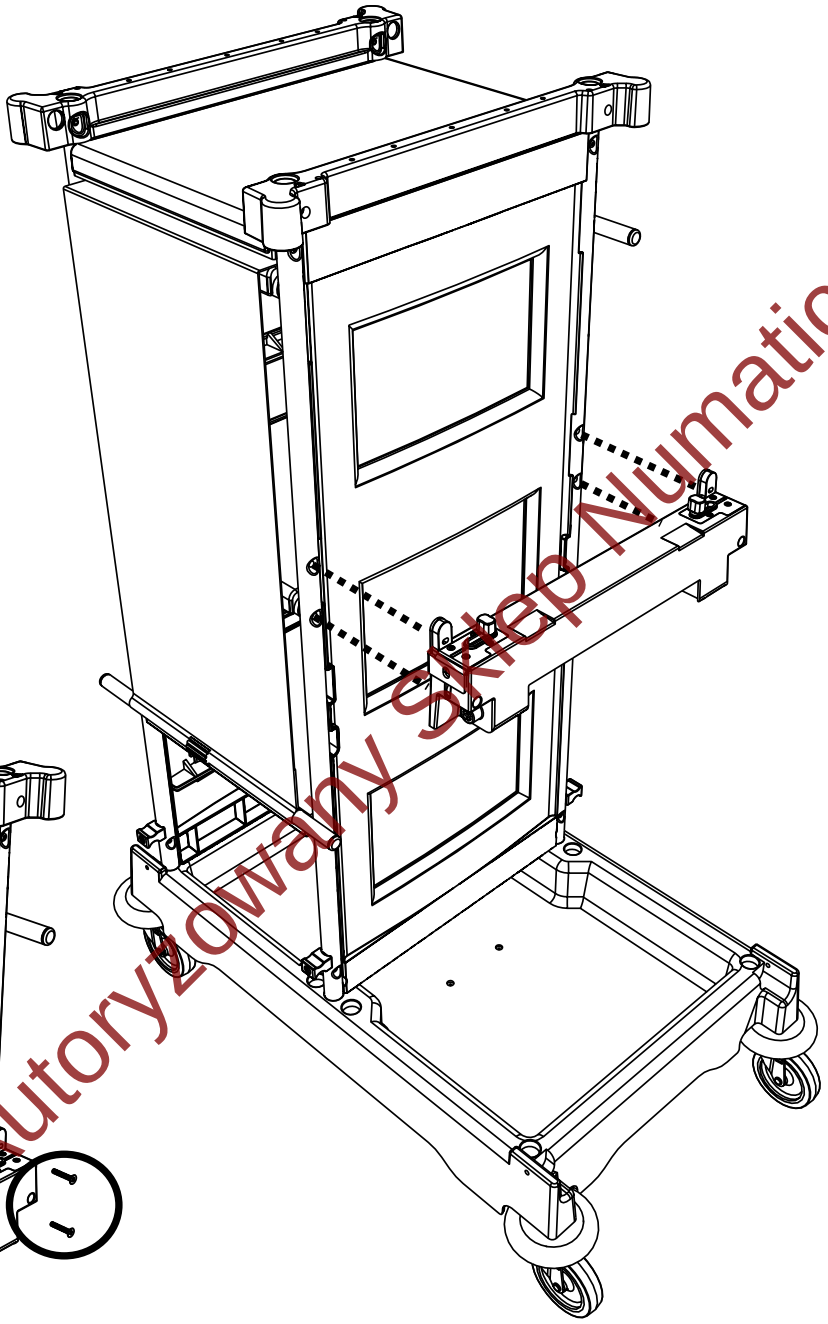

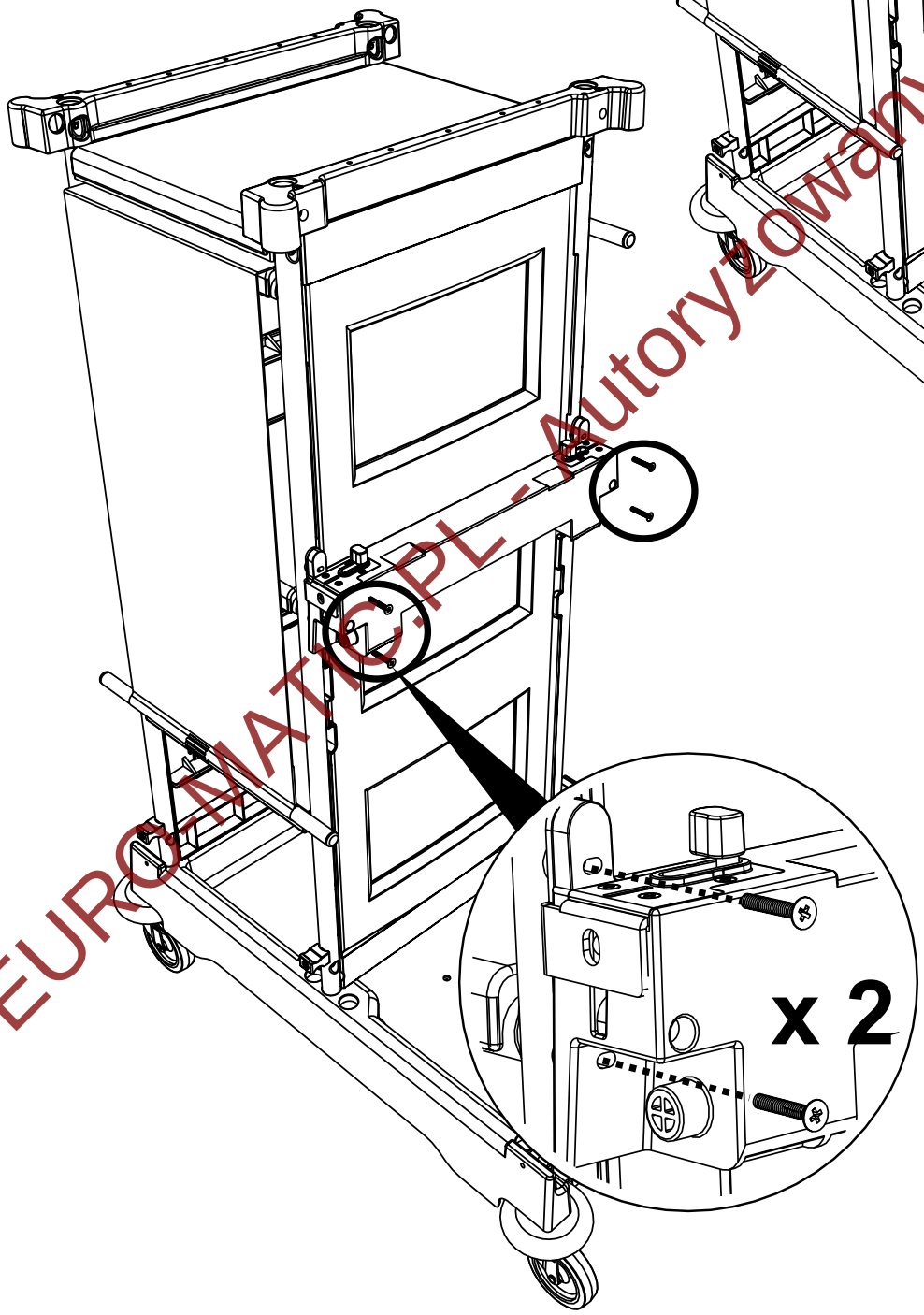

EURO-MATIC.PL - Autoryzowany Sklep Numatic

Części zamienne do Numatic NKS1R: euro-matic.pl › infolinia 505 605 601 · sklep@euro-matic.pl

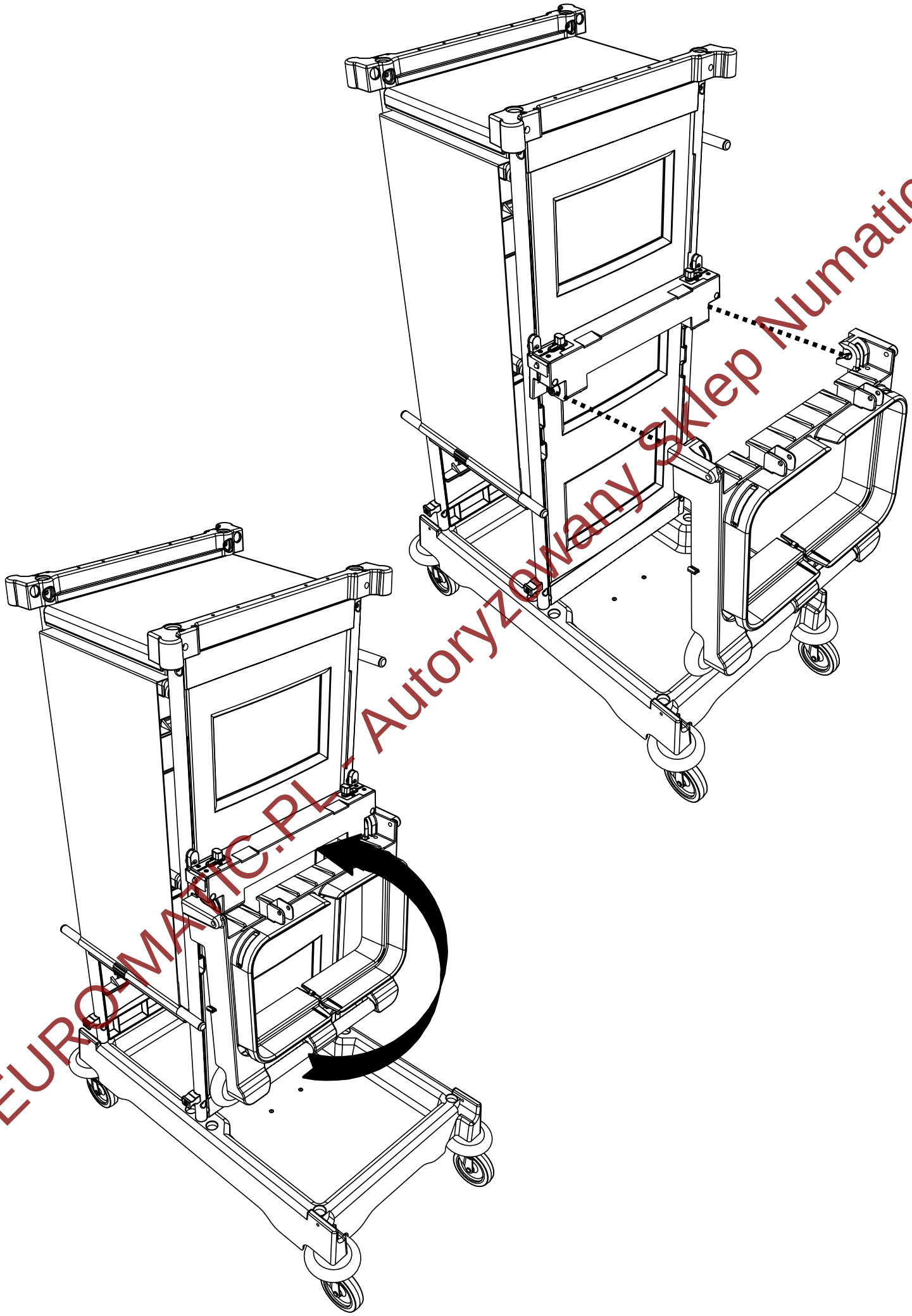

EURO-MATIC.PL - Autoryzowany Sklep Numatic

Części zamienne do Numatic NKS1R: euro-matic.pl › infolinia 505 605 601 · sklep@euro-matic.pl

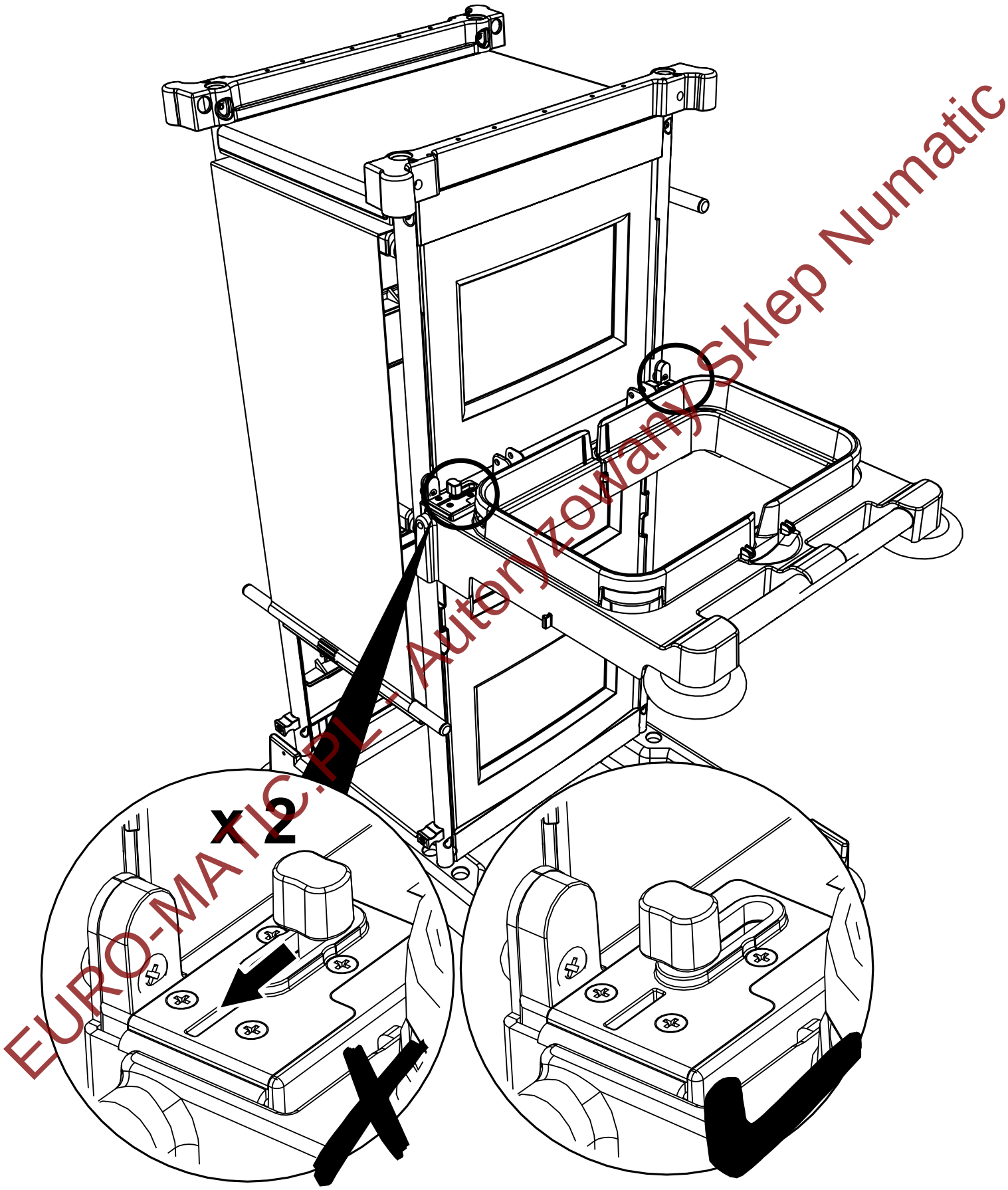

EURO-MATIC.PL - Autoryzowany Sklep Numatic

Części zamienne do Numatic NKS1R: euro-matic.pl › infolinia 505 605 601 · sklep@euro-matic.pl

NKS 1

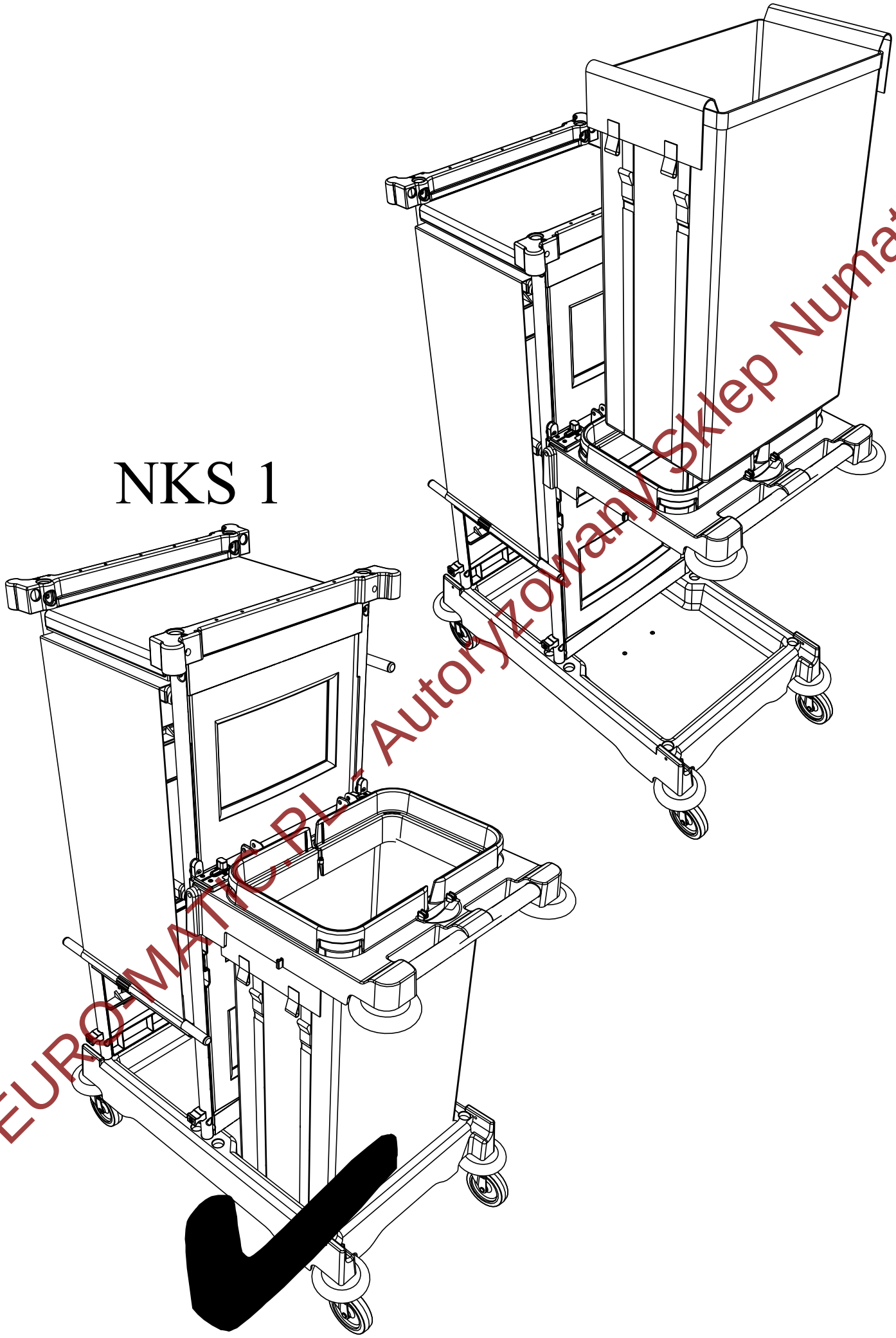

EURO-MATIC.PL - Autoryzowany Sklep Numatic

Części zamienne do Numatic NKS1R: euro-matic.pl › infolinia 505 605 601 · sklep@euro-matic.pl

NKS2

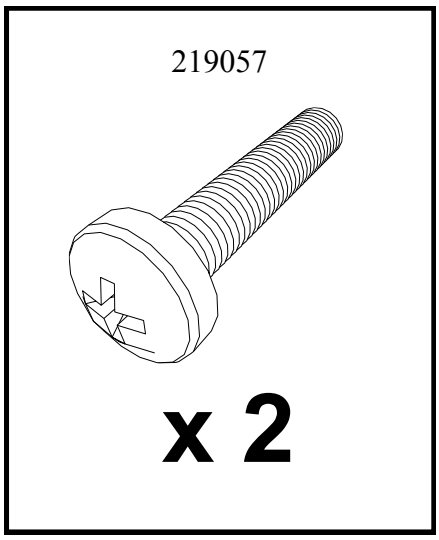

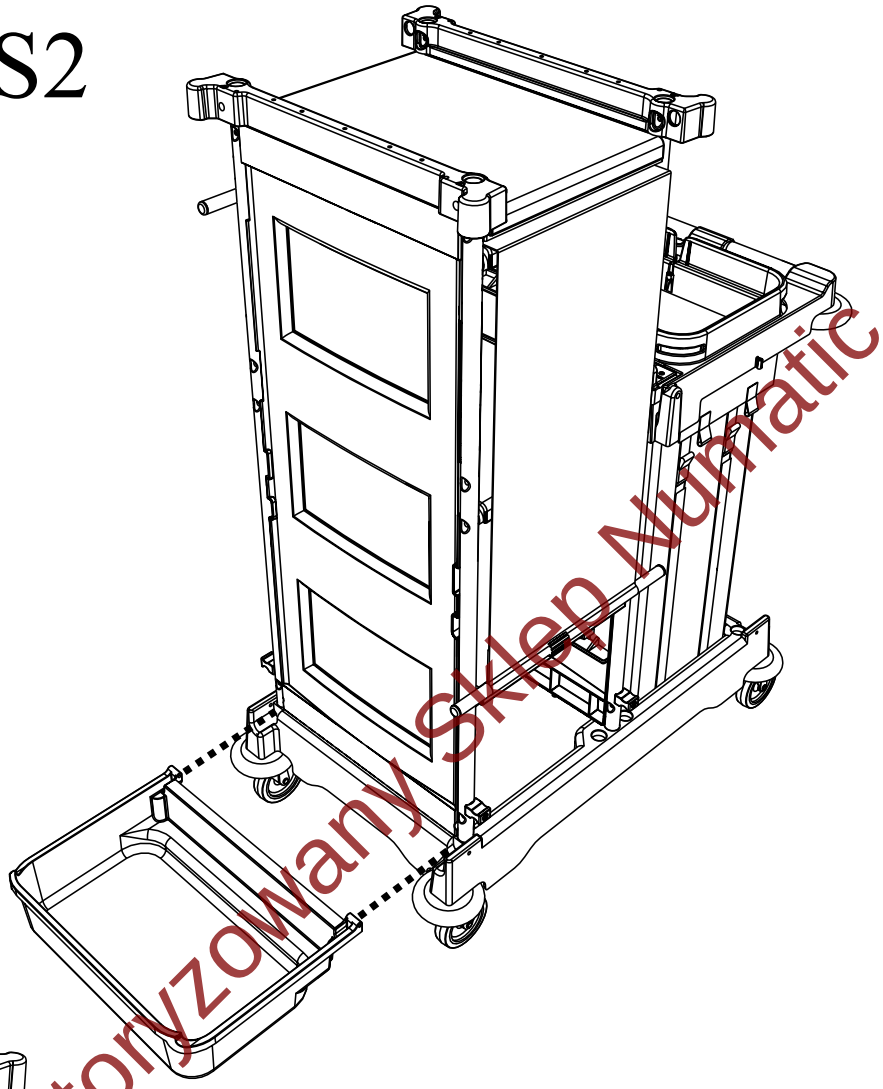

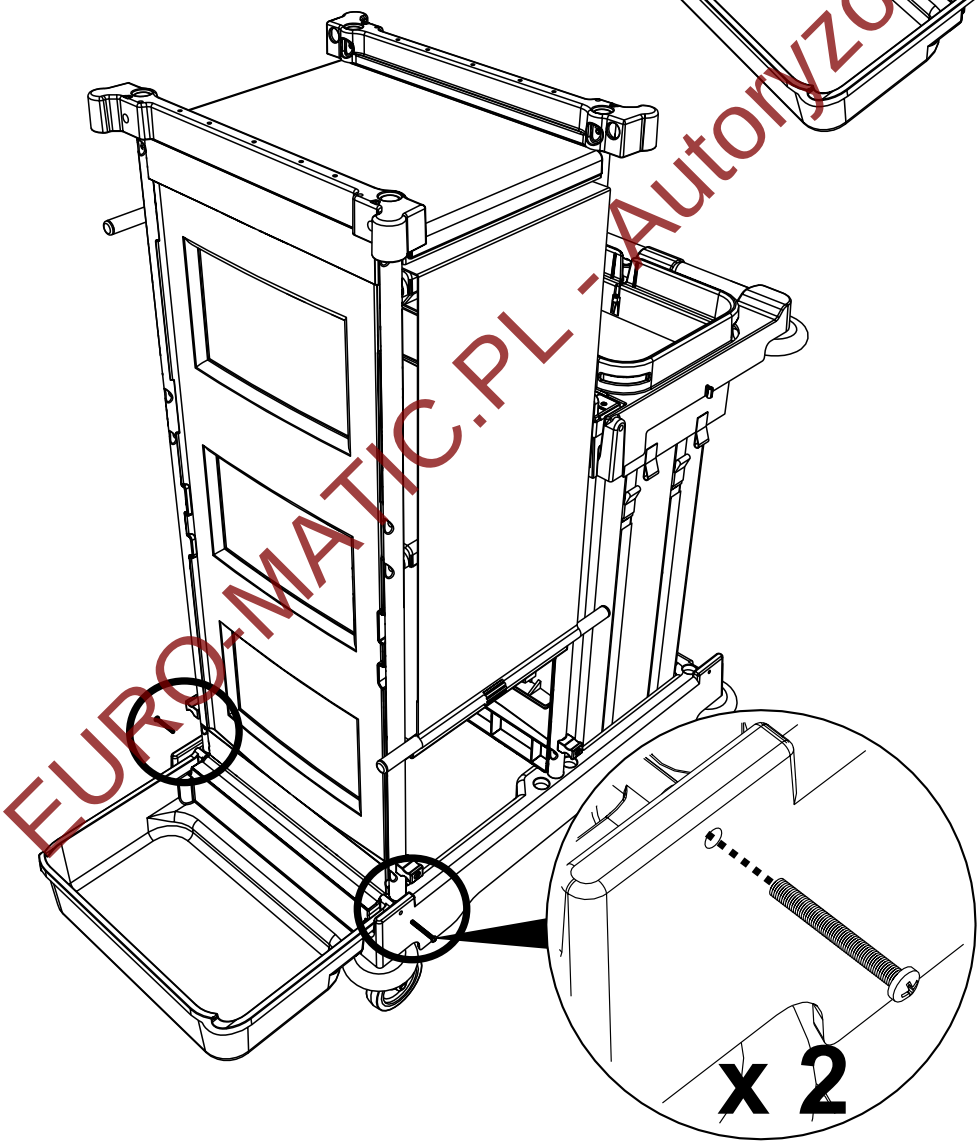

EURO-MATIC.PL - Autoryzowany Sklep Numatic

Części zamienne do Numatic NKS1R: euro-matic.pl › infolinia 505 605 601 · sklep@euro-matic.pl

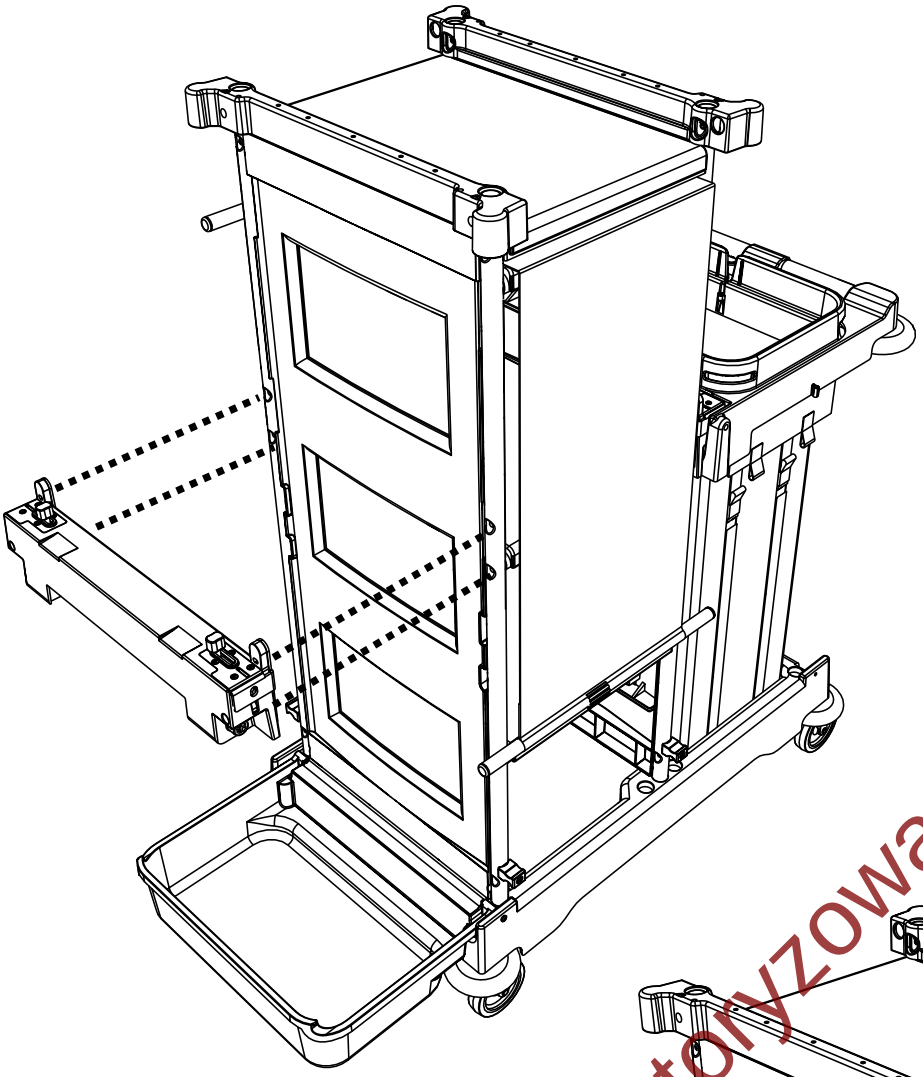

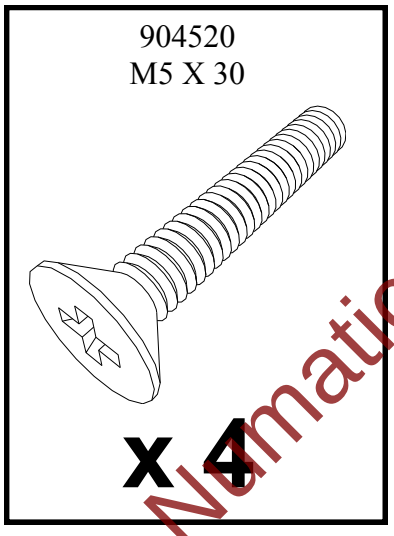

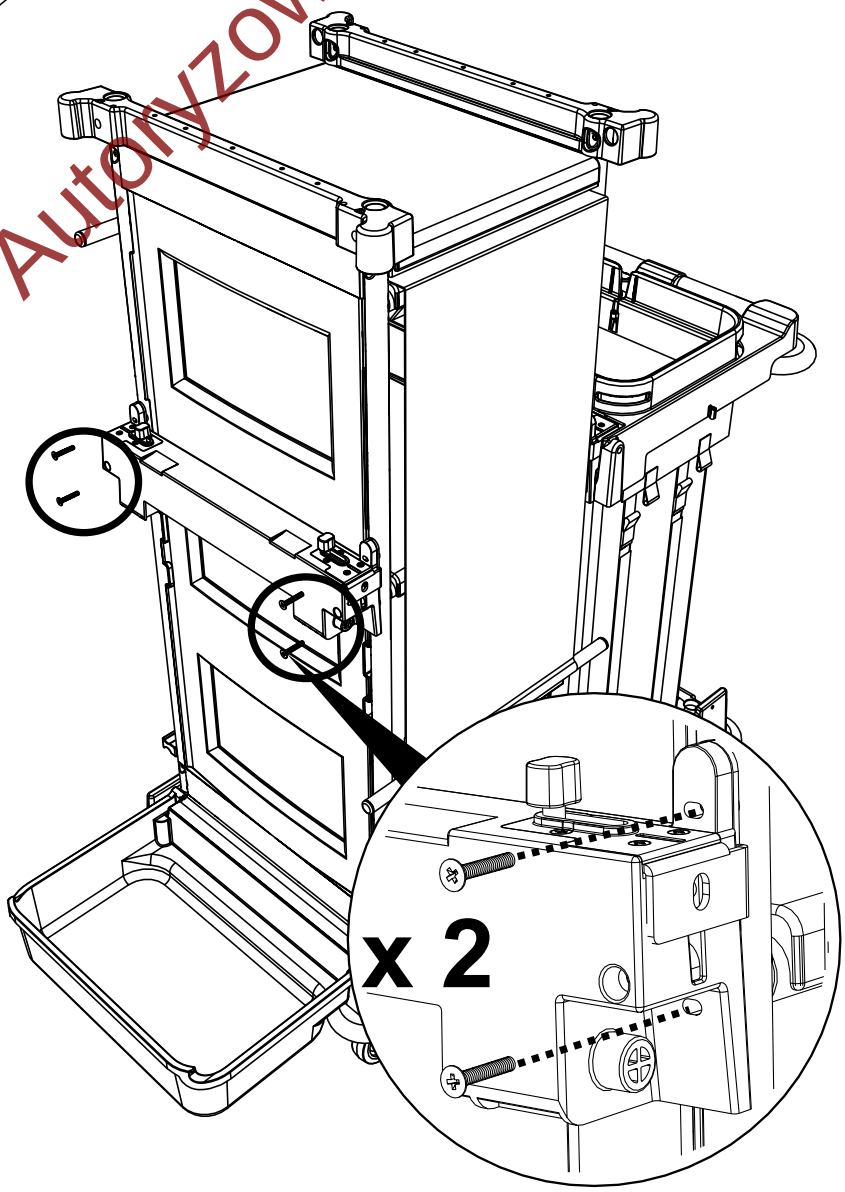

EURO-MATIC.PL - Autoryzowany Sklep Numatic

Części zamienne do Numatic NKS1R: euro-matic.pl › infolinia 505 605 601 · sklep@euro-matic.pl

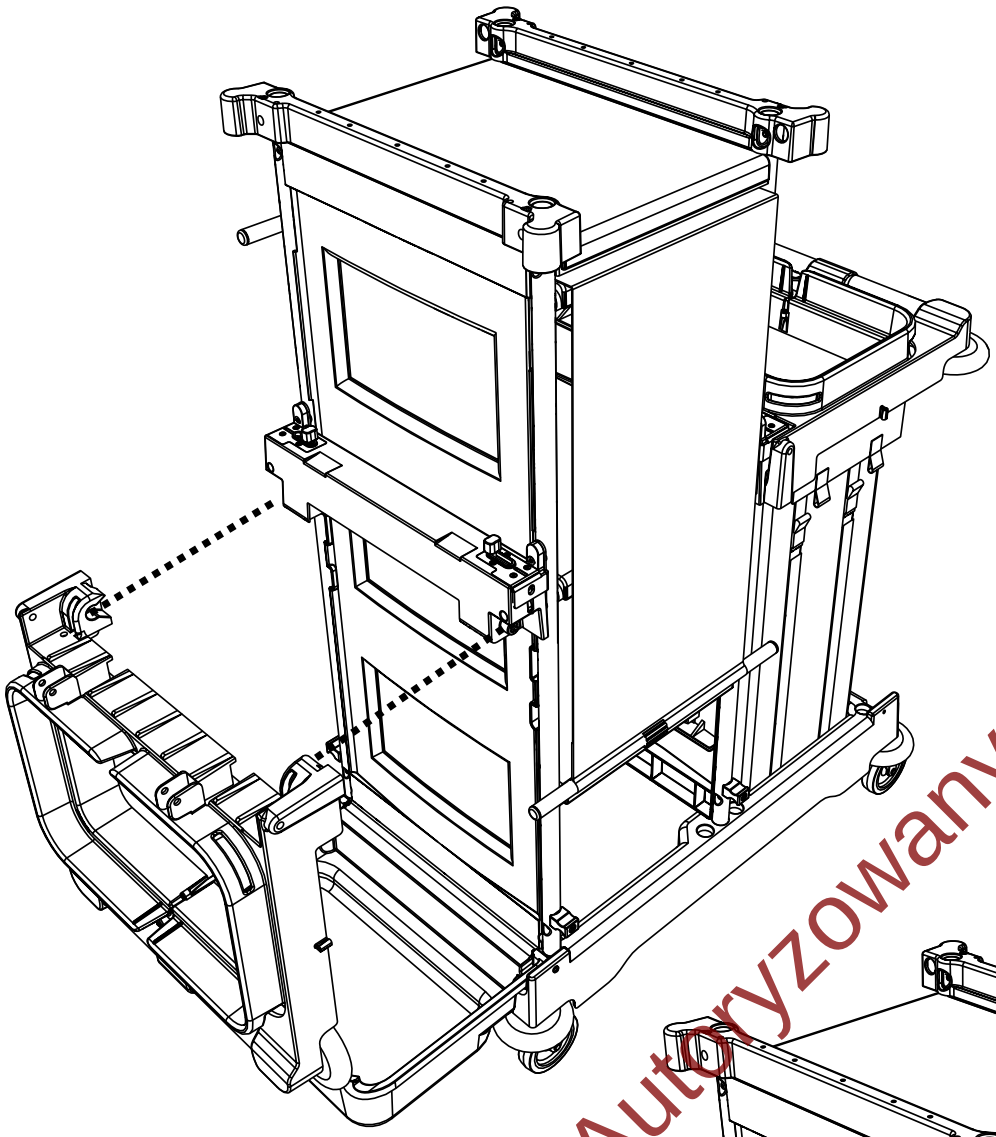

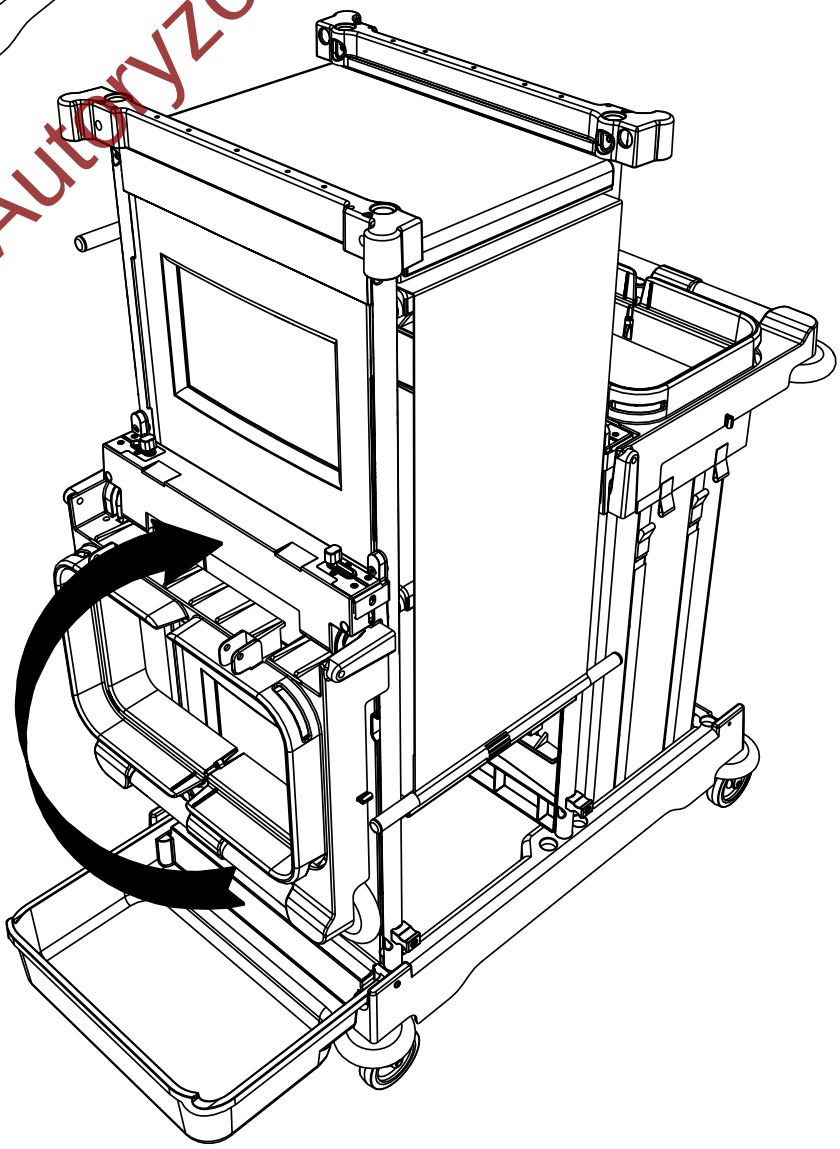

EURO-MATIC.PL - Autoryzowany Sklep Numatic

Części zamienne do Numatic NKS1R: euro-matic.pl › infolinia 505 605 601 · sklep@euro-matic.pl

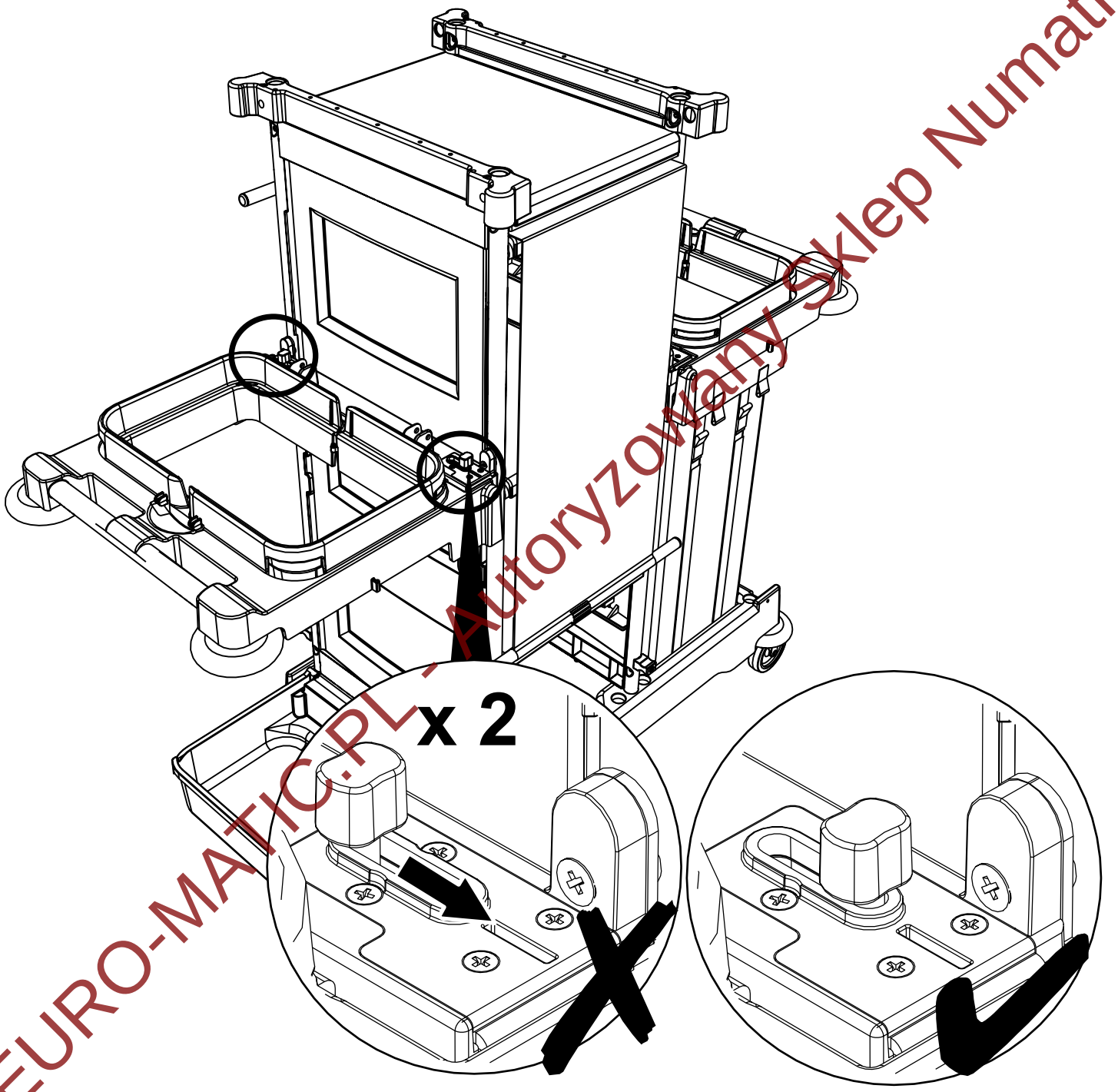

EURO-MATIC.PL - Autoryzowany Sklep Numatic

Części zamienne do Numatic NKS1R: euro-matic.pl › infolinia 505 605 601 · sklep@euro-matic.pl

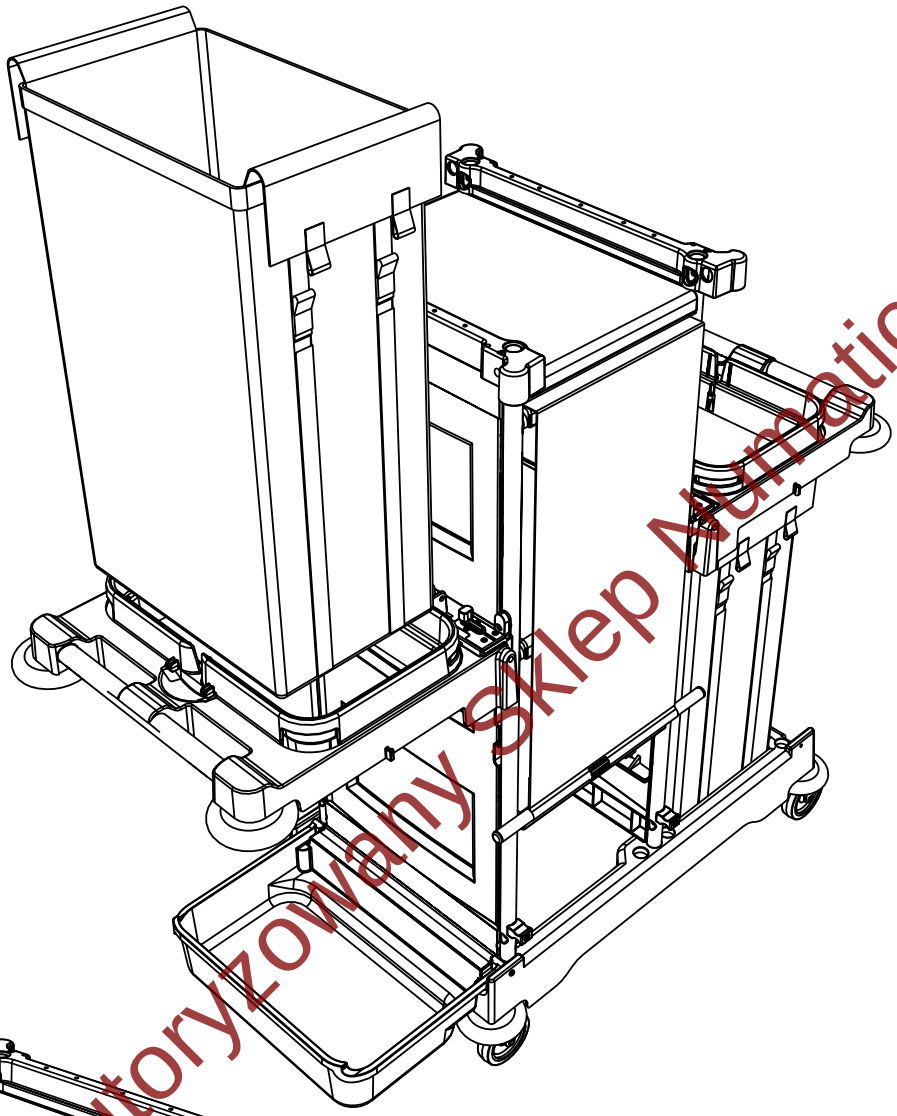

NKS2

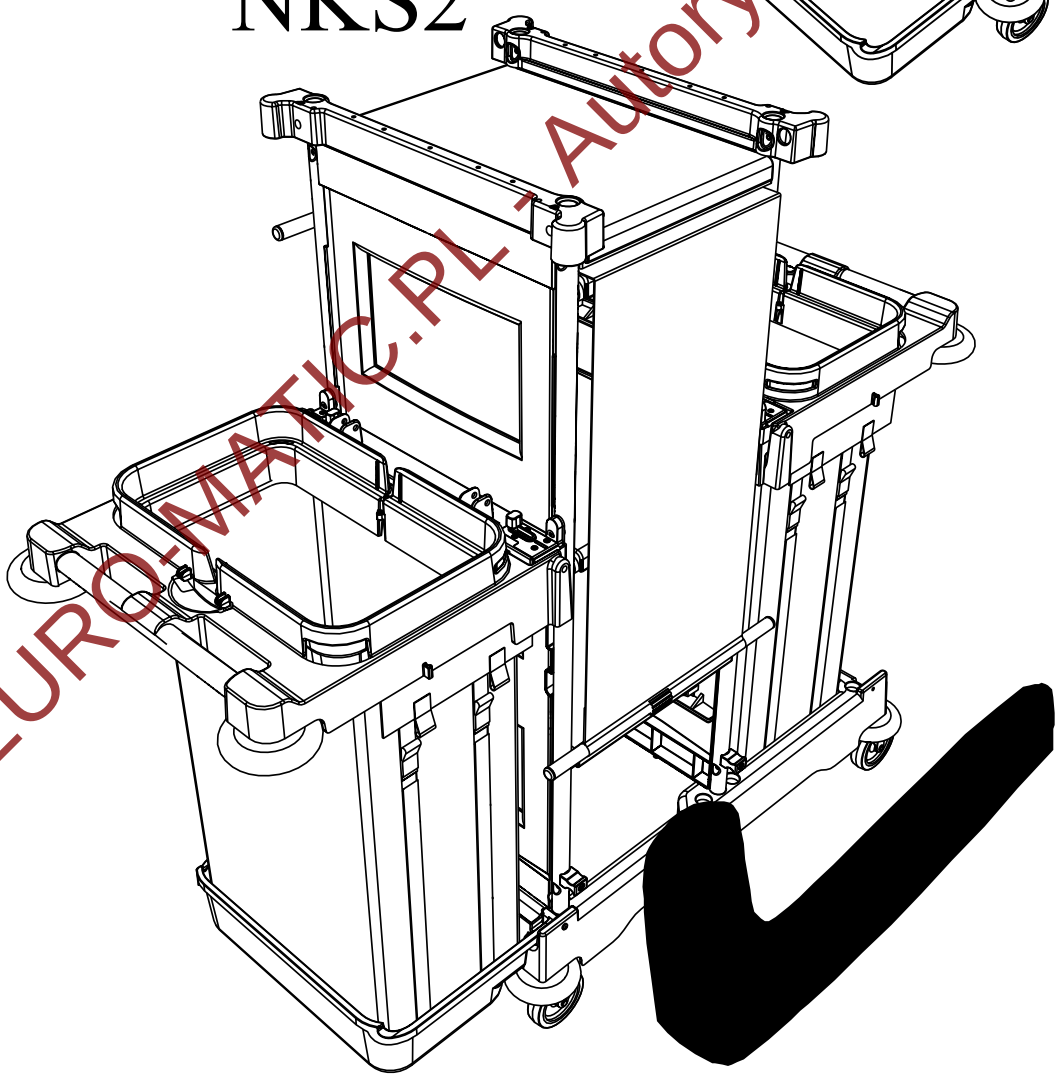

EURO-MATIC.PL - Autoryzowany Sklep Numatic

Części zamienne do Numatic NKS1R: euro-matic.pl › infolinia 505 605 601 · sklep@euro-matic.pl

EURO-MATIC.PL - Autoryzowany Sklep Numatic

Części zamienne do Numatic NKS1R: euro-matic.pl › infolinia 505 605 601 · sklep@euro-matic.pl